REDEFINING CERAMIC TRADITION

alice

listino prezzi
pricelist 26

alice

REDEFINING CERAMIC TRADITION

Headquartes - CIVITA CASTELLANA (VT) - Italy
Showroom - MILANO - via Marsala 2 (BRERA)

aliceceramica.com

INDICE
INDEX

18	IDILLA
32	NUR
46	LUNARIS
64	EQUILIBRIUM
72	HIDE
92	WUNDER
102	FORM
120	UNICA
138	PLATEA
144	SPY
162	KUBO
170	BOHEME
186	ARREDI FURNITURE
214	VASCHE BATHTUBS
224	PIATTI DOCCIA SHOWER TRAYS
234	INOX
248	ACCESSORI ACCESSORIES
259	TECNOLOGIE TECHNOLOGY
260	AREA TECNICA TECHNICAL AREA
348	COLORI COLOURS

Alice Ceramica progetta il futuro del bagno con la precisione dell'industria, la sensibilità del design e le mani sapienti delle maestranze.
Fondata nel 1998 nel cuore del distretto ceramico di Civita Castellana (VT), l'azienda trasforma la materia in oggetti capaci di abitare lo spazio con coerenza, stile e personalità.

Alice Ceramica designs the future of the bathroom with industrial precision, design sensitivity, and the skilled hands of master craftsmen.
Founded in 1998 in the heart of the Civita Castellana ceramic district (VT), the company transforms raw material into objects that inhabit space with coherence, style, and personality.

Crediamo nel valore del progetto come sintesi tra forma e funzione, estetica e tecnica, creatività e rigore produttivo.

We believe in the value of design as a synthesis of form and function, aesthetics and technology, creativity and production discipline.

Con uno sguardo aperto all'innovazione, ma radicati nella cultura manifatturiera italiana, continuiamo a esplorare nuove possibilità formali e funzionali per il bagno del domani.

With an open eye to innovation but deeply rooted in Italian craftsmanship culture, we continue to explore new formal and functional possibilities for the bathroom of tomorrow.

MATERIA IN DIALOGO

MATERIAL IN DIALOGUE

In Alice Ceramica, la materia prende vita grazie a un equilibrio raffinato tra innovazione tecnologica e sapienza artigiana. Le macchine di ultima generazione assicurano precisione, efficienza e qualità costante, mentre le mani esperte delle maestranze imprimono a ogni pezzo un carattere unico e distintivo. Questo dialogo continuo tra uomo e tecnologia genera prodotti che coniugano perfezione tecnica e valore umano, trasformando la ceramica in un linguaggio espressivo capace di arricchire lo spazio con autenticità e stile.

At Alice Ceramica, raw material comes to life through a refined balance between technological innovation and artisanal expertise. State-of-the-art machinery guarantees precision, efficiency, and consistent quality, while the skilled hands of our craftsmen impart a unique and distinctive character to each piece. This ongoing dialogue between man and technology produces items that combine technical perfection with human value, transforming ceramics into an expressive language that enriches space with authenticity and style.

Questo equilibrio tra innovazione tecnologica e sapienza artigiana è ciò che consente ad Alice Ceramica di trasformare la materia in soluzioni uniche, capaci di abitare lo spazio con stile e funzionalità.

This balance between technological innovation and artisanal expertise enables Alice Ceramica to transform raw materials into unique solutions, capable of inhabiting space with style and functionality.

IL VALORE DEL PROCESSO

THE VALUE OF PROCESS

Il processo produttivo di Alice Ceramica è un percorso in cui tecnologia avanzata e maestria artigiana dialogano continuamente. Si parte dalla modellazione del prototipo, realizzato in scala maggiorata e calibrata per anticipare le trasformazioni durante essiccazione e cottura. Dal prototipo si crea uno stampo originale in gesso, matrice per la produzione in serie. La rifinitura è eseguita sia a mano che con robot che riproducono i movimenti umani, garantendo superfici lisce e uniformi. Il manufatto passa in essiccazione forzata per eliminare l'umidità residua, preparandolo alla fase successiva. Dopo un accurato ispezione e collaudo, si procede alla verniciatura, anch'essa manuale o robotica, con applicazione di smalto antibatterico Aliglaze+ a spruzzo che assicura una superficie resistente e facile da pulire. La cottura in forno tunnel a 1250°C per 36 ore conferisce solidità e durabilità. Infine, un ultimo controllo manuale garantisce la qualità e la perfezione di ogni pezzo.

Alice Ceramica's production process is a continuous dialogue between advanced technology and artisan craftsmanship. It begins with the prototype modeling, created in an enlarged and calibrated scale to anticipate transformations during drying and firing. From the prototype, an original plaster mold is crafted, serving as the matrix for series production. The finishing is performed both manually and by robots that replicate human movements, ensuring smooth and uniform surfaces.
The piece undergoes forced drying to eliminate residual moisture, preparing it for the next phase. After thorough inspection and testing, the process continues with painting, also manual or robotic, applying the antibacterial Aliglaze+ enamel by spray for a durable and easy-to-clean surface. The firing takes place in a tunnel kiln at 1250°C for 36 hours, providing solidity and durability. Finally, a last manual inspection guarantees the quality and perfection of each piece.

STANDARD DI ECCELLENZA

STANDARDS OF EXCELLENCE

Alice Ceramica adotta un approccio trasparente e responsabile alla qualità, alla sostenibilità e alla sicurezza.
Il nostro sistema di gestione integrato è in costante evoluzione, per garantire prodotti affidabili, processi tracciabili e un impatto positivo sull'ambiente e sulla comunità.
L'impegno nel conseguire e aggiornare certificazioni riconosciute a livello internazionale riflette la volontà dell'azienda di alzare continuamente i propri standard.
Tutte le certificazioni aggiornate sono disponibili sul nostro sito.

Our integrated management system is constantly evolving to ensure reliable products, traceable processes, and a positive impact on both the environment and the community.
The ongoing pursuit of internationally recognized certifications reflects our commitment to continuously raising our standards.
All up-to-date certifications are available on our website.

OLTRE LA FORMA

BEYOND THE FORM

Alice Ceramica è più di un prodotto: è una visione concreta del progetto contemporaneo.
Un equilibrio costante tra industria e cultura del design, dove materia, tecnica e linguaggio estetico si fondono per dare forma a oggetti duraturi, funzionali e identitari.
Continuiamo a immaginare nuovi modi di abitare il bagno, con lo stesso rigore, la stessa passione e la stessa tensione verso il futuro.

Alice Ceramica is more than a product: it's a concrete vision of contemporary design.
A constant balance between industry and design culture, where material, technique, and aesthetics converge to create enduring, functional, and meaningful objects.
We continue to envision new ways of shaping the bathroom, with the same rigour, the same passion, and the same forward-looking drive.

COLLEZIONI
COLLECTIONS

Nel cuore della materia prende forma un'estetica essenziale, dove la ceramica diventa espressione di equilibrio tra funzione e bellezza. Le collezioni proposte rappresentano un dialogo armonico tra proporzione, materia e luce, pensate per integrarsi con coerenza nei linguaggi dell'architettura contemporanea. Ogni elemento è concepito per abitare lo spazio con sobrietà e carattere, valorizzando la progettualità senza imporsi, in un continuo riferimento alla cultura del design e alla ricerca formale.

At the intersection of form and function, ceramic becomes a medium for refined expression, an essential presence within contemporary architectural language. The collections are defined by balance, materiality, and light, conceived to integrate seamlessly into a wide range of design contexts. Each piece is crafted to inhabit space with quiet strength, enhancing the project without dominating it, in constant dialogue with design culture and formal research.

IDILLA

Design Manuel Di Giacobbe

Alice presenta IDILLA, una collezione che celebra l'artigianalità e l'eccellenza del Made in Italy, fondendo volumi e forme in un dialogo tra passato e presente. Ispirata dal territorio d'origine, IDILLA reinterpreta la tradizione ceramica con uno sguardo contemporaneo, utilizzando bordi spessi e dettagli ricercati per offrire una nuova prospettiva sulla materia. Questa collezione non si limita a esplorare il passato, ma lo rinnova, riscoprendo l'heritage della ceramica con una visione contemporanea. Il risultato è una linea che incarna un ciclo di continua innovazione e rinascita, con un linguaggio estetico che attraversa il tempo e le mode.

Alice presents IDILLA, a collection that celebrates the craftsmanship and excellence of Made in Italy, merging volumes and forms in a dialogue between past and present. Inspired by its place of origin, IDILLA reinterprets ceramic tradition through a contemporary lens, using thick edges and refined details to offer a fresh perspective on the material. This collection goes beyond merely exploring the past; it renews it, rediscovering the heritage of ceramics with a modern vision. The result is a line that embodies a continuous cycle of innovation and rebirth, with an aesthetic language that transcends time and trends.

Lavabi da appoggio
Countertop washbasins

Idillla ø42
Lavabo Washbasin
Cod. 48220101

Idillla 40x40
Lavabo Washbasin
Cod. 48240101

Idillla 60x35
Lavabo Washbasin
Cod. 48230101

Lavabi freestanding
Freestanding washbasins

Idillla
Lavabo da terra
Freestanding washbasin
Cod. 48200101

Idillla open
Lavabo da terra
Freestanding washbasin
Cod. 48210101

Specchio
Mirror

Idillla
Specchio contenitore Cabinet mirror
Cod. MSP85ID01

Strutture
Frameworks

Idillla
Struttura in ceramica
Ceramic framework
Cod. 48320101K + 48300101K

Vasi e bidet
Wc and bidet

Idillla
Vaso Wc
Cod. 48100101

Idillla
Bidet
Cod. 48110101

Idillla
Vaso sospeso
Wall hung wc
Cod. 48120101

Idillla
Bidet sospeso
Wall hung bidet
Cod. 48130101

IDILLA ø42
Lavabo Washbasin

	COD.	EURO Bianco White	EURO Colore Color	EURO I Lucidi	EURO Materia	CM	KG	PACKAGING ITA	PACKAGING EX
Lavabo Idilla ø42 h13. Installazione su piano Idilla washbasin ø42 h13. Countertop installation.	48220101	300,00	450,00	540,00	521,00	ø42 h13	9,5	30	40

IDILLA 40x40
Lavabo Washbasin

	COD.	EURO Bianco White	EURO Colore Color	EURO I Lucidi	EURO Materia	CM	KG	PACKAGING ITA	PACKAGING EX
Lavabo Idilla 40x40 h13. Installazione su piano Idilla washbasin 40x40 h13. Countertop installation.	48240101	300,00	450,00	540,00	521,00	40X40 h13	9	30	40

Piletta in ceramica scarico libero Free flow drain in ceramic	PIL006B	70,00	70,00	70,00	70,00		0,3		
Piletta Up&Down Up&Down drain	PIL008B	70,00	70,00	70,00	70,00		0,3		
Sifone tondo in ottone Finitura cromo Round brass siphon Chrome finish	SIF01	105,00					0,7		
Sifone tondo in ottone Finitura nero matt Round brass siphon Black matt finish	SIF01N	116,00					0,7		

IDILLA 60x35
Lavabo Washbasin

	COD.	EURO Bianco White	EURO Colore Color	EURO I Lucidi	EURO Materia	CM	KG	PACKAGING ITA	PACKAGING EX
Lavabo Idilla 60x35 h13. Installazione su piano Idilla washbasin 60x35 h13. Countertop installation.	48230101	324,00	486,00	584,00	550,00	60X35 h13	11,5	30	40

Piletta in ceramica scarico libero Free flow drain in ceramic	PIL006B	70,00	70,00	70,00	70,00		0,3		
Piletta Up&Down Up&Down drain	PIL008B	70,00	70,00	70,00	70,00		0,3		
Sifone tondo in ottone Finitura cromo Round brass siphon Chrome finish	SIF01	105,00					0,7		
Sifone tondo in ottone Finitura nero matt Round brass siphon Black matt finish	SIF01N	116,00					0,7		

IDILLA FREESTANDING
Lavabo Washbasin

	COD.	EURO Bianco White	EURO Colore Color	EURO I Lucidi	EURO Materia	CM	KG	PACKAGING ITA	PACKAGING EX
Lavabo freestanding Idilla Washbasin freestanding Idilla	48200101	1.500,00	2.250,00	2.700,00	-	ø46 h85	47,5	4	12
Lavabo freestanding Idilla OPEN Washbasin freestanding Idilla OPEN	48210101	1.500,00	2.250,00	2.700,00	-	ø46 h85	47,5	4	12

Piletta in ceramica scarico libero Free flow drain in ceramic	PIL006B	70,00	70,00	70,00	70,00		0,3		
Piletta Up&Down Up&Down drain	PIL008B	70,00	70,00	70,00	70,00		0,3		
Sifone flessibile per Freestanding con scarico a terra Flexible siphon for freestanding with floor drain	SIF07	21,00					0,3		
Fissaggio a sgancio rapido Quick-release fixing kit	FIX05F	26,00					0,3		

IDILLA
Struttura Framework

	COD.	EURO Bianco White	EURO Colore Color	EURO I Lucidi	EURO Materia	CM	KG	PACKAGING ITA	PACKAGING EX
Coppia piani struttura IDILLA - 1 FORO centrale su piano superiore Pair of IDILLA framework shelves - 1 central drain hole on coutertop	48320101K	750,00	1.126,00	1.350,00	1.126,00	75X50 h3	37,5	-	-
Coppia piani struttura IDILLA - SENZA FORO Pair of IDILLA framework shelves - without drain hole	48320101KN	750,00	1.126,00	1.350,00	1.126,00	75X50 h3	37,5	-	-
Coppia colonne struttura IDILLA Pair of Idilla framework columns	48300101K	750,00	1.126,00	1.350,00	1.126,00	ø18 h80	20	-	-
								6*	10*

Kit di fissaggio FIX16 della struttura incluso
FIX16 framework fastening kit included

* Packaging per struttura completa
Complete framework packaging

IDILLA
Vaso Wc

	COD.	EURO Bianco White	EURO Colore Color	EURO I Lucidi	EURO Materia	CM	KG	PACKAGING ITA	PACKAGING EX
Vaso Idilla Idilla WC	48100101	380,00	570,00	684,00	-	55x35	31	15	20

Il vaso viene fornito con riduttore di flusso.
The wc is supplied with a flow reducer.

Sedile IDILLA cerniere cromo a sgancio rapido IDILLA thermosetting with chrome quick-release hinges	MC4801	93,00	186,00	186,00	-		2,5		
Sedile IDILLA cerniere cromo soft-close a sgancio rapido IDILLA seat with chrome soft-close quick-release hinges	MC4801S	116,00	232,00	232,00	-		2,5		
Fissaggio per vaso/bidet sgancio rapido Fixing screws for WC/bidet quick release	FIX05F	26,00					0,3		
Curva in plastica Standard plastic pipe	MCUT	20,00					0,4		

IDILLA
Bidet

	COD.	EURO Bianco White	EURO Colore Color	EURO I Lucidi	EURO Materia	CM	KG	PACKAGING ITA	PACKAGING EX
Bidet Idilla monoforo Bidet Idilla single tap hole	48110101	380,00	570,00	648,00	-	55x35	24,5	15	20

Fissaggio per vaso/bidet sgancio rapido Fixing screws for WC/bidet quick release	FIX05F	26,00					0,3		
Piletta in ceramica scarico libero Free flow drain in ceramic	PIL006B	70,00	70,00	70,00	-		0,3		
Piletta Up&Down Up&Down drain	PIL008B	70,00	70,00	70,00	-		0,3		
Placca cromo Chrome plate	PLACCACROMO	5,00							
Placca cromo ALICE ALICE chrome plate	PLACCACROMOAL	5,00							

IDILLA
Vaso sospeso Wall-hung Wc

	COD.	EURO Bianco White	EURO Colore Color	EURO I Lucidi	EURO Materia	CM	KG	PACKAGING ITA	PACKAGING EX
Vaso Sospeso Idilla Idilla wall hung WC	48120101	380,00	570,00	684,00	-	55x35	22,5	15	20

Il vaso viene fornito con riduttore di flusso.
The wc is supplied with a flow reducer.

Sedile IDILLA cerniere cromo a sgancio rapido IDILLA thermosetting with chrome quick-release hinges	MC4801	93,00	186,00	186,00	-		2,5		
Sedile IDILLA cerniere cromo soft-close a sgancio rapido IDILLA seat with chrome soft-close quick-release hinges	MC4801S	116,00	232,00	232,00	-		2,5		
Staffe di fissaggio per vaso/bidet sospesi Fixing brackets for wall hung WC bidet	FIX04	45,00					1,6		
Fissaggio per vaso/bidet sospeso Fast fixing screws for WC/bidet wall hung	FIX10WBKLIX	39,00					0,4		

IDILLA
Bidet sospeso Wall-hung Bidet

	COD.	EURO Bianco White	EURO Colore Color	EURO I Lucidi	EURO Materia	CM	KG	PACKAGING ITA	PACKAGING EX
Bidet sospeso Idilla monoforo Wall hung bidet Idilla single tap hole	48130101	380,00	570,00	684,00	-	55x35	18	15	20

Staffe di fissaggio per vaso/bidet sospesi Fixing brackets for wall hung WC bidet	FIX04	45,00					1,6		
Fissaggio per vaso/bidet sospeso Fast fixing screws for WC/bidet wall hung	FIX10WBKLIX	39,00					0,4		
Piletta in ceramica scarico libero Free flow drain in ceramic	PIL006B	70,00	70,00	70,00	-		0,3		
Piletta Up&Down Up&Down drain	PIL008B	70,00	70,00	70,00	-		0,3		
Placca cromo Chrome plate	PLACCACROMO	5,00							
Placca cromo ALICE ALICE chrome plate	PLACCACROMOAL	5,00							

IDILLA
Specchio contenitore Storage mirror

Specchio contenitore IDILLA in metallo verniciato a polvere nero, tre ripiani, chiusura softclose dell'anta e maniglia in ceramica personalizzabile in tutte le colorazioni.

IDILLA storage mirror in black powder-coated metal, three shelves, soft-close door, and customizable ceramic handle available in all colors.

COD.	EURO Bianco White	EURO Colore Color	EURO I Lucidi	EURO Materia	CM	KG	PACKAGING ITA	PACKAGING EX
MSP85ID01	1.000,00	1.000,00	1.000,00	1.000,00	52x85 h9	19	-	-

NUR

NUR rappresenta l'apice dell'ingegneria e del design sanitario made in Italy. L'inclinazione negativa del bordo rappresenta la nostra rinnovata attitudine ambiziosa insieme al designer Massimiliano Braconi. Una tecnica di lavorazione brevettata che permette la realizzazione di forme armoniose e ambiziose, in linea con lo spirito di Alice.

NUR represents the pinnacle of engineering and sanitary design made in Italy. The negative slope of the edge represents our renewed ambitious attitude together with the designer Massimiliano Braconi. A patented processing technique that allows the creation of harmonious and ambitious shapes, in line with the spirit of Alice.

Lavabi da appoggio
Countertop washbasins

Nur 60x35
Lavabo Washbasin
Cod. 33250101

Nur 80x35
Lavabo Washbasin
Cod. 33240101

Nur 60x40 plan
Lavabo Washbasin
Cod. 33200101

Nur 60x45 plan
Lavabo Washbasin
Cod. 33210101

Lavabi sospesi
Wall-hung countertop

Nur 55x45
Lavabo Washbasin
Cod. 33180101

Nur 75x45
Lavabo Washbasin
Cod. 33170101

Nur 90x45
Lavabo Washbasin
Cod. 33160101

Lavabi freestanding
Freestanding washbasins

Nur
Lavabo da terra
Freestanding washbasin
Cod. 33140101

Nur open
Lavabo da terra
Freestanding washbasin
Cod. 33230101

Nur plan
Lavabo da terra
Freestanding washbasin
Cod. 33150101

Vasi e bidet
Wc and bidet

Nur
Vaso Wc
Cod. 33100101

Nur
Bidet
Cod. 33110101

Nur
Vaso sospeso
Wall hung wc
Cod. 33120101

Nur
Bidet sospeso
Wall hung bidet
Cod. 33130101

NUR 60x35
Lavabo Washbasin

	COD.	EURO Bianco White	EURO Colore Color	EURO I Lucidi	EURO Materia	CM	KG	PACKAGING ITA	PACKAGING EX
Lavabo Nur 60x35 installazione ad appoggio. Washbasin Nur 60x35 countertop installation.	33250101	440,00	659,00	792,00	708,00	60x35xh14	10,5	30	44

NUR 80x35
Lavabo Washbasin

	COD.	EURO Bianco White	EURO Colore Color	EURO I Lucidi	EURO Materia	CM	KG	PACKAGING ITA	PACKAGING EX
Lavabo Nur 80x35 installazione ad appoggio. Washbasin Nur 80x35 countertop installation.	33240101	579,00	868,00	1.042,00	939,00	80x35xh14	14	18	28

Piletta in ceramica scarico libero Free flow drain in ceramic	PIL006B	70,00	70,00	70,00	70,00		0,3		
Piletta Up&Down Up&Down drain	PIL008B	70,00	70,00	70,00	70,00		0,3		
Sifone tondo in ottone Finitura cromo Round brass siphon Chrome finish	SIF01	105,00					0,7		
Sifone tondo in ottone Finitura nero matt Round brass siphon Black matt finish	SIF01N	116,00					0,7		

NUR 55x45
Lavabo Washbasin

	COD.	EURO Bianco White	EURO Colore Color	EURO I Lucidi	EURO Materia	CM	KG	PACKAGING ITA	PACKAGING EX
Lavabo Nur 55x45 predisposto per rubinetteria monoforo o a parete. Installazione ad appoggio o sospesa. 1 FORO. Washbasin Nur 55x45 single or wall tap hole. Countertop or wall hung installation. 1 TAP HOLE.	33180101	440,00	659,00	792,00	708,00	55x45xh14	15	30	40
Lavabo Nur 55x45 predisposto per rubinetteria monoforo o a parete. Installazione ad appoggio o sospesa. NO FORO RUBINETTO. Washbasin Nur 55x45 single or wall tap hole. Countertop or wall hung installation. NO TAP HOLE.	33180101N	440,00	659,00	792,00	708,00	55x45xh14	15	30	40

NUR 75x45
Lavabo Washbasin

FIX01
2 pz richiesti
per installazione
for installation
2 pcs required

	COD.	EURO Bianco White	EURO Colore Color	EURO I Lucidi	EURO Materia	CM	KG	PACKAGING ITA	PACKAGING EX
Lavabo Nur 75x45 predisposto per rubinetteria monoforo o a parete. Installazione ad appoggio o sospesa. 1 FORO. Washbasin Nur75x45 single or wall tap hole. Countertop or wall hung installation. 1 TAP HOLE.	33170101	579,00	868,00	1.042,00	939,00	75x45xh14	20	18	28
Lavabo Nur 75x45 predisposto per rubinetteria monoforo o a parete. Installazione ad appoggio o sospesa. NO FORO RUBINETTO. Washbasin Nur75x45 single or wall tap hole. Countertop or wall hung installation. NO TAP HOLE.	33170101N	579,00	868,00	1.042,00	939,00	75x45xh14	20	18	28

Kit fissaggio per lavabo sospeso Fixing kit for wall-hung washbasin	FIX01	7,00	-	-	-		0,2		
Piletta in ceramica scarico libero Free flow drain in ceramic	PIL006B	70,00	70,00	70,00	70,00		0,3		
Piletta Up&Down Up&Down drain	PIL008B	70,00	70,00	70,00	70,00		0,3		
Sifone tondo in ottone Finitura cromo Round brass siphon Chrome finish	SIF01	105,00					0,7		
Sifone tondo in ottone Finitura nero matt Round brass siphon Black matt finish	SIF01N	116,00					0,7		

NUR 90x45
Lavabo Washbasin

FIX01
2 pz richiesti
per installazione
for installation
2 pcs required

	COD.	EURO Bianco White	EURO Colore Color	EURO I Lucidi	EURO Materia	CM	KG	PACKAGING ITA	PACKAGING EX
Lavabo Nur 90x45 predisposto per rubinetteria monoforo o a parete. Installazione ad appoggio o sospesa. 1 FORO. Washbasin Nur 90x45 single or wall tap hole. Countertop or wall hung installation. 1 TAP HOLE.	33160101	729,00	1.095,00	1.312,00	1.172,00	90x45xh14	25,5	16	24
Lavabo Nur 90x45 predisposto per rubinetteria monoforo o a parete. Installazione ad appoggio o sospesa. NO FORO RUBINETTO. Washbasin Nur 90x45 single or wall tap hole. Countertop or wall hung installation. NO TAP HOLE.	33160101N	729,00	1.095,00	1.312,00	1.172,00	90x45xh14	25,5	16	24

NUR 60x45 PLAN
Lavabo Washbasin

Lavabo Nur 60x45 PLAN predisposto per rubinetteria monoforo o a parete. Installazione ad appoggio. 1 FORO. Washbasin Nur 60x45 PLAN single or wall tap hole. Countertop installation. 1 TAP HOLE.	33210101	440,00	659,00	792,00	708,00	60x45xh15	15,5	20	40
Lavabo Nur 60x45 PLAN predisposto per rubinetteria monoforo o a parete. Installazione ad appoggio. NO FORO RUBINETTO. Washbasin Nur 60x45 PLAN single or wall tap hole. Countertop installation. NO TAP HOLE.	33210101N	440,00	659,00	792,00	708,00	60x45xh15	15,5	20	40

Kit fissaggio per lavabo sospeso Fixing kit for wall-hung washbasin	FIX01	7,00		-	-		0,2		
Piletta in ceramica scarico libero Free flow drain in ceramic	PIL006B	70,00	70,00	70,00	70,00		0,3		
Piletta Up&Down Up&Down drain	PIL008B	70,00	70,00	70,00	70,00		0,3		
Sifone tondo in ottone Finitura cromo Round brass siphon Chrome finish	SIF01	105,00					0,7		
Sifone tondo in ottone Finitura nero matt Round brass siphon Black matt finish	SIF01N	116,00					0,7		

NUR 60x40 PLAN
Lavabo Washbasin

	COD.	EURO Bianco White	EURO Colore Color	EURO I Lucidi	EURO Materia	CM	KG	PACKAGING ITA	PACKAGING EX
Lavabo Nur 60x40 PLAN predisposto per rubinetteria monoforo o a parete. Installazione ad appoggio. 1 FORO. Washbasin Nur 60x40 PLAN single or wall tap hole. Countertop installation. 1 TAP HOLE.	33200101	440,00	659,00	792,00	708,00	60x40xh15	14	20	40
Lavabo Nur 60x40 PLAN predisposto per rubinetteria monoforo o a parete. Installazione ad appoggio. NO FORO RUBINETTO. Washbasin Nur 60x40 PLAN single or wall tap hole. Countertop installation. NO TAP HOLE.	33200101N	440,00	659,00	792,00	708,00	60x40xh15	14	20	40

Piletta in ceramica scarico libero Free flow drain in ceramic	PIL006B	70,00	70,00	70,00	70,00		0,3		
Piletta Up&Down Up&Down drain	PIL008B	70,00	70,00	70,00	70,00		0,3		
Sifone tondo in ottone Finitura cromo Round brass siphon Chrome finish	SIF01	105,00					0,7		
Sifone tondo in ottone Finitura nero matt Round brass siphon Black matt finish	SIF01N	116,00					0,7		

NUR PLAN
Lavabo Freestanding Washbasin

	COD.	EURO Bianco White	EURO Colore Color	EURO I Lucidi	EURO Materia	CM	KG	PACKAGING ITA	PACKAGING EX
Lavabo freestanding Nur con piano rubinetto. 1 FORO. Washbasin freestanding Nur with tap plan. 1 TAP HOLE.	33150101	3.472,00	5.208,00	6.250,00	-	45x40xh92	45,5	4	8
Lavabo freestanding Nur con piano rubinetto. NO FORO RUBINETTO. Washbasin freestanding Nur with tap plan. NO TAP HOLE.	33150101N	3.472,00	5.208,00	6.250,00	-	45x40xh92	45,5	4	8
Piletta Up&Down Up&Down drain	PIL008B	70,00	70,00	70,00	70,00		0,3		
Piletta in ceramica scarico libero Free flow drain in ceramic	PIL006B	70,00	70,00	70,00	70,00		0,3		
Fissaggio a sgancio rapido Quick-release fixing kit	FIX05F	26,00					0,3		

NUR
Lavabo Freestanding Washbasin

	COD.	EURO Bianco White	EURO Colore Color	EURO I Lucidi	EURO Materia	CM	KG	PACKAGING ITA	PACKAGING EX
Lavabo freestanding Nur Washbasin freestanding Nur	33140101	2.894,00	4.340,00	5.208,00	-	45x40xh92	41,5	4	8
Lavabo freestanding Nur OPEN Washbasin freestanding Nur OPEN	33230101	2.894,00	4.340,00	5.208,00	-	45x40xh92	43,5	4	8
Piletta in ceramica scarico libero Free flow drain in ceramic	PIL006B	70,00	70,00	70,00	70,00		0,3		
Piletta Up&Down Up&Down drain	PIL008B	70,00	70,00	70,00	70,00		0,3		
Sifone flessibile per colonna freestanding scarico a terra Flexible siphon for freestanding column with ground drainage	SIF07	21,00	-	-	-		0,3		
Fissaggio a sgancio rapido Quick-release fixing kit	FIX05F	26,00					0,3		

NUR
Vaso Wc

	COD.	EURO Bianco White	EURO Colore Color	EURO I Lucidi	EURO Materia	CM	KG	PACKAGING ITA	PACKAGING EX
Vaso scarico a p trasformabile a s con curva tecnica WC Nur btw with p outlet convertible to an s with plastic pipe setting Il vaso viene fornito con riduttore di flusso. The wc is supplied with a flow reducer.	33100101	579,00	868,00	1.042,00	-	57x37	28,5	15	20
Sedile Nur cerniere cromo con sistema di sgancio rapido Nur seat cover chrome hinges with quick release system	MC3301	96,00	192,00	192,00	-		2,5		
Sedile Nur cerniere soft-close cromo con sistema di sgancio rapido Nur seat cover chrome hinges soft-close with quick-release system	MC3301S	119,00	239,00	239,00	-		2,5		
Fissaggio per vaso/bidet sgancio rapido Fixing screws for WC/bidet quick release	FIX05F	26,00					0,3		
Curva in plastica Standard plastic pipe	MCUT	2 0,00					0,4		
Curva in plastica Standard plastic pipe	MCUT2	91,00					0,8		
Curva in plastica Standard plastic pipe	MCUT3	20,00					0,5		
Raccordo eccentrico per entrata acqua Erratic water connection inlet connection	MCUT5	10,00					0,1		
Manicotto dritto per scarico Straight sleeve for exhaust	MCUT6	19,00					0,3		
Curva tagliabile per vaso traslato large Cuttable pipe for traslato large wc	MCUT2L	113,00					0,7		
Curva in plastica Standard plastic pipe	MCUT8	19,00					0,3		

NUR
Bidet

	COD.	EURO Bianco White	EURO Colore Color	EURO I Lucidi	EURO Materia	CM	KG	PACKAGING ITA	PACKAGING EX
Bidet monoforo Bidet Nur single tap hole	33110101	579,00	868,00	1.042,00	-	57x37	27,5	15	20
Fissaggio per vaso/bidet sgancio rapido Fixing screws for WC/bidet quick release	FIX05F	26,00					0,3		
Piletta in ceramica scarico libero Free flow drain in ceramic	PIL006B	70,00	70,00	70,00	-		0,3		
Piletta Up&Down Up&Down drain	PIL008B	70,00	70,00	70,00	-		0,3		
Placca cromo Chrome plate	PLACCACROMO	5,00							
Placca cromo ALICE ALICE chrome plate	PLACCACROMOAL	5,00							

NUR
Vaso sospeso Wall-hung Wc

	COD.	EURO Bianco White	EURO Colore Color	EURO I Lucidi	EURO Materia	CM	KG	PACKAGING ITA	PACKAGING EX
Vaso sospeso Nur Wall hung WC Nur	33120101	579,00	868,00	1.042,00	-	57x37	24	15	20

Il vaso viene fornito con riduttore di flusso.
The wc is supplied with a flow reducer.

	COD.	EURO Bianco White	EURO Colore Color	EURO I Lucidi	EURO Materia	CM	KG	PACKAGING ITA	PACKAGING EX
Sedile Nur cerniere cromo con sistema di sgancio rapido Nur seat cover chrome hinges with quick release system	MC3301	96,00	192,00	192,00	-		2,5		
Sedile Nur cerniere soft-close cromo con sistema di sgancio rapido Nur seat cover chrome hinges soft-close with quick-release system	MC3301S	119,00	239,00	239,00	-		2,5		
Staffe di fissaggio per vaso/bidet sospesi Fixing brackets for wall hung WC bidet	FIX04	45,00					1,6		
Fissaggio rapido per vaso/bidet sospeso Fast fixing screw for wall hung WC/bidet	FIX10	31,00					0,4		
Protezione fonoassorbente Sound absorbing protection	MPRSO	8,00							

NUR
Bidet sospeso Wall-hung Bidet

	COD.	EURO Bianco White	EURO Colore Color	EURO I Lucidi	EURO Materia	CM	KG	PACKAGING ITA	PACKAGING EX
Bidet sospeso Nur Wall hung bidet Nur	33130101	579,00	868,00	1.042,00	-	57x37	21,5	15	20
Staffe di fissaggio per vaso/bidet sospesi Fixing brackets for wall hung WC bidet	FIX04	45,00					1,6		
Fissaggio rapido per vaso/bidet sospeso Fast fixing screw for wall hung WC/bidet	FIX10	31,00					0,4		
Piletta in ceramica scarico libero Free flow drain in ceramic	PIL006B	70,00	70,00	70,00	-		0,3		
Piletta Up&Down Up&Down drain	PIL008B	70,00	70,00	70,00	-		0,3		
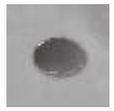 Placca cromo Chrome plate	PLACCACROMO	5,00							
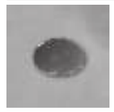 Placca cromo ALICE ALICE chrome plate	PLACCACROMOAL	5,00							
Protezione fonoassorbente Sound absorbing protection	MPRSO	8,00							

LUNARIS

Design Manuel Di Giacobbe

Lunaris è una collezione di lavabi completati da una struttura in acciaio inox verniciato a polveri, che si declina nelle varianti con piano in ceramica o con cassetto laccato tono su tono con il lavabo. Il design dei lavabi si distingue per una vasca semicircolare inscritta in un morbido parallelepipedo dagli spigoli smussati. I generosi piani di appoggio arricchiscono l'estetica ricercata con la funzionalità quotidiana. La struttura si sviluppa sinuosamente con un gioco di curve e nodi facendo da contorno al lavabo con leggerezza e delicata armonia.

Lunaris is a collection of Washbasin complemented by a powder-coated stainless steel framework, available in variations with a ceramic countertop or a lacquered drawer matching the Washbasin. The design of the Washbasins stands out with a semicircular basin nestled within a soft parallelepiped with roundededges. The generous support surfaces enhance the refined aesthetics with everyday functionality. The framework gracefully unfolds with a play of curves and nodes, delicately encompassing the Washbasin.

Lavabi sospesi
o da appoggio
Wall-hung or
countertop washbasins

Lunaris 61x45
Lavabo Washbasin
Cod. 47561401

Lunaris 81x45
Lavabo Washbasin
Cod. 47581401

Lunaris 101x45
Lavabo Washbasin
Cod. 47501401

Lunaris 121x45
Lavabo Washbasin
Cod. 47521401

Specchio
Mirror

Lunaris ø70 cm
Specchio Mirror
Cod. MSP70LU

Strutture
Frameworks

Struttura 61X45 con piano
Framework 61x45 with top
Cod. MSTLN61 + 4756101

Struttura 81X45 con piano
Framework 81x45 with top
Cod. MSTLN81 + 4758101

Struttura 101X45 con piano
Framework 101x45 with top
Cod. MSTLN101 + 47510101

Struttura 121X45 con piano
Framework 121x45 with top
Cod. MSTLN121 + 47512101

Struttura 61X45 con cassetto
Framework 61x45 with drawer
Cod. MSTLN6101

Struttura 81X45 con cassetto
Framework 81x45 with drawer
Cod. MSTLN8101

Struttura 101X45 con cassetto
Framework 101x45 with drawer
Cod. MSTLN10101

Struttura 121X45 con cassetto
Framework 121x45 with drawer
Cod. MSTLN12101

LUNARIS 61x45
Lavabo Washbasin

	COD.	EURO Bianco White	EURO Colore Color	EURO I Lucidi	EURO Materia	CM	KG	PACKAGING ITA	PACKAGING EX
Lavabo LUNARIS 61X45. Installazione ad appoggio o sospesa. 1 FORO. Washbasin LUNARIS 61X45. Countertop and wallhung installation. 1 TAP HOLE.	47561401	350,00	525,00	630,00	618,00	61x45 h14	19	30	40
Lavabo LUNARIS 61X45. Installazione ad appoggio o sospesa. NO FORO RUBINETTO. Washbasin LUNARIS 61X45. Countertop and wallhung installation. NO TAP HOLE.	47561401N	350,00	525,00	630,00	618,00	61x45 h14	19	30	40
Porta salviette. Finitura bianco matt. Towel holder. White matt finish.	PA61HB	191,00				55	1,3		
Porta salviette. Finitura nero matt. Towel holder. Black matt finish.	PA61HN	191,00				55	1,3		
Kit fissaggio per lavabo sospeso Fixing kit for wall-hung washbasin	FIX01	7,00	-	-	-		0,2		
Piletta in ceramica scarico libero Free flow drain in ceramic	PIL006B	70,00	70,00	70,00	70,00		0,3		
Piletta Up&Down Up&Down drain	PIL008B	70,00	70,00	70,00	70,00		0,3		
Sifone tondo in ottone Finitura cromo Round brass siphon Chrome finish	SIF01	105,00					0,7		
Sifone tondo in ottone Finitura nero matt Round brass siphon Black matt finish	SIF01N	116,00					0,7		

LUNARIS 81x45
Lavabo Washbasin

	COD.	EURO Bianco White	EURO Colore Color	EURO I Lucidi	EURO Materia	CM	KG	PACKAGING ITA	PACKAGING EX
Lavabo LUNARIS 81X45. Installazione ad appoggio o sospesa. 1 FORO. Washbasin LUNARIS 81X45. Countertop and wallhung installation. 1 TAP HOLE.	47581401	391,00	587,00	705,00	752,00	81x45 h14	26,5	18	28
Lavabo LUNARIS 81X45. Installazione ad appoggio o sospesa. NO FORO RUBINETTO. Washbasin LUNARIS 81X45. Countertop and wallhung installation. NO TAP HOLE.	47581401N	391,00	587,00	705,00	752,00	81x45 h14	26,5	18	28
Porta salviette. Finitura bianco matt. Towel holder. White matt finish.	PA81HB	216,00				75	1,6		
Porta salviette. Finitura nero matt. Towel holder. Black matt finish.	PA81HN	216,00				75	1,6		
Kit fissaggio per lavabo sospeso Fixing kit for wall-hung washbasin	FIX01	7,00	-	-	-		0,2		
Piletta in ceramica scarico libero Free flow drain in ceramic	PIL006B	70,00	70,00	70,00	70,00		0,3		
Piletta Up&Down Up&Down drain	PIL008B	70,00	70,00	70,00	70,00		0,3		
Sifone tondo in ottone Finitura cromo Round brass siphon Chrome finish	SIF01	105,00					0,7		
Sifone tondo in ottone Finitura nero matt Round brass siphon Black matt finish	SIF01N	116,00					0,7		

LUNARIS 101x45
Lavabo Washbasin

FIX01
2 pz richiesti
per installazione
for installation
2 pcs required

	COD.	EURO Bianco White	EURO Colore Color	EURO I Lucidi	EURO Materia	CM	KG	PACKAGING ITA	PACKAGING EX
Lavabo LUNARIS 101X45. Installazione ad appoggio o sospesa. 1 FORO. Washbasin LUNARIS 101X45. Countertop and wallhung installation. 1 TAP HOLE.	47501401	515,00	773,00	927,00	-	101x45 h14	36	18	24
Lavabo LUNARIS 101X45. Installazione ad appoggio o sospesa. NO FORO RUBINETTO. Washbasin LUNARIS 101X45. Countertop and wallhung installation. NO TAP HOLE.	47501401N	515,00	773,00	927,00	-	101x45 h14	36	18	24
Porta salviette. Finitura bianco matt. Towel holder. White matt finish.	PA101HB	258,00				95	2		
Porta salviette. Finitura nero matt. Towel holder. Black matt finish.	PA101HN	258,00				95	2		
Kit fissaggio per lavabo sospeso Fixing kit for wall-hung washbasin	FIX01	7,00	-	-	-		0,2		
Piletta in ceramica scarico libero Free flow drain in ceramic	PIL006B	70,00	70,00	70,00	70,00		0,3		
Piletta Up&Down Up&Down drain	PIL008B	70,00	70,00	70,00	70,00		0,3		
Sifone tondo in ottone Finitura cromo Round brass siphon Chrome finish	SIF01	105,00					0,7		
Sifone tondo in ottone Finitura nero matt Round brass siphon Black matt finish	SIF01N	116,00					0,7		

LUNARIS 121x45
Lavabo Washbasin

FIX01
2 pz richiesti
per installazione
for installation
2 pcs required

	COD.	EURO Bianco White	EURO Colore Color	EURO I Lucidi	EURO Materia	CM	KG	PACKAGING ITA	PACKAGING EX
Lavabo LUNARIS 121X45. Installazione ad appoggio o sospesa. 1 FORO. Washbasin LUNARIS 121X45. Countertop and wallhung installation. 1 TAP HOLE.	47521401	587,00	881,00	1.057,00	-	121x45 h14	38	15	20
Lavabo LUNARIS 121X45. Installazione ad appoggio o sospesa. NO FORO RUBINETTO. Washbasin LUNARIS 121X45. Countertop and wallhung installation. NO TAP HOLE.	47521401N	587,00	881,00	1.057,00	-	121x45 h14	38	15	20
Porta salviette. Finitura bianco matt. Towel holder. White matt finish.	PA61HB	191,00				55	1,3		
Porta salviette. Finitura nero matt. Towel holder. Black matt finish.	PA61HN	191,00				55	1,3		
Kit fissaggio per lavabo sospeso Fixing kit for wall-hung washbasin	FIX01	7,00	-	-	-		0,2		
Piletta in ceramica scarico libero Free flow drain in ceramic	PIL006B	70,00	70,00	70,00	70,00		0,3		
Piletta Up&Down Up&Down drain	PIL008B	70,00	70,00	70,00	70,00		0,3		
Sifone tondo in ottone Finitura cromo Round brass siphon Chrome finish	SIF01	105,00					0,7		
Sifone tondo in ottone Finitura nero matt Round brass siphon Black matt finish	SIF01N	116,00					0,7		

LUNARIS 61x45
Struttura con piano
Framework with top

		COD.	EURO Bianco White	EURO Colore Color	EURO I Lucidi	EURO Materia	CM	KG	PACKAGING ITA	PACKAGING EX
Struttura con piano in ceramica Lunaris 61x45 BIANCO MATT. WHITE MATT Framework with ceramic top Lunaris 61x45.	struttura framework	MSTLB61	551,00	-	-	-	60x45 h75	18	2	4
	piano top	4756101	155,00	232,00	278,00	247,00	59x43 h2			
Struttura con piano in ceramica Lunaris 61x45 NERO MATT. BLACK MATT Framework with ceramic top Lunaris 61x45.	struttura framework	MSTLN61	551,00	-	-	-	60x45 h75	18	2	4
	piano top	4756101	155,00	232,00	278,00	247,00	59x43 h2			

Lavabo LUNARIS 61X45. Installazione ad appoggio o sospesa. 1 FORO. Washbasin LUNARIS 61X45. Countertop and wallhung installation. 1 TAP HOLE.	47561401	350,00	525,00	630,00	618,00	61x45 h14	19	30	40
Lavabo LUNARIS 61X45. Installazione ad appoggio o sospesa. NO FORO RUBINETTO. Washbasin LUNARIS 61X45. Countertop and wallhung installation. NO TAP HOLE.	47561401N	350,00	525,00	630,00	618,00	61x45 h14	19	30	40

Kit fissaggio per lavabo sospeso Fixing kit for wall-hung washbasin	FIX01	7,00	-	-	-		0,2		
Piletta in ceramica scarico libero Free flow drain in ceramic	PIL006B	70,00	70,00	70,00	70,00		0,3		
Piletta Up&Down Up&Down drain	PIL008B	70,00	70,00	70,00	70,00		0,3		
Sifone tondo in ottone Finitura cromo Round brass siphon Chrome finish	SIF01	105,00					0,7		
Sifone tondo in ottone Finitura nero matt Round brass siphon Black matt finish	SIF01N	116,00					0,7		

LUNARIS 61x45
Struttura con cassetto
Framework with drawer

	COD.	EURO Bianco White	EURO Colore Color	EURO I Lucidi	EURO Materia	CM	KG	PACKAGING ITA	PACKAGING EX
Struttura con cassetto push-pull Lunaris 61x45 BIANCO MATT. WHITE MATT Framework with push-pull drawer Lunaris 61x45.	MSTLB6101	1.895,00	1.689,00	1.895,00	-	60x45 h75	25,5	2	4
Struttura con cassetto push-pull Lunaris 61x45 NERO MATT. BLACK MATT Framework with push-pull drawer Lunaris 61x45.	MSTLN6101	1.895,00	1.689,00	1.895,00	-	60x45 h75	25,5	2	4

Lavabo LUNARIS 61X45. Installazione ad appoggio o sospesa. 1 FORO. Washbasin LUNARIS 61X45. Countertop and wallhung installation. 1 TAP HOLE.	47561401	350,00	525,00	630,00	618,00	61x45 h14	19	30	40
Lavabo LUNARIS 61X45. Installazione ad appoggio o sospesa. NO FORO RUBINETTO. Washbasin LUNARIS 61X45. Countertop and wallhung installation. NO TAP HOLE.	47561401N	350,00	525,00	630,00	618,00	61x45 h14	19	30	40

Kit fissaggio per lavabo sospeso Fixing kit for wall-hung washbasin	FIX01	7,00	-	-	-		0,2		
Piletta in ceramica scarico libero Free flow drain in ceramic	PIL006B	70,00	70,00	70,00	70,00		0,3		
Piletta Up&Down Up&Down drain	PIL008B	70,00	70,00	70,00	70,00		0,3		
Sifone tondo in ottone Finitura cromo Round brass siphon Chrome finish	SIF01	105,00					0,7		
Sifone tondo in ottone Finitura nero matt Round brass siphon Black matt finish	SIF01N	116,00					0,7		

LUNARIS 81x45
Struttura con piano
Framework with top

		COD.	EURO Bianco White	EURO Colore Color	EURO I Lucidi	EURO Materia	CM	KG	PACKAGING ITA	PACKAGING EX
Struttura con piano in ceramica Lunaris 81x45 BIANCO MATT. WHITE MATT Framework with ceramic top Lunaris 81x45.	struttura framework	MSTLB81	628,00	-	-	-	80x45 h75	23	2	4
	piano top	4758101	206,00	309,00	371,00	299,00	79x43 h2			
Struttura con piano in ceramica Lunaris 81x45 NERO MATT. BLACK MATT Framework with ceramic top Lunaris 81x45.	struttura framework	MSTLN81	628,00	-	-	-	80x45 h75	23	2	4
	piano top	4758101	206,00	309,00	371,00	299,00	79x43 h2			

Lavabo LUNARIS 81X45. Installazione ad appoggio o sospesa. 1 FORO. Washbasin LUNARIS 81X45. Countertop and wallhung installation. 1 TAP HOLE.	47581401	391,00	587,00	705,00	752,00	81x45 h14	26,5	21	28
Lavabo LUNARIS 81X45. Installazione ad appoggio o sospesa. NO FORO RUBINETTO. Washbasin LUNARIS 81X45. Countertop and wallhung installation. NO TAP HOLE.	47581401N	391,00	587,00	705,00	752,00	81x45 h14	26,5	21	28

Kit fissaggio per lavabo sospeso Fixing kit for wall-hung washbasin	FIX01	7,00	-	-	-		0,2		
Piletta in ceramica scarico libero Free flow drain in ceramic	PIL006B	70,00	70,00	70,00	70,00		0,3		
Piletta Up&Down Up&Down drain	PIL008B	70,00	70,00	70,00	70,00		0,3		
Sifone tondo in ottone Finitura cromo Round brass siphon Chrome finish	SIF01	105,00					0,7		
Sifone tondo in ottone Finitura nero matt Round brass siphon Black matt finish	SIF01N	116,00					0,7		

LUNARIS 81x45
Struttura con cassetto
Framework with drawer

	COD.	EURO Bianco White	EURO Colore Color	EURO I Lucidi	EURO Materia	CM	KG	PACKAGING ITA	PACKAGING EX
Struttura con cassetto push-pull Lunaris 81x45 BIANCO MATT. WHITE MATT Framework with push-pull drawer Lunaris 81x45.	MSTLB8101	2.060,00	1.844,00	2.060,00	-	80x45 h75	30,5	2	4
Struttura con cassetto push-pull Lunaris 81x45 NERO MATT. BLACK MATT Framework with push-pull drawer Lunaris 81x45.	MSTLN8101	2.060,00	1.844,00	2.060,00	-	80x45 h75	30,5	2	4

Lavabo LUNARIS 81X45. Installazione ad appoggio o sospesa. 1 FORO. Washbasin LUNARIS 81X45. Countertop and wallhung installation. 1 TAP HOLE.	47581401	391,00	587,00	705,00	752,00	81x45 h14	26,5	21	28
Lavabo LUNARIS 81X45. Installazione ad appoggio o sospesa. NO FORO RUBINETTO. Washbasin LUNARIS 81X45. Countertop and wallhung installation. NO TAP HOLE.	47581401N	391,00	587,00	705,00	752,00	81x45 h14	26,5	21	28

Kit fissaggio per lavabo sospeso Fixing kit for wall-hung washbasin	FIX01	7,00	-	-	-		0,2		
Piletta in ceramica scarico libero Free flow drain in ceramic	PIL006B	70,00	70,00	70,00	70,00		0,3		
Piletta Up&Down Up&Down drain	PIL008B	70,00	70,00	70,00	70,00		0,3		
Sifone tondo in ottone Finitura cromo Round brass siphon Chrome finish	SIF01	105,00					0,7		
Sifone tondo in ottone Finitura nero matt Round brass siphon Black matt finish	SIF01N	116,00					0,7		

LUNARIS 101x45
Struttura con piano
Framework with top

		COD.	EURO Bianco White	EURO Colore Color	EURO I Lucidi	EURO Materia	CM	KG	PACKAGING ITA	PACKAGING EX
Struttura con piano in ceramica Lunaris 101x45 BIANCO MATT. WHITE MATT Framework with ceramic top Lunaris 61x45.	struttura framework	MSTLB101	670,00	-	-	-	100x45 h75	27	2	4
	piano top	47510101	258,00	386,00	464,00	-	99x43 h2			
Struttura con piano in ceramica Lunaris 101x45 NERO MATT. BLACK MATT Framework with ceramic top Lunaris 61x45.	struttura framework	MSTLN101	670,00	-	-	-	100x45 h75	27	2	4
	piano top	47510101	258,00	386,00	464,00	-	99x43 h2			

	COD.	EURO Bianco White	EURO Colore Color	EURO I Lucidi	EURO Materia	CM	KG	PACKAGING ITA	PACKAGING EX
Lavabo LUNARIS 101X45. Installazione ad appoggio o sospesa. 1 FORO. Washbasin LUNARIS 101X45. Countertop and wallhung installation. 1 TAP HOLE.	47501401	515,00	773,00	927,00	-	101x45 h14	36	18	24
Lavabo LUNARIS 101X45. Installazione ad appoggio o sospesa. NO FORO RUBINETTO. Washbasin LUNARIS 101X45. Countertop and wallhung installation. NO TAP HOLE.	47501401N	515,00	773,00	927,00	-	101x45 h14	36	18	24

		COD.	EURO Bianco White	EURO Colore Color	EURO I Lucidi	EURO Materia	CM	KG	PACKAGING ITA	PACKAGING EX
	Kit fissaggio per lavabo sospeso Fixing kit for wall-hung washbasin	FIX01	7,00	-	-	-		0,2		
	Piletta in ceramica scarico libero Free flow drain in ceramic	PIL006B	70,00	70,00	70,00	70,00		0,3		
	Piletta Up&Down Up&Down drain	PIL008B	70,00	70,00	70,00	70,00		0,3		
	Sifone tondo in ottone Finitura cromo Round brass siphon Chrome finish	SIF01	105,00					0,7		
	Sifone tondo in ottone Finitura nero matt Round brass siphon Black matt finish	SIF01N	116,00					0,7		

LUNARIS 101x45
Struttura con cassetto
Framework with drawer

	COD.	EURO Bianco White	EURO Colore Color	EURO I Lucidi	EURO Materia	CM	KG	PACKAGING ITA	PACKAGING EX
Struttura con cassetto push-pull Lunaris 101x45 BIANCO MATT. WHITE MATT Framework with push-pull drawer Lunaris 61x45.	MSTLB10101	2.194,00	1.957,00	2.194,00	-	100x45 h75	27	2	4
Struttura con cassetto push-pull Lunaris 101x45 NERO MATT. BLACK MATT Framework with push-pull drawer Lunaris 61x45.	MSTLN10101	2.194,00	1.957,00	2.194,00	-	100x45 h75	27	2	4

	COD.	EURO Bianco White	EURO Colore Color	EURO I Lucidi	EURO Materia	CM	KG	PACKAGING ITA	PACKAGING EX
Lavabo LUNARIS 101X45. Installazione ad appoggio o sospesa. 1 FORO. Washbasin LUNARIS 101X45. Countertop and wallhung installation. 1 TAP HOLE.	47501401	515,00	773,00	927,00	-	101x45 h14	36	18	24
Lavabo LUNARIS 101X45. Installazione ad appoggio o sospesa. NO FORO RUBINETTO. Washbasin LUNARIS 101X45. Countertop and wallhung installation. NO TAP HOLE.	47501401N	515,00	773,00	927,00	-	101x45 h14	36	18	24

		COD.	EURO Bianco White	EURO Colore Color	EURO I Lucidi	EURO Materia	CM	KG	PACKAGING ITA	PACKAGING EX
	Kit fissaggio per lavabo sospeso Fixing kit for wall-hung washbasin	FIX01	7,00	-	-	-		0,2		
	Piletta in ceramica scarico libero Free flow drain in ceramic	PIL006B	70,00	70,00	70,00	70,00		0,3		
	Piletta Up&Down Up&Down drain	PIL008B	70,00	70,00	70,00	70,00		0,3		
	Sifone tondo in ottone Finitura cromo Round brass siphon Chrome finish	SIF01	105,00					0,7		
	Sifone tondo in ottone Finitura nero matt Round brass siphon Black matt finish	SIF01N	116,00					0,7		

LUNARIS 121x45
Struttura con piano
Framework with top

		COD.	EURO Bianco White	EURO Colore Color	EURO I Lucidi	EURO Materia	CM	KG	PACKAGING ITA	PACKAGING EX
Struttura con piano in ceramica Lunaris 121x45 BIANCO MATT. WHITE MATT Framework with ceramic top Lunaris 121x45.	struttura framework	MSTLB121	711,00	-	-	-	120x45 h75	30	2	2
	piano top	47512101	309,00	464,00	556,00	-	119x43 h2			
Struttura con piano in ceramica Lunaris 121x45 NERO MATT. BLACK MATT Framework with ceramic top Lunaris 121x45.	struttura framework	MSTLN121	711,00	-	-	-	120x45 h75	30	2	2
	piano top	47512101	309,00	464,00	556,00	-	119x43 h2			

Lavabo LUNARIS 121X45. Installazione ad appoggio o sospesa. 1 FORO. Washbasin LUNARIS 121X45. Countertop and wallhung installation. 1 TAP HOLE.	47521401	587,00	881,00	1.057,00	-	121x45 h14	38	15	20
Lavabo LUNARIS 121X45. Installazione ad appoggio o sospesa. NO FORO RUBINETTO. Washbasin LUNARIS 121X45. Countertop and wallhung installation. NO TAP HOLE.	47521401N	587,00	881,00	1.057,00	-	121x45 h14	38	15	20

Kit fissaggio per lavabo sospeso Fixing kit for wall-hung washbasin	FIX01	7,00	-	-	-		0,2		
Piletta in ceramica scarico libero Free flow drain in ceramic	PIL006B	70,00	70,00	70,00	70,00		0,3		
Piletta Up&Down Up&Down drain	PIL008B	70,00	70,00	70,00	70,00		0,3		
Sifone tondo in ottone Finitura cromo Round brass siphon Chrome finish	SIF01	105,00					0,7		
Sifone tondo in ottone Finitura nero matt Round brass siphon Black matt finish	SIF01N	116,00					0,7		

LUNARIS 121x45
Struttura con cassetto
Framework with drawer

	COD.	EURO Bianco White	EURO Colore Color	EURO I Lucidi	EURO Materia	CM	KG	PACKAGING ITA	PACKAGING EX
Struttura con cassetto push-pull Lunaris 121x45 BIANCO MATT. WHITE MATT Framework with push-pull drawer Lunaris 121x45.	MSTLB12101	2.482,00	2.215,00	2.482,00	-	120x45 h75	45	2	2
Struttura con cassetto push-pull Lunaris 121x45 NERO MATT. BLACK MATT Framework with push-pull drawer Lunaris 121x45.	MSTLN12101	2.482,00	2.215,00	2.482,00	-	120x45 h75	45	2	2

Lavabo LUNARIS 121X45. Installazione ad appoggio o sospesa. 1 FORO. Washbasin LUNARIS 121X45. Countertop and wallhung installation. 1 TAP HOLE.	47521401	587,00	881,00	1.057,00	-	121x45 h14	38	15	20
Lavabo LUNARIS 121X45. Installazione ad appoggio o sospesa. NO FORO RUBINETTO. Washbasin LUNARIS 121X45. Countertop and wallhung installation. NO TAP HOLE.	47521401N	587,00	881,00	1.057,00	-	121x45 h14	38	15	20

Kit fissaggio per lavabo sospeso Fixing kit for wall-hung washbasin	FIX01	7,00	-	-	-		0,2		
Piletta in ceramica scarico libero Free flow drain in ceramic	PIL006B	70,00	70,00	70,00	70,00		0,3		
Piletta Up&Down Up&Down drain	PIL008B	70,00	70,00	70,00	70,00		0,3		
Sifone tondo in ottone Finitura cromo Round brass siphon Chrome finish	SIF01	105,00					0,7		
Sifone tondo in ottone Finitura nero matt Round brass siphon Black matt finish	SIF01N	116,00					0,7		

LUNARIS ø70
Specchio
Mirror

	COD.	EURO	CM	KG
Specchio Lunaris ø70 con satelliti ø20 orbitanti finitura BIANCO MATT. Lunaris ø70 mirrors with orbiting satellites ø20, WHITE MATT FINISH.	MSP70LUB	1.133,00	ø70	12,7
Specchio Lunaris ø70 con satelliti ø20 orbitanti finitura NERO MATT. Lunaris ø70 mirrors with orbiting satellites ø20, BLACK MATT FINISH.	MSP70LUN	1.133,00	ø70	12,7

EQUILIBRIUM

Sospensione, sintesi perfetta di linee e volumi.
Tre lavabi dalle curve armoniche in dialogo tra estetica ed eleganza, pensati per ambienti sofisticati e raffinati.

Suspension, a perfect synthesis of lines and volumes.
Three Washbasins with harmonious curves halfway between aesthetics and elegance, designed for sophisticated and refined environments.

Lavabi da appoggio
Countertop washbasins

Equilibrium h15
Lavabo Washbasin
Cod. 35100101

Equilibrium h20
Lavabo Washbasin
Cod. 35200101

Equilibrium h17,5
Lavabo Washbasin
Cod. 35300101

Equilibrium
Colonna scarico parete
Wall drain column
Cod. 35000101

Equilibrium
Colonna freestanding
Freestanding column
Cod. 35001101

EQUILIBRIUM h15
Lavabo Washbasin

	COD.	EURO Bianco White	EURO Colore Color	EURO I Lucidi	EURO Materia	CM	KG	PACKAGING ITA	PACKAGING EX
Lavabo Equilibrium H15 Installazione appoggio e su colonna Equilibrium H15 washbasin. Countertop and column installation	35100101	280,00	420,00	505,00	548,00	ø42xh15	7,5	30	40
Colonna in ceramica scarico parete con staffa di fissaggio Ceramic column wall drain with fixing bracket	35000101	324,00	487,00	584,00	633,00	H72,5	10	24	27
Colonna in ceramica freestanding con staffa di fissaggio Ceramic column freestanding with fixing bracket	35001101	324,00	487,00	584,00	633,00	H72,5	10,5	24	27

ACCESSORI PER LAVABO SU PIANO_ACCESSORIES FOR ON COUNTER WASHBASIN

Piletta in ceramica scarico libero Free flow drain in ceramic	PIL010	122,00	122,00	122,00	122,00		0,5		
Sifone tondo in ottone Finitura cromo Round brass siphon Chrome finish	SIF01	105,00					0,7		
Sifone tondo in ottone Finitura nero matt Round brass siphon Black matt finish	SIF01N	116,00					0,7		

ACCESSORI PER LAVABO SU COLONNA_ACCESSORIES FOR ON COLUMN WASHBASIN

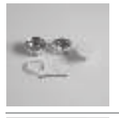 Piletta in ceramica scarico libero Free flow drain in ceramic	PIL006B	70,00	70,00	70,00	70,00		0,3		
Piletta Up&Down Up&Down drain	PIL008B	70,00	70,00	70,00	70,00		0,3		
Sifone flessibile per colonna freestanding scarico a terra Flexible siphon for freestanding column with ground drainage	SIF07	21,00	-	-	-		0,4		
Prolunga piletta per fissaggio su colonna Drain extension for fixing column	MPROCL	26,00					0,2		

EQUILIBRIUM h20
Lavabo Washbasin

	COD.	EURO Bianco White	EURO Colore Color	EURO I Lucidi	EURO Materia	CM	KG	PACKAGING ITA	PACKAGING EX
Lavabo Equilibrium H20 Installazione appoggio e su colonna Equilibrium H20 washbasin. Countertop and column installation	35200101	315,00	473,00	568,00	583,00	ø42xh20	5	30	40
Colonna in ceramica scarico parete con staffa di fissaggio Ceramic column wall drain with fixing bracket	35000101	324,00	487,00	584,00	633,00	H72,5	10	24	27
Colonna in ceramica freestanding con staffa di fissaggio Ceramic column freestanding with fixing bracket	35001101	324,00	487,00	584,00	633,00	H72,5	10,5	24	27

ACCESSORI PER LAVABO SU PIANO_ACCESSORIES FOR ON COUNTER WASHBASIN

Piletta in ceramica scarico libero Free flow drain in ceramic	PIL010	122,00	122,00	122,00	122,00		0,5		
Sifone tondo in ottone Finitura cromo Round brass siphon Chrome finish	SIF01	105,00					0,7		
Sifone tondo in ottone Finitura nero matt Round brass siphon Black matt finish	SIF01N	116,00					0,7		

ACCESSORI PER LAVABO SU COLONNA_ACCESSORIES FOR ON COLUMN WASHBASIN

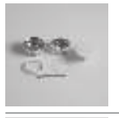 Piletta in ceramica scarico libero Free flow drain in ceramic	PIL006BL	70,00	70,00	70,00	70,00		0,3		
Piletta Up&Down Up&Down drain	PIL008BL	70,00	70,00	70,00	70,00		0,3		
Sifone flessibile per colonna freestanding scarico a terra Flexible siphon for freestanding column with ground drainage	SIF07	21,00					0,4		
Prolunga piletta per fissaggio su colonna Drain extension for fixing column	MPROCL	26,00					0,2		

EQUILIBRIUM h17,5
Lavabo Washbasin

	COD.	EURO Bianco White	EURO Colore Color	EURO I Lucidi	EURO Materia	CM	KG	PACKAGING ITA	PACKAGING EX
Lavabo Equilibrium H17,5 Installazione appoggio e su colonna Equilibrium H17,5 washbasin. Countertop and column installation	35300101	330,00	494,00	593,00	597,00	ø40xh17,5	6	30	40
Colonna in ceramica scarico parete con staffa di fissaggio Ceramic column wall drain with fixing bracket	35000101	324,00	487,00	584,00	633,00	H72,5	10	24	27
Colonna in ceramica freestanding con staffa di fissaggio Ceramic column freestanding with fixing bracket	35001101	324,00	487,00	584,00	633,00	H72,5	10,5	24	27

ACCESSORI PER LAVABO SU PIANO_ACCESSORIES FOR ON COUNTER WASHBASIN

Piletta in ceramica scarico libero Free flow drain in ceramic	PIL010	122,00	122,00	122,00	122,00		0,5		
Sifone tondo in ottone Finitura cromo Round brass siphon Chrome finish	SIF01	105,00					0,7		
Sifone tondo in ottone Finitura nero matt Round brass siphon Black matt finish	SIF01N	116,00					0,7		

ACCESSORI PER LAVABO SU COLONNA_ACCESSORIES FOR ON COLUMN WASHBASIN

Piletta in ceramica scarico libero Free flow drain in ceramic	PIL006B	70,00	70,00	70,00	70,00		0,3		
Piletta Up&Down Up&Down drain	PIL008B	70,00	70,00	70,00	70,00		0,3		
Sifone flessibile per colonna freestanding scarico a terra Flexible siphon for freestanding column with ground drainage	SIF07	21,00		-	-		0,4		
Prolunga piletta per fissaggio su colonna Drain extension for fixing column	MPROCL	26,00					0,2		

HIDE

Forme iconiche. Curve decise e generosi piani d'appoggio per adattarsi ad ogni bagno ed ad ogni esigenza. Funzionalità quotidiana ed estetica razionale.

Iconic shapes. Steep curves and generous plans to be used in every bathrooms and for all necessities. Daily functionality and rational aesthetics.

Lavabi sospesi e da appoggio
Wall-hung and countertop washbasins

Hide 50x35
Lavabo Washbasin
Cod. 31270101S

Hide 60x45
Lavabo Washbasin
Cod. 31230101S

Hide 80x45
Lavabo Washbasin
Cod. 31240101S

Hide 100x45
Lavabo Washbasin
Cod. 31250101S

Hide 120x45
Lavabo Washbasin
Cod. 31260101S

Hide 65x40
Lavabo Washbasin
Cod. 31110101

Hide 85x37
Lavabo Washbasin
Cod. 31100101

Lavabi da appoggio
Countertop washbasins

Hide Circle
Lavabo Washbasin
Cod. 31140101

Hide Stadium
Lavabo Washbasin
Cod. 31120101

Hide 60x37
Lavabo Washbasin
Cod. 31130101

Vasi e bidet
Wc and bidet

Hide Square
Vaso Wc
Cod. 31190101

Hide Square
Bidet
Cod. 31200101

Hide Square
Vaso sospeso
Wall hung wc
Cod. 31210101

Hide Square
Vaso sospeso
Wall hung wc
Cod. 31220101

Hide Round
Vaso Wc
Cod. 31150101

Hide Round
Bidet
Cod. 31160101

Hide Round
Vaso sospeso
Wall hung wc
Cod. 31170101

Hide Round
Bidet sospeso
Wall hung bidet
Cod. 31180101

Hide
Cisterna Cistern
Cod. 26900101

HIDE 50x35
Lavabo Washbasin

	COD.	EURO Bianco White	EURO Colore Color	EURO I Lucidi	EURO Materia	CM	KG	PACKAGING ITA	PACKAGING EX
Lavabo Hide 50x35 installazione sospesa. 1 FORO. Hide 50x35 washbasin. Wall hung installation. 1 TAP HOLE.	31270101S	269,00	403,00	484,00	506,00	50x35	12,5	30	40
Lavabo Hide 50x35 installazione sospesa. NO FORO RUBINETTO. Hide 50x35 washbasin. Wall hung installation. NO TAP HOLE.	31270101SN	269,00	403,00	484,00	506,00	50x35	12,5	30	40
Porta salviette. Finitura cromo. Towel holder. Chrome finish.	PA50H	104,00				50	0,3		
Porta salviette. Finitura nero matt. Towel holder. Black matt finish.	PA50HN	115,00				50	0,3		
Kit fissaggio per lavabo sospeso Fixing kit for wall-hung washbasin	FIX01	7,00					0,2		
Piletta in ceramica scarico libero Free flow drain in ceramic	PIL006B	70,00	70,00	70,00	70,00		0,3		
Piletta Up&Down Up&Down drain	PIL008B	70,00	70,00	70,00	70,00		0,3		
Sifone tondo in ottone Finitura cromo Round brass siphon Chrome finish	SIF01	105,00					0,7		
Sifone tondo in ottone Finitura nero matt Round brass siphon Black matt finish	SIF01N	116,00					0,7		

HIDE 60x45
Lavabo Washbasin

	COD.	EURO Bianco White	EURO Colore Color	EURO I Lucidi	EURO Materia	CM	KG	PACKAGING ITA	PACKAGING EX
Lavabo Hide 60x45 installazione sospesa. 1 FORO. Hide 60x45 washbasin. Wall hung installation. 1 TAP HOLE.	31230101S	286,00	431,00	516,00	554,00	60x45xh 13,5	17,5	30	40
Lavabo Hide 60x45 installazione sospesa. NO FORO RUBINETTO. Hide 60x45 washbasin. Wall hung installation. NO TAP HOLE.	31230101SN	286,00	431,00	516,00	554,00	60x45xh 13,5	17,5	30	40
Porta salviette. Finitura cromo. Towel holder. Chrome finish.	PA60H	115,00				60	0,3		
Porta salviette. Finitura nero matt. Towel holder. Black matt finish.	PA60HN	128,00				60	0,3		
Kit fissaggio per lavabo sospeso Fixing kit for wall-hung washbasin	FIX01	7,00					0,2		
Piletta in ceramica scarico libero Free flow drain in ceramic	PIL006B	70,00	70,00	70,00	70,00		0,3		
Piletta Up&Down Up&Down drain	PIL008B	70,00	70,00	70,00	70,00		0,3		
Sifone tondo in ottone Finitura cromo Round brass siphon Chrome finish	SIF01	105,00					0,7		
Sifone tondo in ottone Finitura nero matt Round brass siphon Black matt finish	SIF01N	116,00					0,7		

HIDE 80x45
Lavabo Washbasin

FIX01
2 pz richiesti
per installazione
for installation
2 pcs required

	COD.	EURO Bianco White	EURO Colore Color	EURO I Lucidi	EURO Materia	CM	KG	PACKAGING ITA	PACKAGING EX
Lavabo Hide 80x45 installazione sospesa. 1 FORO. Hide 80x45 washbasin. Wall hung installation. 1 TAP HOLE.	31240101S	323,00	485,00	583,00	-	80x45xh13,5	20,5	21	28
Lavabo Hide 80x45 installazione sospesa. NO FORO RUBINETTO. Hide 80x45 washbasin. Wall hung installation. NO TAP HOLE.	31240101SN	323,00	485,00	583,00	-	80x45xh13,5	20,5	21	28
Porta salviette. Finitura cromo. Towel holder. Chrome finish.	PA80H	139,00				80	0,4		
Porta salviette. Finitura nero matt. Towel holder. Black matt finish.	PA80HN	150,00				80	0,4		
Kit fissaggio per lavabo sospeso Fixing kit for wall-hung washbasin	FIX01	7,00					0,2		
Piletta in ceramica scarico libero Free flow drain in ceramic	PIL006B	70,00	70,00	70,00	70,00		0,3		
Piletta Up&Down Up&Down drain	PIL008B	70,00	70,00	70,00	70,00		0,3		
Sifone tondo in ottone Finitura cromo Round brass siphon Chrome finish	SIF01	105,00					0,7		
Sifone tondo in ottone Finitura nero matt Round brass siphon Black matt finish	SIF01N	116,00					0,7		

HIDE 100x45
Lavabo Washbasin

FIX01
2 pz richiesti
per installazione
for installation
2 pcs required

	COD.	EURO Bianco White	EURO Colore Color	EURO I Lucidi	EURO Materia	CM	KG	PACKAGING ITA	PACKAGING EX
Lavabo Hide 100x45 installazione sospesa. 1 FORO. Hide 100x45 washbasin. Wall hung installation. 1 TAP HOLE.	31250101S	406,00	609,00	731,00	-	100x45xh13,5	25,5	18	24
Lavabo Hide 100x45 installazione sospesa. NO FORO RUBINETTO. Hide 100x45 washbasin. Wall hung installation. NO TAP HOLE.	31250101SN	406,00	609,00	731,00	-	100x45xh13,5	25,5	18	24
Porta salviette. Finitura cromo. Towel holder. Chrome finish.	PA100H	168,00				100	0,5		
Porta salviette. Finitura nero matt. Towel holder. Black matt finish.	PA100HN	179,00				100	0,5		
Kit fissaggio per lavabo sospeso Fixing kit for wall-hung washbasin	FIX01	7,00					0,2		
Piletta in ceramica scarico libero Free flow drain in ceramic	PIL006B	70,00	70,00	70,00	70,00		0,3		
Piletta Up&Down Up&Down drain	PIL008B	70,00	70,00	70,00	70,00		0,3		
Sifone tondo in ottone Finitura cromo Round brass siphon Chrome finish	SIF01	105,00					0,7		
Sifone tondo in ottone Finitura nero matt Round brass siphon Black matt finish	SIF01N	116,00					0,7		

HIDE 120x45
Lavabo Washbasin

FIX01
2 pz richiesti
per installazione
for installation
2 pcs required

	COD.	EURO Bianco White	EURO Colore Color	EURO I Lucidi	EURO Materia	CM	KG	PACKAGING ITA	PACKAGING EX
Lavabo Hide 120x45 installazione sospesa. 1 FORO. Hide 120x45 washbasin. Wall hung installation. 1 TAP HOLE.	31260101S	477,00	715,00	859,00	-	120x45xh13,5	35	15	20
Lavabo Hide 120x45 installazione sospesa. NO FORO RUBINETTO. Hide 120x45 washbasin. Wall hung installation. NO TAP HOLE.	31260101SN	477,00	715,00	859,00	-	120x45xh13,5	35	15	20
Porta salviette. Finitura cromo. Towel holder. Chrome finish.	PA50H	104,00				50	0,3		
Porta salviette. Finitura nero matt. Towel holder. Black matt finish.	PA50HN	115,00				50	0,3		
Kit fissaggio per lavabo sospeso Fixing kit for wall-hung washbasin	FIX01	7,00					0,2		
Piletta in ceramica scarico libero Free flow drain in ceramic	PIL006B	70,00	70,00	70,00	70,00		0,3		
Piletta Up&Down Up&Down drain	PIL008B	70,00	70,00	70,00	70,00		0,3		
Sifone tondo in ottone Finitura cromo Round brass siphon Chrome finish	SIF01	105,00					0,7		
Sifone tondo in ottone Finitura nero matt Round brass siphon Black matt finish	SIF01N	116,00					0,7		

HIDE 85x37
Lavabo Washbasin

	COD.	EURO Bianco White	EURO Colore Color	EURO I Lucidi	EURO Materia	CM	KG	PACKAGING ITA	PACKAGING EX
Lavabo Hide 85x37 Installazione ad appoggio. 1 FORO. Hide 85x37 washbasin.Countertop installation. 1 TAP HOLE.	31100101	430,00	644,00	773,00	790,00	85x37xh12	18,5	27	36
Lavabo Hide 85x37 Installazione ad appoggio. NO FORO RUBINETTO. Hide 85x37 washbasin.Countertop installation. NO TAP HOLE.	31100101N	430,00	644,00	773,00	790,00	85x37xh12	18,5	27	36

HIDE 65x40
Lavabo Washbasin

	COD.	EURO Bianco White	EURO Colore Color	EURO I Lucidi	EURO Materia	CM	KG	PACKAGING ITA	PACKAGING EX
Lavabo Hide 65x40 Installazione ad appoggio. 1 FORO. Hide 65x40 washbasin.Countertop installation. 1 TAP HOLE.	31110101	403,00	604,00	725,00	671,00	65x40xh12	15,5	30	40
Lavabo Hide 65x40 Installazione ad appoggio. NO FORO RUBINETTO. Hide 65x40 washbasin.Countertop installation. NO TAP HOLE.	31110101N	403,00	604,00	725,00	671,00	65x40xh12	15,5	30	40
Piletta in ceramica scarico libero Free flow drain in ceramic	PIL006B	70,00	70,00	70,00	70,00		0,3		
Piletta Up&Down Up&Down drain	PIL008B	70,00	70,00	70,00	70,00		0,3		
Sifone tondo in ottone Finitura cromo Round brass siphon Chrome finish	SIF01	105,00					0,7		
Sifone tondo in ottone Finitura nero matt Round brass siphon Black matt finish	SIF01N	116,00					0,7		

HIDE CIRCLE
Lavabo Washbasin

	COD.	EURO Bianco White	EURO Colore Color	EURO I Lucidi	EURO Materia	CM	KG	PACKAGING ITA	PACKAGING EX
Lavabo Hide Circle. Installazione ad appoggio. Hide Circle washbasin. Countertop installation.	31140101	305,00	457,00	549,00	542,00	Ø40xh12	7,5	54	90

HIDE STADIUM
Lavabo Washbasin

	COD.	EURO Bianco White	EURO Colore Color	EURO I Lucidi	EURO Materia	CM	KG	PACKAGING ITA	PACKAGING EX
Lavabo Hide Stadium. Installazione ad appoggio. Hide Stadium washbasin. Countertop installation.	31120101	391,00	587,00	705,00	659,00	65x35xh12	10,5	30	40

Piletta in ceramica scarico libero Free flow drain in ceramic	PIL006B	70,00	70,00	70,00	70,00		0,3		
Piletta Up&Down Up&Down drain	PIL008B	70,00	70,00	70,00	70,00		0,3		
Sifone tondo in ottone Finitura cromo Round brass siphon Chrome finish	SIF01	105,00					0,7		
Sifone tondo in ottone Finitura nero matt Round brass siphon Black matt finish	SIF01N	116,00					0,7		

Hide

HIDE 60x37
Lavabo Washbasin

	COD.	EURO Bianco White	EURO Colore Color	EURO I Lucidi	EURO Materia	CM	KG	PACKAGING ITA	PACKAGING EX
Lavabo Hide 60x37 Installazione ad appoggio. Hide 60x37 washbasin.Countertop installation.	31130101	352,00	528,00	634,00	620,00	60x37xh12	13	30	40

Piletta in ceramica scarico libero Free flow drain in ceramic	PIL006B	70,00	70,00	70,00	70,00		0,3		
Piletta Up&Down Up&Down drain	PIL008B	70,00	70,00	70,00	70,00		0,3		
Sifone tondo in ottone Finitura cromo Round brass siphon Chrome finish	SIF01	105,00					0,7		
Sifone tondo in ottone Finitura nero matt Round brass siphon Black matt finish	SIF01N	116,00					0,7		

HIDE SQUARE
Vaso Wc

	COD.	EURO Bianco White	EURO Colore Color	EURO I Lucidi	EURO Materia	CM	KG	PACKAGING ITA	PACKAGING EX
Vaso Hide Square con scarico a p trasformabile a s con curva tecnica WC hide square with p outlet convertible to an s outlet with plastic pipe setting Il vaso viene fornito con riduttore di flusso. The wc is supplied with a flow reducer.	31190101	400,00	599,00	719,00	-	55x35	30	15	20
Cisterna Hide monoblocco compatibile con tutti i vasi a terra di Alice. Cistern Hide for close coupled wc compatible with all Alice floor standing wc.	26900101	274,00	411,00	493,00		96x13	19,5	24	32
Sedile Hide Square cerniere cromo con sistema di sgancio rapido Hide Square seat cover chrome hinges with quick release system	MC3101SQN	96,00	192,00	192,00			2,7		
Sedile Hide Square cerniere soft-close cromo con sistema di sgancio rapido Hide Square seat cover chrome hinges soft-close with quick-release system	MC3101SQSN	119,00	239,00	239,00			2,7		
Meccanismo GEBERIT per cassetta mbl Geberit mechanism for cistern mbl	MBSCG	134,00					2,5		
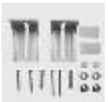 Fissaggio per vaso con cisterna Wc fixing screws with cistern	FIX05	7,00					0,1		
Fissaggio per vaso/bidet sgancio rapido Fixing screws for WC/bidet quick release	FIX05F	26,00					0,3		
Curva in plastica Standard plastic pipe	MCUT	19,00					0,4		
Manicotto dritto per scarico Straight sleeve for exhaust	MCUT6	19,00					0,3		

HIDE SQUARE
Bidet

	COD.	EURO Bianco White	EURO Colore Color	EURO I Lucidi	EURO Materia	CM	KG	PACKAGING ITA	PACKAGING EX
Bidet Hide Square monoforo Bidet Hide Square single tap hole	31200101	400,00	599,00	719,00	-	55x35	26,5	15	20
Fissaggio per vaso/bidet sgancio rapido Fixing screws for WC/bidet quick release	FIX05F	26,00					0,3		
Piletta in ceramica scarico libero Free flow drain in ceramic	PIL006B	70,00	70,00	70,00	-		0,3		
Piletta Up&Down Up&Down drain	PIL008B	70,00	70,00	70,00	-		0,3		
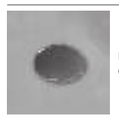 Placca cromo Chrome plate	PLACCACROMO	5,00							
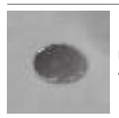 Placca cromo ALICE ALICE chrome plate	PLACCACROMOAL	5,00							

HIDE SQUARE
Vaso sospeso Wall-hung Wc

	COD.	EURO Bianco White	EURO Colore Color	EURO I Lucidi	EURO Materia	CM	KG	PACKAGING ITA	PACKAGING EX
Vaso Sospeso Hide Square Hide Square wall hung WC	31210101	400,00	599,00	719,00	-	55x35	25,5	15	20

Il vaso viene fornito con riduttore di flusso.
The wc is supplied with a flow reducer.

Sedile Hide Square cerniere cromo con sistema di sgancio rapido Hide Square seat cover chrome hinges with quick release system	MC3101SQN	96,00	192,00	192,00			2,7		
Sedile Hide Square cerniere soft-close cromo con sistema di sgancio rapido Hide Square seat cover chrome hinges soft-close with quick-release system	MC3101SQSN	119,00	239,00	239,00			2,7		
Staffe di fissaggio per vaso/bidet sospesi Fixing brackets for wall hung WC bidet	FIX04	45,00					1,6		
Fissaggio rapido per vaso/bidet sospeso Fast fixing screw for wall hung WC/bidet	FIX10	31,00					0,4		
Protezione fonoassorbente Sound absorbing protection	MPRSO	8,00							

HIDE SQUARE
Bidet sospeso Wall-hung Bidet

	COD.	EURO Bianco White	EURO Colore Color	EURO I Lucidi	EURO Materia	CM	KG	PACKAGING ITA	PACKAGING EX
Bidet sospeso Hide Square monoforo Wall hung bidet Hide Square single tap hole	31220101	400,00	599,00	719,00	-	55x35	22,5	15	20

Staffe di fissaggio per vaso/bidet sospesi Fixing brackets for wall hung WC bidet	FIX04	45,00					1,6		
Fissaggio rapido per vaso/bidet sospeso Fast fixing screw for wall hung WC/bidet	FIX10	31,00					0,4		
Piletta in ceramica scarico libero Free flow drain in ceramic	PIL006B	70,00	70,00	70,00	-		0,3		
Piletta Up&Down Up&Down drain	PIL008B	70,00	70,00	70,00	-		0,3		
Placca cromo Chrome plate	PLACCACROMO	5,00							
Placca cromo ALICE ALICE chrome plate	PLACCACROMOAL	5,00							
Protezione fonoassorbente Sound absorbing protection	MPRSO	8,00							

HIDE ROUND
Vaso Wc

	COD.	EURO Bianco White	EURO Colore Color	EURO I Lucidi	EURO Materia	CM	KG	PACKAGING ITA	PACKAGING EX
Vaso Hide Round con scarico a p trasformabile a s con curva tecnica WC Hide Round with p outlet convertible to an s outlet with plastic pipe setting	31150101	400,00	599,00	719,00	-	57x37	31	15	20

Il vaso viene fornito con riduttore di flusso.
The wc is supplied with a flow reducer.

Cisterna Hide monoblocco compatibile con tutti i vasi a terra di Alice. Cistern Hide for close coupled wc compatible with all Alice floor standing wc.	26900101	274,00	411,00	493,00	-	96x13	19,5	24	32
Sedile Hide Round cerniere cromo con sistema di sgancio rapido Hide Round seat cover chrome hinges with quick release system	MC3101N	96,00	192,00	192,00			2,6		
Sedile Hide Round cerniere soft-close cromo con sistema di sgancio rapido Hide Round seat cover chrome hinges soft-close with quick-release system	MC3101SN	119,00	239,00	239,00			2,6		
Meccanismo GEBERIT per cassetta mbl Geberit mechanism for cistern mbl	MBSCG	134,00					2,5		
Fissaggio per vaso con cisterna Wc fixing screws with cistern	FIX05	7,00					0,1		
Fissaggio per vaso/bidet sgancio rapido Fixing screws for WC/bidet quick release	FIX05F	26,00					0,3		
Curva in plastica Standard plastic pipe	MCUT	19,00					0,4		
Manicotto dritto per scarico Straight sleeve for exhaust	MCUT6	19,00					0,3		

HIDE ROUND
Bidet

	COD.	EURO Bianco White	EURO Colore Color	EURO I Lucidi	EURO Materia	CM	KG	PACKAGING ITA	PACKAGING EX
Bidet Hide Round monoforo Bidet Hide Round single tap hole	31160101	400,00	599,00	719,00	-	57x37	26	15	20
Fissaggio per vaso/bidet sgancio rapido Fixing screws for WC/bidet quick release	FIX05F	26,00					0,3		
Piletta in ceramica scarico libero Free flow drain in ceramic	PIL006B	70,00	70,00	70,00	-		0,3		
Piletta Up&Down Up&Down drain	PIL008B	70,00	70,00	70,00	-		0,3		
Placca cromo Chrome plate	PLACCACROMO	5,00							
Placca cromo ALICE ALICE chrome plate	PLACCACROMOAL	5,00							

HIDE ROUND
Vaso sospeso Wall-hung Wc

	COD.	EURO Bianco White	EURO Colore Color	EURO I Lucidi	EURO Materia	CM	KG	PACKAGING ITA	PACKAGING EX
Vaso Sospeso Hide Round Hide Round wall hung WC	31170101	400,00	599,00	719,00	-	57x37	25	15	20

Il vaso viene fornito con riduttore di flusso.
The wc is supplied with a flow reducer.

	COD.	EURO Bianco White	EURO Colore Color	EURO I Lucidi	EURO Materia	CM	KG	PACKAGING ITA	PACKAGING EX
Sedile Hide Round cerniere cromo con sistema di sgancio rapido Hide Round seat cover chrome hinges with quick release system	MC3101N	96,00	192,00	192,00			2,6		
Sedile Hide Round cerniere soft-close cromo con sistema di sgancio rapido Hide Round seat cover chrome hinges soft-close with quick-release system	MC3101SN	119,00	239,00	239,00			2,6		
Staffe di fissaggio per vaso/bidet sospesi Fixing brackets for wall hung WC bidet	FIX04	45,00					1,6		
Fissaggio rapido per vaso/bidet sospeso Fast fixing screw for wall hung WC/bidet	FIX10	31,00					0,4		
Protezione fonoassorbente Sound absorbing protection	MPRSO	8,00							

HIDE ROUND
Bidet sospeso Wall-hung Bidet

	COD.	EURO Bianco White	EURO Colore Color	EURO I Lucidi	EURO Materia	CM	KG	PACKAGING ITA	PACKAGING EX
Bidet sospeso monoforo Hide Round Hide Round wall hung bidet single tap hole	31180101	400,00	599,00	719,00	-	57x37	21	15	20
Staffe di fissaggio per vaso/bidet sospesi Fixing brackets for wall hung WC bidet	FIX04	45,00					1,6		
Fissaggio rapido per vaso/bidet sospeso Fast fixing screw for wall hung WC/bidet	FIX10	31,00					0,4		
Piletta in ceramica scarico libero Free flow drain in ceramic	PIL006B	70,00	70,00	70,00	-		0,3		
Piletta Up&Down Up&Down drain	PIL008B	70,00	70,00	70,00	-		0,3		
Placca cromo Chrome plate	PLACCACROMO	5,00							
Placca cromo ALICE ALICE chrome plate	PLACCACROMOAL	5,00							
Protezione fonoassorbente Sound absorbing protection	MPRSO	8,00							

WUNDER

La dinamicità delle forme morbide ed avvolgenti si mescola alla concretezza della ceramica e restituisce un prodotto versatile, adattabile ad ogni stile ed esigenza. Le linee flat dei bordi superiori abbinano contemporaneità estetica ad una comprovata e ricercata funzionalità quotidiana.

The dynamism of the soft and enveloping shapes mixes with the concreteness of the ceramic and returns a versatile product, adaptable to every style and need. The flat lines of the upper edges combine aesthetic contemporaneity with a proven and refined daily functionality.

Lavabi sospesi
Wall-hung washbasins

Wunder 60x45
Lavabo Washbasin
Cod. 45560101S

Wunder 70x45
Lavabo Washbasin
Cod. 45570101S

Vasi e bidet
Wc and bidet

Wunder
Vaso Wc
Cod. 45100101

Wunder
Bidet
Cod. 45110101

Wunder
Vaso sospeso
Wall hung wc
Cod. 45000101

Wunder
Bidet sospeso
Wall hung bidet
Cod. 45010101

WUNDER 60x45
Lavabo Washbasin

	COD.	EURO Bianco White	EURO Colore Color	EURO I Lucidi	EURO Materia	CM	KG	PACKAGING ITA	PACKAGING EX
Lavabo Wunder 60x45. Installazione sospeso. 1 FORO. Wunder 60x45 washbasin. Wall-hung installation. 1 TAP HOLE.	45560101S	268,00	402,00	482,00	536,00	60x45xh15	15	30	40
Lavabo Wunder 60x45. Installazione sospeso. NO FORO RUBINETTO. Wunder 60x45 washbasin. Wall-hung installation. NO TAP HOLE.	45560101SN	268,00	402,00	482,00	536,00	60x45xh15	15	30	40
Kit fissaggio per lavabo sospeso Fixing kit for wall-hung washbasin	FIX01	7,00					0,2		
Piletta in ceramica scarico libero Free flow drain in ceramic	PIL006B	70,00	70,00	70,00	70,00		0,3		
Piletta Up&Down Up&Down drain	PIL008B	70,00	70,00	70,00	70,00		0,3		
Sifone tondo in ottone Finitura cromo Round brass siphon Chrome finish	SIF01	105,00					0,7		
Sifone tondo in ottone Finitura nero matt Round brass siphon Black matt finish	SIF01N	116,00					0,7		

WUNDER 75x45
Lavabo Washbasin

	COD.	EURO Bianco White	EURO Colore Color	EURO I Lucidi	EURO Materia	CM	KG	PACKAGING ITA	PACKAGING EX
Lavabo Wunder 75x45. Installazione sospeso. 1 FORO. Wunder 75x45 washbasin. Wall-hung installation. 1 TAP HOLE.	45570101S	309,00	464,00	556,00	670,00	75x45xh15	20	21	28
Lavabo Wunder 75x45. Installazione sospeso. NO FORO RUBINETTO. Wunder 75x45 washbasin. Wall-hung installation. NO TAP HOLE.	45570101SN	309,00	464,00	556,00	670,00	75x45xh15	20	21	28
Kit fissaggio per lavabo sospeso Fixing kit for wall-hung washbasin	FIX01	7,00					0,2		
Piletta in ceramica scarico libero Free flow drain in ceramic	PIL006B	70,00	70,00	70,00	70,00		0,3		
Piletta Up&Down Up&Down drain	PIL008B	70,00	70,00	70,00	70,00		0,3		
Sifone tondo in ottone Finitura cromo Round brass siphon Chrome finish	SIF01	105,00					0,7		
Sifone tondo in ottone Finitura nero matt Round brass siphon Black matt finish	SIF01N	116,00					0,7		

WUNDER
Vaso Wc

	COD.	EURO Bianco White	EURO Colore Color	EURO I Lucidi	EURO Materia	CM	KG	PACKAGING ITA	PACKAGING EX
Vaso Wunder Wunder WC	45100101	371,00	556,00	667,00	-	53x31	30,5	15	20
Il vaso viene fornito con riduttore di flusso. The wc is supplied with a flow reducer.									
Sedile Wunder cerniere cromo Wunder thermosetting chrome seat cover	MC4501	96,00	192,00	192,00	-		2,9		
Sedile Wunder cerniere cromo soft-close Wunder thermosetting chrome seat cover with softclose hinges	MC4501S	119,00	239,00	239,00	-		2,9		
Fissaggio per vaso/bidet sgancio rapido Fixing screws for WC/bidet quick release	FIX05F	26,00					0,3		
Curva in plastica Standard plastic pipe	MCUT	19,00					0,4		
Curva in plastica Standard plastic pipe	MCUT2	91,00					0,8		
Curva tagliabile per vaso traslato large Cuttable pipe for traslato large wc	MCUT2L	26,00					0,7		
Curva in plastica Standard plastic pipe	MCUT3	19,00					0,5		
Raccordo eccentrico per entrata acqua Erratic water connection inlet connection	MCUT5	10,00					0,1		
Manicotto dritto per scarico Straight sleeve for exhaust	MCUT6	19,00					0,3		
Curva in plastica Standard plastic pipe	MCUT8	19,00					0,3		

WUNDER
Bidet

	COD.	EURO Bianco White	EURO Colore Color	EURO I Lucidi	EURO Materia	CM	KG	PACKAGING ITA	PACKAGING EX
Bidet Wunder monoforo Bidet Wunder single tap hole	45110101	371,00	556,00	667,00	-	53x31	27	15	20
Fissaggio per vaso/bidet sgancio rapido Fixing screws for WC/bidet quick release	FIX05F	26,00					0,3		
Piletta in ceramica scarico libero Free flow drain in ceramic	PIL006B	70,00	70,00	70,00	-		0,3		
Piletta Up&Down Up&Down drain	PIL008B	70,00	70,00	70,00	-		0,3		
Placca cromo Chrome plate	PLACCACROMO	5,00							
Placca cromo ALICE ALICE chrome plate	PLACCACROMOAL	5,00							

WUNDER
Vaso sospeso Wall-hung Wc

	COD.	EURO Bianco White	EURO Colore Color	EURO I Lucidi	EURO Materia	CM	KG	PACKAGING ITA	PACKAGING EX
Vaso sospeso Wunder Wunder wall hung WC	45000101	371,00	556,00	667,00	-	53x31	23,5	15	20

Il vaso viene fornito con riduttore di flusso.
The wc is supplied with a flow reducer.

	COD.	EURO Bianco White	EURO Colore Color	EURO I Lucidi	EURO Materia	CM	KG	PACKAGING ITA	PACKAGING EX
Sedile Wunder cerniere cromo Wunder thermosetting chrome seat cover	MC4501	96,00	192,00	192,00	-		2,9		
Sedile Wunder cerniere cromo soft-close Wunder thermosetting chrome seat cover with softclose hinges	MC4501S	119,00	239,00	239,00	-		2,9		
Staffe di fissaggio per vaso/bidet sospesi Fixing brackets for wall hung WC bidet	FIX04	45,00					1,6		
Fissaggio per vaso/bidet sospeso Fast fixing screws for WC/bidet wall hung	FIX10WBKLIX	39,00					0,4		

WUNDER
Bidet sospeso Wall-hung Bidet

	COD.	EURO Bianco White	EURO Colore Color	EURO I Lucidi	EURO Materia	CM	KG	PACKAGING ITA	PACKAGING EX
Bidet sospeso Wunder monoforo Wall hung bidet Wunder single tap hole	45010101	371,00	556,00	667,00	-	53x31	21,5	15	20
Staffe di fissaggio per vaso/bidet sospesi Fixing brackets for wall hung WC bidet	FIX04	45,00					1,6		
Fissaggio per vaso/bidet sospeso Fast fixing screws for WC/bidet wall hung	FIX10WBKLIX	39,00					0,4		
Piletta in ceramica scarico libero Free flow drain in ceramic	PIL006B	70,00	70,00	70,00	-		0,3		
Piletta Up&Down Up&Down drain	PIL008B	70,00	70,00	70,00	-		0,3		
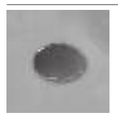 Placca cromo Chrome plate	PLACCACROMO	5,00							
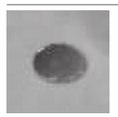 Placca cromo ALICE ALICE chrome plate	PLACCACROMOAL	5,00							

FORM

Lavabi sinuosi con un particolare effetto sospeso sulla base. La caratteristica forma permette una pulizia e un igiene più profonda, oltre ad un impatto visivo unico nel suo genere.

Sinuous Washbasins with a peculiar suspended effect on the base. The atypical shape allows for deeper cleaning and hygiene, as well as a unique visual effect of its kind.

Lavabi da appoggio
Countertop washbasins

Form ø45
Lavabo Washbasin
Cod. 22420101

Form 60x35
Lavabo Washbasin
Cod. 22410101

Form 65x40
Lavabo Washbasin
Cod. 22400101

Form ø37 h15
Lavabo Washbasin
Cod. 22430101

Form 60x35 h15
Lavabo Washbasin
Cod. 22440101

Form 60x37 h15
Lavabo Washbasin
Cod. 22450101

Lavabi da incasso
Inset washbasins

Form ø40
Lavabo incasso
Inset washbasin
Cod. 22481101

Form 60x35
Lavabo incasso
Inset washbasin
Cod. 22441101

Form 65x40
Lavabo incasso
Inset washbasin
Cod. 22401101

Lavabi sospesi o da appoggio
Wall-hung or countertop washbasins

Form 68x45 h15,5
Lavabo Washbasin
Cod. 22490101

Orinatoi
Urinals

Form
Orinatoio Urinal
Cod. 22260101

Form
Orinatoio con fotocellula
Urinal with photocell
Cod. 22260101FC

Form
Orinatoio con fori coprivaso
Urinal with seat-cover holes
Cod. 22260101CW

Vasi e bidet
Wc and bidet

Form h50 Traslato
Vaso Wc
Cod. 22271101

Form h50
Bidet
Cod. 22280101

Form
Vaso sospeso
Wall hung wc
Cod. 22300101

Form
Bidet sospeso
Wall hung bidet
Cod. 22310101

Form
Vaso Wc
Cod. 22240101

Form Traslato
Vaso Wc
Cod. 22240101TR

Form
Bidet
Cod. 22250101

Form 50
Vaso Wc
Cod. 22245101

Form 50
Bidet
Cod. 22255101

FORM ø45
Lavabo Washbasin

	COD.	EURO Bianco White	EURO Colore Color	EURO I Lucidi	EURO Materia	CM	KG	PACKAGING ITA	PACKAGING EX
Lavabo Form 45 Installazione ad appoggio Form 45 washbasin countertop installation	22420101	333,00	499,00	598,00	570,00	Ø45xh12	7,5	42	60

FORM 60x35
Lavabo Washbasin

Lavabo Form 60x35. Installazione ad appoggio Form 60x35 washbasin. Countertop installation	22410101	334,00	501,00	600,00	602,00	60x35xh12	11	30	40

FORM 65x40
Lavabo Washbasin

Lavabo Form 65x40. Installazione ad appoggio Form 65x40 washbasin. Countertop installation	22400101	334,00	501,00	600,00	602,00	65x40xh12	11,5	30	40
Piletta in ceramica scarico libero Free flow drain in ceramic	PIL006B	70,00	70,00	70,00	70,00		0,3		
Piletta Up&Down Up&Down drain	PIL008B	70,00	70,00	70,00	70,00		0,3		
Sifone tondo in ottone Finitura cromo Round brass siphon Chrome finish	SIF01	105,00					0,7		
Sifone tondo in ottone Finitura nero matt Round brass siphon Black matt finish	SIF01N	116,00					0,7		

FORM ø40
Lavabo Washbasin

	COD.	EURO Bianco White	EURO Colore Color	EURO I Lucidi	EURO Materia	CM	KG	PACKAGING ITA	PACKAGING EX
Lavabo FORM ø40. Installazione ad incasso. Washbasin FORM ø40. Inset installation.	22481101	333,00	499,00	598,00	570,00	Ø40xh12	7,5	30	40

FORM 60x35
Lavabo Washbasin

Lavabo FORM Rettangolare 60x35. Installazione ad incasso. Washbasin FORM Rectangular 60x35. Inset installation.	22441101	334,00	501,00	600,00	602,00	60x35xh12	10,5	30	40

FORM 65x40
Lavabo Washbasin

Lavabo FORM Ovale 65x40. Installazione ad incasso. Washbasin FORM Oval 65x40. Inset installation.	22401101	334,00	501,00	600,00	602,00	65x40xh12	12	30	40
Piletta in ceramica scarico libero Free flow drain in ceramic	PIL006B	70,00	70,00	70,00	70,00		0,3		
Piletta Up&Down Up&Down drain	PIL008B	70,00	70,00	70,00	70,00		0,3		
Sifone tondo in ottone Finitura cromo Round brass siphon Chrome finish	SIF01	105,00					0,7		
Sifone tondo in ottone Finitura nero matt Round brass siphon Black matt finish	SIF01N	116,00					0,7		

FORM 37 h15
Lavabo Washbasin

	COD.	EURO Bianco White	EURO Colore Color	EURO I Lucidi	EURO Materia	CM	KG	PACKAGING ITA	PACKAGING EX
Lavabo Form 37 H15. Installazione ad appoggio Form 37 H15 washbasin. Countertop installation	22430101	287,00	431,00	517,00	555,00	37xh15	5,5	30	40

FORM 60x37 h15
Lavabo Washbasin

Lavabo Form 60x37xH15. Installazione ad appoggio Form 60x37 H15 washbasin. Countertop installation	22450101	287,00	431,00	517,00	555,00	60x37xh15	11	30	40

FORM 60x35
Lavabo Washbasin

Lavabo Form 60x35xH15. Installazione ad appoggio Form 60x35xH15 washbasin. Countertop installation	22440101	287,00	431,00	517,00	555,00	60x35xh15	8,5	30	40
Piletta in ceramica scarico libero Free flow drain in ceramic	PIL006B	70,00	70,00	70,00	70,00		0,3		
Piletta Up&Down Up&Down drain	PIL008B	70,00	70,00	70,00	70,00		0,3		
Sifone tondo in ottone Finitura cromo Round brass siphon Chrome finish	SIF01	105,00					0,7		
Sifone tondo in ottone Finitura nero matt Round brass siphon Black matt finish	SIF01N	116,00					0,7		

FORM 68x45
Lavabo Washbasin

	COD.	EURO Bianco White	EURO Colore Color	EURO I Lucidi	EURO Materia	CM	KG	PACKAGING ITA	PACKAGING EX
Lavabo Form 68x45. Installazione sospesa. 1 FORO. Form washbasin 68x45. Wall-hung installation. 1 TAP HOLE.	22490101S	309,00	464,00	556,00	670,00	68x45xh15,5	20	21	28
Lavabo Form 68x45. Installazione sospesa. NO FORO RUBINETTO. Form washbasin 68x45. Wall-hung installation. NO TAP HOLE.	22490101SN	309,00	464,00	556,00	670,00	68x45xh15,5	20	21	28
Kit fissaggio per lavabo sospeso Fixing kit for wall-hung washbasin	FIX01	7,00					0,2		
Piletta in ceramica scarico libero Free flow drain in ceramic	PIL006B	70,00	70,00	70,00	70,00		0,3		
Piletta Up&Down Up&Down drain	PIL008B	70,00	70,00	70,00	70,00		0,3		
Sifone tondo in ottone Finitura cromo Round brass siphon Chrome finish	SIF01	105,00					0,7		
Sifone tondo in ottone Finitura nero matt Round brass siphon Black matt finish	SIF01N	116,00					0,7		
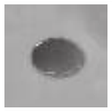 Placca cromo Chrome plate	PLACCACROMO	5,00							
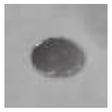 Placca cromo ALICE ALICE chrome plate	PLACCACROMOAL	5,00							

FORM
Vaso Wc

	COD.	EURO Bianco White	EURO Colore Color	EURO I Lucidi	EURO Materia	CM	KG	PACKAGING ITA	PACKAGING EX
Vaso Form scarico a p trasformabile a s con curva tecnica WC Form btw with p outlet convertible to an s with plastic pipe setting Il vaso viene fornito con riduttore di flusso. The wc is supplied with a flow reducer.	22240101	341,00	511,00	614,00	-	54x35	27,5	15	20
Vaso con scarico TRASLATO a pavimento WC floor trap with ADJUSTABLE flush system Il vaso viene fornito con riduttore di flusso. The wc is supplied with a flow reducer.	22240101TR	376,00	563,00	677,00	-	54x35	25,5	15	20
Sedile Form cerniere cromo Form thermosetting chrome seat cover	MC2201E	96,00	192,00	192,00	-		2,4		
Sedile Form cerniere cromo soft-close Form thermosetting chrome seat cover with softclose hinges	MC2201ES	118,00	239,00	239,00	-		2,4		
Fissaggio per vaso/bidet sgancio rapido Fixing screws for WC/bidet quick release	FIX05F	26,00					0,3		
Curva in plastica Standard plastic pipe	MCUT	19,00					0,4		
Curva in plastica Standard plastic pipe	MCUT2	91,00					0,8		
Curva tagliabile per vaso traslato large Cuttable pipe for traslato large wc	MCUT2L	26,00					0,7		
Curva in plastica Standard plastic pipe	MCUT3	19,00					0,5		
Raccordo eccentrico per entrata acqua Erratic water connection inlet connection	MCUT5	10,00					0,1		
Manicotto dritto per scarico Straight sleeve for exhaust	MCUT6	19,00					0,3		
Curva in plastica Standard plastic pipe	MCUT8	19,00					0,3		

FORM
Bidet

	COD.	EURO Bianco White	EURO Colore Color	EURO I Lucidi	EURO Materia	CM	KG	PACKAGING ITA	PACKAGING EX
Bidet monoforo Bidet Form single tap hole	22250101	341,00	511,00	614,00	-	54x35	25	15	20
Fissaggio per vaso/bidet sgancio rapido Fixing screws for WC/bidet quick release	FIX05F	26,00					0,3		
Piletta in ceramica scarico libero Free flow drain in ceramic	PIL006B	70,00	70,00	70,00	-		0,3		
Piletta Up&Down Up&Down drain	PIL008B	70,00	70,00	70,00	-		0,3		
Kit 2 pz eccentrico regolabile per bidet 2-pieces adjustable eccentric fitting kit for bidet	MCUT7	46,00					0,4		
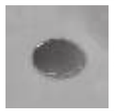 Placca cromo Chrome plate	PLACCACROMO	5,00							
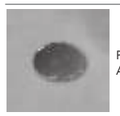 Placca cromo ALICE ALICE chrome plate	PLACCACROMOAL	5,00							

FORM 50
Vaso Wc

	COD.	EURO Bianco White	EURO Colore Color	EURO I Lucidi	EURO Materia	CM	KG	PACKAGING ITA	PACKAGING EX
Vaso Form 50. Form Wc 50.	22245101	309,00	464,00	556,00	-	50x35	26	15	20

Il vaso viene fornito con riduttore di flusso.
The wc is supplied with a flow reducer.

Sedile Form cerniere cromo Form thermosetting chrome seat cover	MC2201E	96,00	192,00	192,00	-		2,4		
Sedile Form cerniere cromo soft-close Form thermosetting chrome seat cover with softclose hinges	MC2201ES	118,00	239,00	239,00	-		2,4		
Fissaggio per vaso/bidet sgancio rapido Fixing screws for WC/bidet quick release	FIX05F	26,00					0,3		
Curva in plastica Standard plastic pipe	MCUT	19,00					0,4		
Manicotto dritto per scarico Straight sleeve for exhaust	MCUT6	19,00					0,3		

FORM 50
Bidet

	COD.	EURO Bianco White	EURO Colore Color	EURO I Lucidi	EURO Materia	CM	KG	PACKAGING ITA	PACKAGING EX
Bidet monoforo Form 50 Bidet Form 50 single tap hole	22255101	309,00	464,00	556,00	-	50x35	23,5	15	20

Fissaggio per vaso/bidet sgancio rapido Fixing screws for WC/bidet quick release	FIX05F	26,00					0,3		
Piletta in ceramica scarico libero Free flow drain in ceramic	PIL006B	70,00	70,00	70,00	-		0,3		
Piletta Up&Down Up&Down drain	PIL008B	70,00	70,00	70,00	-		0,3		
Placca cromo Chrome plate	PLACCACROMO	5,00							
Placca cromo ALICE ALICE chrome plate	PLACCACROMOAL	5,00							

FORM H50 TRASLATO
Vaso Wc

	COD.	EURO Bianco White	EURO Colore Color	EURO I Lucidi	EURO Materia	CM	KG	PACKAGING ITA	PACKAGING EX
Vaso Form H50 traslato WC Form H50 traslato	22271101	462,00	693,00	832,00	-	54x35xh50	29,5	15	20

Il vaso viene fornito con riduttore di flusso.
The wc is supplied with a flow reducer.

	COD.	EURO Bianco White	EURO Colore Color	EURO I Lucidi	EURO Materia	CM	KG	PACKAGING ITA	PACKAGING EX
Sedile Form cerniere cromo Form thermosetting chrome seat cover	MC2201E	96,00	192,00	192,00	-		2,4		
Sedile Form cerniere cromo soft-close Form thermosetting chrome seat cover with softclose hinges	MC2201ES	119,00	239,00	239,00	-		2,4		
Fissaggio per vaso/bidet sgancio rapido Fixing screws for WC/bidet quick release	FIX05F	26,00					0,3		
Curva in plastica Standard plastic pipe	MCUT	19,00					0,4		
Curva in plastica Standard plastic pipe	MCUT2	91,00					0,8		
Curva tagliabile per vaso traslato large Cuttable pipe for traslato large wc	MCUT2L	113,00					0,7		
Curva in plastica Standard plastic pipe	MCUT3	19,00					0,5		
Raccordo eccentrico per entrata acqua Erratic water connection inlet connection	MCUT5	10,00					0,1		
Manicotto dritto per scarico Straight sleeve for exhaust	MCUT6	19,00					0,3		
Curva in plastica Standard plastic pipe	MCUT8	19,00					0,3		

FORM H50
Bidet

	COD.	EURO Bianco White	EURO Colore Color	EURO I Lucidi	EURO Materia	CM	KG	PACKAGING ITA	PACKAGING EX
Bidet monoforo H50 Bidet Form Square H50 single tap hole	22280101	462,00	693,00	832,00	-	54x35xh50	27,5	15	20

	COD.	EURO Bianco White	EURO Colore Color	EURO I Lucidi	EURO Materia	CM	KG	PACKAGING ITA	PACKAGING EX
Fissaggio per vaso/bidet sgancio rapido Fixing screws for WC/bidet quick release	FIX05F	26,00					0,3		
Piletta in ceramica scarico libero Free flow drain in ceramic	PIL006B	70,00	70,00	70,00	-		0,3		
Piletta Up&Down Up&Down drain	PIL008B	70,00	70,00	70,00	-		0,3		
Kit 2 pz eccentrico regolabile per bidet 2-pieces adjustable eccentric fitting kit for bidet	MCUT7	46,00					0,4		
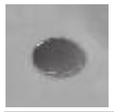 Placca cromo Chrome plate	PLACCACROMO	5,00							
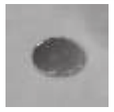 Placca cromo ALICE ALICE chrome plate	PLACCACROMOAL	5,00							

FORM
Vaso sospeso Wall-hung Wc

	COD.	EURO Bianco White	EURO Colore Color	EURO I Lucidi	EURO Materia	CM	KG	PACKAGING ITA	PACKAGING EX
Vaso sospeso Form Form wall hung WC	22300101	316,00	474,00	570,00	-	50x35	21	15	20

Il vaso viene fornito con riduttore di flusso.
The wc is supplied with a flow reducer.

Sedile Form cerniere cromo Form thermosetting chrome seat cover	MC2201E	96,00	192,00	192,00	-		2,4		
Sedile Form cerniere cromo soft-close Form thermosetting chrome seat cover with softclose hinges	MC2201ES	118,00	239,00	239,00	-		2,4		
Staffe di fissaggio per vaso/bidet sospesi Fixing brackets for wall hung WC bidet	FIX04	45,00					1,6		
Fissaggio rapido per vaso/bidet sospeso Fast fixing screw for wall hung WC/bidet	FIX10	31,00					0,4		
Protezione fonoassorbente Sound absorbing protection	MPRSO	8,00							

FORM
Bidet sospeso Wall-hung Bidet

	COD.	EURO Bianco White	EURO Colore Color	EURO I Lucidi	EURO Materia	CM	KG	PACKAGING ITA	PACKAGING EX
Bidet sospeso Form monoforo Wall hung bidet Form single tap hole	22310101	316,00	474,00	570,00	-	50x35	15,5	15	20

Staffe di fissaggio per vaso/bidet sospesi Fixing brackets for wall hung WC bidet	FIX04	45,00					1,6		
Fissaggio rapido per vaso/bidet sospeso Fast fixing screw for wall hung WC/bidet	FIX10	31,00					0,4		
Piletta in ceramica scarico libero Free flow drain in ceramic	PIL006B	70,00	70,00	70,00	-		0,3		
Piletta Up&Down Up&Down drain	PIL008B	70,00	70,00	70,00	-		0,3		
Placca cromo Chrome plate	PLACCACROMO	5,00							
Placca cromo ALICE ALICE chrome plate	PLACCACROMOAL	5,00							
Protezione fonoassorbente Sound absorbing protection	MPRSO	8,00							

FORM
Orinatoio Urinal

	COD.	EURO Bianco White	EURO Colore Color	EURO I Lucidi	EURO Materia	CM	KG	PACKAGING ITA	PACKAGING EX
Orinatoio Form sospeso Form wall hung urinal	22260101	526,00	789,00	948,00	-	h66x30	15	12	20
Orinatoio Form sospeso con foro per fotocellula Form wall hung urinal with photocell hole	22260101FC	526,00	789,00	948,00	-	h66x30	15	12	20
Orinatoio sospeso Form con fori per coprivaso Form wall hung urinal with seat-cover holes	22260101CW	526,00	789,00	948,00	-	h66x30	15	12	20
Sedile Form per orinatoio bianco cerniere cromo Form thermosetting seat cover for urinal with chrome hinges	MSEDIFO	96,00	192,00	192,00	-		1,1		
Sedile Form per orinatoio bianco cerniere cromo sofclose Form thermosetting seat cover for urinal with chrome hinges sofclose	MSEDIFOS	119,00	239,00	239,00	-		1,1		
Kit sifone più fissaggi Siphon + fixing kit	SIF04	87,00					0,9		
Meccanismo di scarico con fotocellula, sifone e fissaggi Flushing mechanism with photocell, siphone and fixing	MBSFO	428,00					1,6		

UNICA

Forme delicate e leggere. Una soluzione senza tempo, adatta ad ogni tipo di stile ed ambiente con un design minimale e linee essenziali.

Delicate and light shapes. A timeless solution, suitable for any type of style and environment with a minimal design and essential lines.

Lavabi da appoggio
Countertop washbasins

Unica 45x31
Lavabo Washbasin
Cod. 32130101

Unica 55x35
Lavabo Washbasin
Cod. 32120101

Unica 70x38
Lavabo Washbasin
Cod. 32110101

Unica 40x40 h30
Lavabo Washbasin
Cod. 32140101

Unica 50x40 h30
Lavabo Washbasin
Cod. 32150101

Unica 37x37
Lavabo Washbasin
Cod. 32170101

Unica 50x37
Lavabo Washbasin
Cod. 32190101

Unica ø50 h30
Lavabo Washbasin
Cod. 32160101

Unica ø40 h20
Lavabo Washbasin
Cod. 32180101

Vasi e bidet
Wc and bidet

Unica
Vaso Wc
Cod. 32200101

Unica
Bidet
Cod. 32210101

Unica 47
Vaso sospeso
Wall hung wc
Cod. 32247101

Unica 47
Bidet sospeso
Wall hung bidet
Cod. 32247201

Unica 50
Vaso sospeso
Wall hung wc
Cod. 32220101

Unica 50
Bidet sospeso
Wall hung bidet
Cod. 32230101

Unica 52
Vaso sospeso
Wall hung wc
Cod. 32254101

Unica 52
Bidet sospeso
Wall hung bidet
Cod. 32253101

Unica 55
Vaso sospeso
Wall hung wc
Cod. 32240101

Unica 55
Bidet sospeso
Wall hung bidet
Cod. 32250101

UNICA 50 h30
Lavabo Washbasin

	COD.	EURO Bianco White	EURO Colore Color	EURO I Lucidi	EURO Materia	CM	KG	PACKAGING ITA	PACKAGING EX
Lavabo Unica Round 50 Installazione ad appoggio Unica Round 50 washbasin. Countertop installation	32160101	602,00	902,00	1.083,00	1.044,00	Ø50xh30	15,5	12	20

UNICA 50x40 h30
Lavabo Washbasin

Lavabo Unica Rectangular Installazione ad appoggio Unica Rectangular washbasin. Countertop installation	32150101	602,00	902,00	1.083,00	1.044,00	50x40xh30	14,5	12	20

Piletta in ceramica scarico libero Free flow drain in ceramic	PIL006B	70,00	70,00	70,00	70,00		0,3		
Piletta Up&Down Up&Down drain	PIL008B	70,00	70,00	70,00	70,00		0,3		
Sifone tondo in ottone Finitura cromo Round brass siphon Chrome finish	SIF01	105,00					0,7		
Sifone tondo in ottone Finitura nero matt Round brass siphon Black matt finish	SIF01N	116,00					0,7		

UNICA SQUARE 40x40 h30
Lavabo Washbasin

	COD.	EURO Bianco White	EURO Colore Color	EURO I Lucidi	EURO Materia	CM	KG	PACKAGING ITA	PACKAGING EX
Lavabo Unica Square Installazione ad appoggio Unica Square washbasin.Countertop installation	32140101	602,00	902,00	1.083,00	1.044,00	40x40xh30	17	12	20

UNICA ROUND 40
Lavabo Washbasin

Lavabo Unica Round 40 Installazione ad appoggio Unica Round 40 washbasin.Countertop installation	32180101	333,00	499,00	598,00	570,00	Ø40xh20	8	30	40

Piletta in ceramica scarico libero Free flow drain in ceramic	PIL006B	70,00	70,00	70,00	70,00		0,3		
Piletta Up&Down Up&Down drain	PIL008B	70,00	70,00	70,00	70,00		0,3		
Sifone tondo in ottone Finitura cromo Round brass siphon Chrome finish	SIF01	105,00					0,7		
Sifone tondo in ottone Finitura nero matt Round brass siphon Black matt finish	SIF01N	116,00					0,7		

UNICA 37x37
Lavabo Washbasin

	COD.	EURO Bianco White	EURO Colore Color	EURO I Lucidi	EURO Materia	CM	KG	PACKAGING ITA	PACKAGING EX
Lavabo Unica 37x37 Installazione ad appoggio Unica 37x37 washbasin.Countertop installation	32170101	286,00	430,00	515,00	523,00	37x37xh16,5	9	30	40

UNICA 50x37
Lavabo Washbasin

Lavabo Unica 50x37 Installazione ad appoggio Unica 50x37 washbasin.Countertop installation	32190101	306,00	458,00	551,00	543,00	50x37xh16,5	12	30	40

Piletta in ceramica scarico libero Free flow drain in ceramic	PIL006B	70,00	70,00	70,00	70,00		0,3		
Piletta Up&Down Up&Down drain	PIL008B	70,00	70,00	70,00	70,00		0,3		
Sifone tondo in ottone Finitura cromo Round brass siphon Chrome finish	SIF01	105,00					0,7		
Sifone tondo in ottone Finitura nero matt Round brass siphon Black matt finish	SIF01N	116,00					0,7		

UNICA 45x31
Lavabo Washbasin

	COD.	EURO Bianco White	EURO Colore Color	EURO I Lucidi	EURO Materia	CM	KG	PACKAGING ITA	PACKAGING EX
Lavabo Unica 45x31 Installazione ad appoggio Unica 45x31 washbasin.Countertop installation	32130101	333,00	499,00	598,00	570,00	45x32xh16	7,5	42	70

UNICA 55x35
Lavabo Washbasin

Lavabo Unica 55x35 Installazione ad appoggio Unica 55x35 washbasin.Countertop installation	32120101	352,00	528,00	634,00	620,00	55x35xh17	11	30	40

UNICA 70x38
Lavabo Washbasin

Lavabo Unica 70x38 Installazione ad appoggio. Unica Round 70x38 washbasin. Countertop installation.	32110101	421,00	631,00	758,00	782,00	70x38xh18	14,5	18	30

Piletta in ceramica scarico libero Free flow drain in ceramic	PIL006B	70,00	70,00	70,00	70,00		0,3		
Piletta Up&Down Up&Down drain	PIL008B	70,00	70,00	70,00	70,00		0,3		
Sifone tondo in ottone Finitura cromo Round brass siphon Chrome finish	SIF01	105,00					0,7		
Sifone tondo in ottone Finitura nero matt Round brass siphon Black matt finish	SIF01N	116,00					0,7		

UNICA
Vaso Wc

	COD.	EURO Bianco White	EURO Colore Color	EURO I Lucidi	EURO Materia	CM	KG	PACKAGING ITA	PACKAGING EX
Vaso Unica scarico a p trasformabile a s con curva tecnica WC Unica btw with p outlet convertible to an s with plastic pipe setting Il vaso viene fornito con riduttore di flusso. The wc is supplied with a flow reducer.	32200101	280,00	-	-	-	54x35	26	15	20
Sedile Unica cerniere cromo Unica thermosetting chrome seat cover	MC2201E	96,00	-	-	-		2,4		
Sedile Unica cerniere cromo soft-close Unica thermosetting chrome seat cover with softclose hinges	MC2201ES	119,00	-	-	-		2,4		
Fissaggio per vaso/bidet sgancio rapido Fixing screws for WC/bidet quick release	FIX05F	26,00					0,3		
Curva in plastica Standard plastic pipe	MCUT	19,00					0,4		
Manicotto dritto per scarico Straight sleeve for exhaust	MCUT6	19,00					0,3		

UNICA
Bidet

	COD.	EURO Bianco White	EURO Colore Color	EURO I Lucidi	EURO Materia	CM	KG	PACKAGING ITA	PACKAGING EX
Bidet Unica monoforo Bidet Unica single tap hole	32210101	280,00	-	-	-	54x35	24	15	20
Fissaggio per vaso/bidet sgancio rapido Fixing screws for WC/bidet quick release	FIX05F	26,00					0,3		
Piletta in ceramica scarico libero Free flow drain in ceramic	PIL006B	70,00	70,00	70,00	-		0,3		
Piletta Up&Down Up&Down drain	PIL008B	70,00	70,00	70,00	-		0,3		
Placca cromo Chrome plate	PLACCACROMO	5,00							
Placca cromo ALICE ALICE chrome plate	PLACCACROMOAL	5,00							

UNICA 50
Vaso sospeso Wall-hung Wc

	COD.	EURO Bianco White	EURO Colore Color	EURO I Lucidi	EURO Materia	CM	KG	PACKAGING ITA	PACKAGING EX
Vaso sospeso Unica 50 Unica wall hung WC 50	32220101	280,00	420,00	505,00	-	50x35	21	15	20
Il vaso viene fornito con riduttore di flusso. The wc is supplied with a flow reducer.									
Sedile Unica cerniere cromo Unica thermosetting chrome seat cover	MC2201E	96,00	192,00	192,00	-		2,4		
Sedile Unica cerniere cromo soft-close Unica thermosetting chrome seat cover with softclose hinges	MC2201ES	119,00	239,00	239,00	-		2,4		
Staffe di fissaggio per vaso/bidet sospesi Fixing brackets for wall hung WC bidet	FIX04	45,00					1,6		
Fissaggio rapido per vaso/bidet sospeso Fast fixing screw for wall hung WC/bidet	FIX10	31,00					0,4		
Protezione fonoassorbente Sound absorbing protection	MPRSO	8,00							

UNICA 50
Bidet sospeso Wall-hung Bidet

	COD.	EURO Bianco White	EURO Colore Color	EURO I Lucidi	EURO Materia	CM	KG	PACKAGING ITA	PACKAGING EX
Bidet sospeso Unica 50 monoforo Bidet Unica 50 single tap hole	32230101	280,00	420,00	505,00	-	50x35	18	15	20
Staffe di fissaggio per vaso/bidet sospesi Fixing brackets for wall hung WC bidet	FIX04	45,00					1,6		
Fissaggio rapido per vaso/bidet sospeso Fast fixing screw for wall hung WC/bidet	FIX10	31,00					0,4		
Piletta in ceramica scarico libero Free flow drain in ceramic	PIL006B	70,00	70,00	70,00	-		0,3		
Piletta Up&Down Up&Down drain	PIL008B	70,00	70,00	70,00	-		0,3		
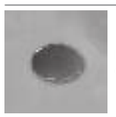 Placca cromo Chrome plate	PLACCACROMO	5,00							
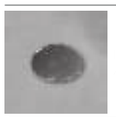 Placca cromo ALICE ALICE chrome plate	PLACCACROMOAL	5,00							
Protezione fonoassorbente Sound absorbing protection	MPRSO	8,00							

UNICA 55
Vaso sospeso Wall-hung Wc

	COD.	EURO Bianco White	EURO Colore Color	EURO I Lucidi	EURO Materia	CM	KG	PACKAGING ITA	PACKAGING EX
Vaso sospeso Unica 55 Unica wall hung WC 55	32240101	324,00	486,00	584,00	-	55x35	23	15	20
Il vaso viene fornito con riduttore di flusso. The wc is supplied with a flow reducer.									
Sedile Unica cerniere cromo Unica thermosetting chrome seat cover	MC2201E	96,00	192,00	192,00	-		2,4		
Sedile Unica cerniere cromo soft-close Unica thermosetting chrome seat cover with softclose hinges	MC2201ES	119,00	239,00	239,00	-		2,4		
Staffe di fissaggio per vaso/bidet sospesi Fixing brackets for wall hung WC bidet	FIX04	45,00					1,6		
Fissaggio rapido per vaso/bidet sospeso Fast fixing screw for wall hung WC/bidet	FIX10	31,00					0,4		
Protezione fonoassorbente Sound absorbing protection	MPRSO	8,00							

UNICA 55
Bidet sospeso Wall-hung Bidet

	COD.	EURO Bianco White	EURO Colore Color	EURO I Lucidi	EURO Materia	CM	KG	PACKAGING ITA	PACKAGING EX
Bidet sospeso Unica 55 monoforo Bidet Unica 55 single tap hole	32250101	324,00	486,00	584,00	-	50x35	20	15	20
Staffe di fissaggio per vaso/bidet sospesi Fixing brackets for wall hung WC bidet	FIX04	45,00					1,6		
Fissaggio rapido per vaso/bidet sospeso Fast fixing screw for wall hung WC/bidet	FIX10	31,00					0,4		
Piletta in ceramica scarico libero Free flow drain in ceramic	PIL006B	70,00	70,00	70,00	-		0,3		
Piletta Up&Down Up&Down drain	PIL008B	70,00	70,00	70,00	-		0,3		
Placca cromo Chrome plate	PLACCACROMO	5,00							
Placca cromo ALICE ALICE chrome plate	PLACCACROMOAL	5,00							
Protezione fonoassorbente Sound absorbing protection	MPRSO	8,00							

UNICA 47
Vaso sospeso Wall-hung Wc

	COD.	EURO Bianco White	EURO Colore Color	EURO I Lucidi	EURO Materia	CM	KG	PACKAGING ITA	PACKAGING EX
Vaso sospeso Unica 47 Unica wall hung WC 47	32247101	280,00	420,00	505,00	-	47x35	19	15	20
Sedile Unica cerniere cromo Unica thermosetting chrome seat cover	MC2201E	96,00	192,00	192,00	-		2,4		
Sedile Unica cerniere cromo soft-close Unica thermosetting chrome seat cover with softclose hinges	MC2201ES	119,00	239,00	239,00	-		2,4		
Staffe di fissaggio per vaso/bidet sospesi Fixing brackets for wall hung WC bidet	FIX04	45,00					1,6		
Fissaggio rapido per vaso/bidet sospeso Fast fixing screw for wall hung WC/bidet	FIX10	31,00					0,4		
Protezione fonoassorbente Sound absorbing protection	MPRSO	8,00							

Il vaso viene fornito con riduttore di flusso.
The wc is supplied with a flow reducer.

UNICA 47
Bidet sospeso Wall-hung Bidet

	COD.	EURO Bianco White	EURO Colore Color	EURO I Lucidi	EURO Materia	CM	KG	PACKAGING ITA	PACKAGING EX
Bidet sospeso Unica 47 monoforo Bidet Unica 47 single tap hole	32247201	280,00	420,00	505,00	-	47x35	17,5	15	20
Staffe di fissaggio per vaso/bidet sospesi Fixing brackets for wall hung WC bidet	FIX04	45,00					1,6		
Fissaggio rapido per vaso/bidet sospeso Fast fixing screw for wall hung WC/bidet	FIX10	31,00					0,4		
Piletta in ceramica scarico libero Free flow drain in ceramic	PIL006B	70,00	70,00	70,00	-		0,3		
Piletta Up&Down Up&Down drain	PIL008B	70,00	70,00	70,00	-		0,3		
Placca cromo Chrome plate	PLACCACROMO	5,00							
Placca cromo ALICE ALICE chrome plate	PLACCACROMOAL	5,00							
Protezione fonoassorbente Sound absorbing protection	MPRSO	8,00							

UNICA 52
Vaso sospeso Wall-hung Wc

	COD.	EURO Bianco White	EURO Colore Color	EURO I Lucidi	EURO Materia	CM	KG	PACKAGING ITA	PACKAGING EX
Vaso sospeso Unica 52 Unica wall hung WC 52	32254101	314,00	471,00	565,00	-	52x35	22,5	15	20
Sedile Unica cerniere cromo Unica thermosetting chrome seat cover	MC2201E	96,00	192,00	192,00	-		2,4		
Sedile Unica cerniere cromo soft-close Unica thermosetting chrome seat cover with softclose hinges	MC2201ES	119,00	239,00	239,00	-		2,4		
Staffe di fissaggio per vaso/bidet sospesi Fixing brackets for wall hung WC bidet	FIX04	45,00					1,6		
Fissaggio rapido per vaso/bidet sospeso Fast fixing screw for wall hung WC/bidet	FIX10	31,00					0,4		
Protezione fonoassorbente Sound absorbing protection	MPRSO	8,00							

Il vaso viene fornito con riduttore di flusso.
The wc is supplied with a flow reducer.

UNICA 52
Bidet sospeso Wall-hung Bidet

	COD.	EURO Bianco White	EURO Colore Color	EURO I Lucidi	EURO Materia	CM	KG	PACKAGING ITA	PACKAGING EX
Bidet sospeso Unica 55 monoforo Bidet Unica 55 single tap hole	32253101	314,00	471,00	565,00	-	52x35	19	15	20
Staffe di fissaggio per vaso/bidet sospesi Fixing brackets for wall hung WC bidet	FIX04	45,00					1,6		
Fissaggio rapido per vaso/bidet sospeso Fast fixing screw for wall hung WC/bidet	FIX10	31,00					0,4		
Piletta in ceramica scarico libero Free flow drain in ceramic	PIL006B	70,00	70,00	70,00	-		0,3		
Piletta Up&Down Up&Down drain	PIL008B	70,00	70,00	70,00	-		0,3		
Placca cromo Chrome plate	PLACCACROMO	5,00							
Placca cromo ALICE ALICE chrome plate	PLACCACROMOAL	5,00							
Protezione fonoassorbente Sound absorbing protection	MPRSO	8,00							

PLATEA

PLATEA è una collezione di lavabi che incanta con il suo stile elegante e offre una nuova dimensione di praticità.
Grazie al bordo che circonda delicatamente i lavabi, è possibile godere di una doppia profondità che rende l'esperienza d'uso straordinariamente confortevole, unendo in modo armonioso il piano e la vasca.

PLATEA is a collection of Washbasins that enchants with its elegant style and offers a new dimension of practicality.
Thanks to the edge that delicately surrounds the Washbasins, it is possible to enjoy a double depth that makes the user experience extraordinarily comfortable, harmoniously combining the countertop and the basin.

Lavabi da appoggio o ad incasso
Countertop or inset installation washbasins

Platea 61x46
Lavabo Washbasin
Cod. 46100101

Platea 81x46
Lavabo Washbasin
Cod. 46110101

Platea 101x46
Lavabo Washbasin
Cod. 46120101

Platea 121x46
Lavabo Washbasin
Cod. 46130101

PLATEA 61x46
Lavabo Washbasin

	COD.	EURO Bianco White	EURO Colore Color	EURO I Lucidi	EURO Materia	CM	KG	PACKAGING ITA	PACKAGING EX
Lavabo PLATEA 61x46 1 FORO. Installazione da appoggio o ad incasso. Washbasin PLATEA 61x46 1 TAP HOLE. Countertop or inset installation.	46100101	237,00	355,00	427,00	403,00	61x46 h13	16	30	32
Lavabo PLATEA 61x46 NO FORO RUBINETTO. Installazione da appoggio o ad incasso. Washbasin PLATEA 61x46 NO TAP HOLE. ountertop or inset installation.	46100101N	237,00	355,00	427,00	403,00	61x46 h13	16	30	32

PLATEA 81x46
Lavabo Washbasin

Lavabo PLATEA 81x46 1 FORO. Installazione da appoggio o ad incasso. Washbasin PLATEA 81x46 1 TAP HOLE. Countertop or inset installation.	46110101	317,00	476,00	571,00	539,00	81x46 h13	22,5	21	21
Lavabo PLATEA 81x46 NO FORO RUBINETTO. Installazione da appoggio o ad incasso. Washbasin PLATEA 81x46 NO TAP HOLE. Countertop or inset installation.	46110101N	317,00	476,00	571,00	539,00	81x46 h13	22,5	21	21

Piletta in ceramica scarico libero Free flow drain in ceramic	PIL006B	70,00	70,00	70,00	70,00		0,3		
Piletta Up&Down Up&Down drain	PIL008B	70,00	70,00	70,00	70,00		0,3		
Sifone tondo in ottone Finitura cromo Round brass siphon Chrome finish	SIF01	105,00					0,7		
Sifone tondo in ottone Finitura nero matt Round brass siphon Black matt finish	SIF01N	116,00					0,7		

PLATEA 101x46
Lavabo Washbasin

	COD.	EURO Bianco White	EURO Colore Color	EURO I Lucidi	EURO Materia	CM	KG	PACKAGING ITA	PACKAGING EX
Lavabo PLATEA 101x46 1 FORO. Installazione da appoggio o ad incasso. Washbasin PLATEA 101x46 1 TAP HOLE. Countertop or inset installation.	46120101	397,00	595,00	714,00	-	101x46 h13	28	18	18
Lavabo PLATEA 101x46 NO FORO RUBINETTO. Installazione da appoggio o ad incasso. Washbasin PLATEA 101x46 NO TAP HOLE. Countertop or inset installation.	46120101N	397,00	595,00	714,00	-	101x46 h13	28	18	18

PLATEA 121x46
Lavabo Washbasin

Lavabo PLATEA 121x46 1 FORO. Installazione da appoggio o ad incasso. Washbasin PLATEA 121x46 1 TAP HOLE. Countertop or inset installation.	46130101	474,00	711,00	853,00	-	121x46 h13	36	15	15
Lavabo PLATEA 121x46 NO FORO RUBINETTO. Installazione da appoggio o ad incasso. Washbasin PLATEA 121x46 NO TAP HOLE. Countertop or inset installation.	46130101N	474,00	711,00	853,00	-	121x46 h13	36	15	15

Piletta in ceramica scarico libero Free flow drain in ceramic	PIL006B	70,00	70,00	70,00	70,00		0,3		
Piletta Up&Down Up&Down drain	PIL008B	70,00	70,00	70,00	70,00		0,3		
Sifone tondo in ottone Finitura cromo Round brass siphon Chrome finish	SIF01	105,00					0,7		
Sifone tondo in ottone Finitura nero matt Round brass siphon Black matt finish	SIF01N	116,00					0,7		

SPY

Funzionalità e praticità. Lavabi particolarmente adatti a progetti per spazi limitati e a sale da bagno che nonostante le dimensioni non vogliono sacrificare il design.

Functionality and practicality. Washbasins particularly suitable for projects for limited spaces and for bathrooms that, despite their size, do not want to sacrifice design.

Lavabi sospesi
o da appoggio
Wall-hung or
countertop washbasins

Spy 45x20
Lavabo Washbasin
Cod. 34110101

Spy 55x25
Lavabo Washbasin
Cod. 34100101

Spy 81x46 plan
Lavabo Washbasin
Cod. 34340101

Spy 101x46 plan
Lavabo Washbasin
Cod. 34360101

Spy 101x46 plan DS
Lavabo Washbasin
Cod. 34361101

Spy 30x30
Lavabo Washbasin
Cod. 34130101

Spy 40x30
Lavabo Washbasin
Cod. 34120101

Spy 60x30
Lavabo Washbasin
Cod. 34140101

Spy 46x46
Lavabo Washbasin
Cod. 34310101

Spy 61x46
Lavabo Washbasin
Cod. 34320101

Spy 81x46
Lavabo Washbasin
Cod. 34330101

Spy 101x46
Lavabo Washbasin
Cod. 34350101

Spy 75x27
Lavabo Washbasin
Cod. 34150101

Spy 80x25
Lavabo Washbasin
Cod. 34160101

Spy 121x46
Lavabo Washbasin
Cod. 34370101

Spy 141x46
Lavabo Washbasin
Cod. 34380101

SPY 46x46
Lavabo Washbasin

	COD.	EURO Bianco White	EURO Colore Color	EURO I Lucidi	EURO Materia	CM	KG	PACKAGING ITA	PACKAGING EX
Lavabo Spy 46x46 Installazione ad appoggio e sospesa, 1 FORO. Spy 46x46 washbasin.Countertop and wall hung installation. 1 TAP HOLE.	34310101	222,00	334,00	401,00	459,00	46x46xh13,5	15,5	30	40
Lavabo Spy 46x46 Installazione ad appoggio e sospesa, NO FORO RUBINETTO. Spy 46x46 washbasin.Countertop and wall hung installation. NO TAP HOLE.	34310101N	222,00	334,00	401,00	459,00	46x46xh13,5	15,5	30	40
Kit fissaggio per lavabo sospeso Fixing kit for wall-hung washbasin	FIX01	7,00					0,2		
Piletta in ceramica scarico libero Free flow drain in ceramic	PIL006B	70,00	70,00	70,00	70,00		0,3		
Piletta Up&Down Up&Down drain	PIL008B	70,00	70,00	70,00	70,00		0,3		
Sifone tondo in ottone Finitura cromo Round brass siphon Chrome finish	SIF01	105,00					0,7		
Sifone tondo in ottone Finitura nero matt Round brass siphon Black matt finish	SIF01N	116,00					0,7		
Placca cromo Chrome plate	PLACCACROMO	5,00							
Placca cromo ALICE ALICE chrome plate	PLACCACROMOAL	5,00							

SPY 61x46
Lavabo Washbasin

	COD.	EURO Bianco White	EURO Colore Color	EURO I Lucidi	EURO Materia	CM	KG	PACKAGING ITA	PACKAGING EX
Lavabo Spy 61x46 Installazione ad appoggio e sospesa, 1 FORO. Spy 61x46 washbasin.Countertop and wall hung installation. 1 TAP HOLE.	34320101	241,00	362,00	435,00	509,00	61x46xh13,5	20	30	40
Lavabo Spy 61x46 Installazione ad appoggio e sospesa, NO FORO RUBINETTO. Spy 61x46 washbasin.Countertop and wall hung installation. NO TAP HOLE.	34320101N	241,00	362,00	435,00	509,00	61x46xh13,5	20	30	40
Porta salviette. Finitura cromo. Towel holder. Chrome finish.	PA60H	115,00				60	0,3		
Porta salviette. Finitura nero matt. Towel holder. Black matt finish.	PA60HN	128,00				60	0,3		
Kit fissaggio per lavabo sospeso Fixing kit for wall-hung washbasin	FIX01	7,00					0,2		
Piletta in ceramica scarico libero Free flow drain in ceramic	PIL006B	70,00	70,00	70,00	70,00		0,3		
Piletta Up&Down Up&Down drain	PIL008B	70,00	70,00	70,00	70,00		0,3		
Sifone tondo in ottone Finitura cromo Round brass siphon Chrome finish	SIF01	105,00					0,7		
Sifone tondo in ottone Finitura nero matt Round brass siphon Black matt finish	SIF01N	116,00					0,7		
Placca cromo Chrome plate	PLACCACROMO	5,00							
Placca cromo ALICE ALICE chrome plate	PLACCACROMOAL	5,00							

SPY 81x46
Lavabo Washbasin

FIX01
2 pz richiesti
per installazione
for installation
2 pcs required

	COD.	EURO Bianco White	EURO Colore Color	EURO I Lucidi	EURO Materia	CM	KG	PACKAGING ITA	PACKAGING EX
Lavabo Spy 81x46 Installazione ad appoggio e sospesa, 1 FORO. Spy 81x46 washbasin.Countertop and wall hung installation. 1 TAP HOLE.	34330101	269,00	403,00	484,00	-	81x46xh13,5	25,5	21	28
Lavabo Spy 81x46 Installazione ad appoggio e sospesa, NO FORO RUBINETTO. Spy 81x46 washbasin.Countertop and wall hung installation. NO TAP HOLE.	34330101N	269,00	403,00	484,00	-	81x46xh13,5	25,5	21	28
Porta salviette. Finitura cromo. Towel holder. Chrome finish.	PA80H	139,00				80	0,4		
Porta salviette. Finitura nero matt. Towel holder. Black matt finish.	PA80HN	150,00				80	0,4		
Kit fissaggio per lavabo sospeso Fixing kit for wall-hung washbasin	FIX01	7,00					0,2		
Piletta in ceramica scarico libero Free flow drain in ceramic	PIL006B	70,00	70,00	70,00	70,00		0,3		
Piletta Up&Down Up&Down drain	PIL008B	70,00	70,00	70,00	70,00		0,3		
Sifone tondo in ottone Finitura cromo Round brass siphon Chrome finish	SIF01	105,00					0,7		
Sifone tondo in ottone Finitura nero matt Round brass siphon Black matt finish	SIF01N	116,00					0,7		
Placca cromo Chrome plate	PLACCACROMO	5,00							
Placca cromo ALICE ALICE chrome plate	PLACCACROMOAL	5,00							

SPY 81x46 PLAN
Lavabo Washbasin

FIX01
2 pz richiesti
per installazione
for installation
2 pcs required

	COD.	EURO Bianco White	EURO Colore Color	EURO I Lucidi	EURO Materia	CM	KG	PACKAGING ITA	PACKAGING EX
Lavabo Spy 81x46 Plan. Installazione ad appoggio e sospesa, 1 FORO. Spy 81x46 Plan washbasin.Countertop and wall hung installation. 1 TAP HOLE.	34340101	286,00	430,00	515,00	-	81x46xh13,5	27	21	28
Lavabo Spy 81x46 Plan .Installazione ad appoggio e sospesa. NO FORO RUBINETTO. Spy 81x46 Plan washbasin.Countertop and wall hung installation. NO TAP HOLE.	34340101N	286,00	430,00	515,00	-	81x46xh13,5	27	21	28
Porta salviette. Finitura cromo. Towel holder. Chrome finish.	PA80H	139,00				80	0,4		
Porta salviette. Finitura nero matt. Towel holder. Black matt finish.	PA80HN	150,00				80	0,4		
Kit fissaggio per lavabo sospeso Fixing kit for wall-hung washbasin	FIX01	7,00					0,2		
Piletta in ceramica scarico libero Free flow drain in ceramic	PIL006B	70,00	70,00	70,00	70,00		0,3		
Piletta Up&Down Up&Down drain	PIL008B	70,00	70,00	70,00	70,00		0,3		
Sifone tondo in ottone Finitura cromo Round brass siphon Chrome finish	SIF01	105,00					0,7		
Sifone tondo in ottone Finitura nero matt Round brass siphon Black matt finish	SIF01N	116,00					0,7		
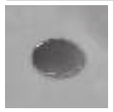 Placca cromo Chrome plate	PLACCACROMO	5,00							
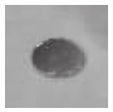 Placca cromo ALICE ALICE chrome plate	PLACCACROMOAL	5,00							

SPY 101x46
Lavabo Washbasin

FIX01
2 pz richiesti
per installazione
for installation
2 pcs required

	COD.	EURO Bianco White	EURO Colore Color	EURO I Lucidi	EURO Materia	CM	KG	PACKAGING ITA	PACKAGING EX
Lavabo Spy 101x46 Installazione ad appoggio e sospesa, 1 FORO. Spy 101x46 washbasin.Countertop and wall hung installation. 1 TAP HOLE.	34350101	306,00	458,00	551,00	-	101x46xh13,5	31	18	24
Lavabo Spy 101x46 Installazione ad appoggio e sospesa, NO FORO RUBINETTO. Spy 101x46 washbasin.Countertop and wall hung installation. NO TAP HOLE.	34350101N	306,00	458,00	551,00	-	101x46xh13,5	31	18	24
Porta salviette. Finitura cromo. Towel holder. Chrome finish.	PA100H	168,00				100	0,5		
Porta salviette. Finitura nero matt. Towel holder. Black matt finish.	PA100HN	179,00				100	0,5		
Kit fissaggio per lavabo sospeso Fixing kit for wall-hung washbasin	FIX01	7,00					0,2		
Piletta in ceramica scarico libero Free flow drain in ceramic	PIL006B	70,00	70,00	70,00	70,00		0,3		
Piletta Up&Down Up&Down drain	PIL008B	70,00	70,00	70,00	70,00		0,3		
Sifone tondo in ottone Finitura cromo Round brass siphon Chrome finish	SIF01	105,00					0,7		
Sifone tondo in ottone Finitura nero matt Round brass siphon Black matt finish	SIF01N	116,00					0,7		
Placca cromo Chrome plate	PLACCACROMO	5,00							
Placca cromo ALICE ALICE chrome plate	PLACCACROMOAL	5,00							

SPY 101x46 PLAN
Lavabo Washbasin

FIX01
2 pz richiesti
per installazione
for installation
2 pcs required

	COD.	EURO Bianco White	EURO Colore Color	EURO I Lucidi	EURO Materia	CM	KG	PACKAGING ITA	PACKAGING EX
Lavabo Spy 101x46 Plan. Installazione ad appoggio e sospesa, 1 FORO. Spy 101x46 Plan washbasin.Countertop and wall hung installation. 1 TAP HOLE.	34360101	315,00	473,00	568,00	-	101x46xh13,5	32	18	21
Lavabo Spy101x46 Plan .Installazione ad appoggio e sospesa. NO FORO RUBINETTO. Spy 101x46 Plan washbasin.Countertop and wall hung installation. NO TAP HOLE.	34360101N	315,00	473,00	568,00	-	101x46xh13,5	32	18	21
Porta salviette. Finitura cromo. Towel holder. Chrome finish.	PA100H	168,00				100	0,3		
Porta salviette. Finitura nero matt. Towel holder. Black matt finish.	PA100HN	179,00				100	0,3		
Kit fissaggio per lavabo sospeso Fixing kit for wall-hung washbasin	FIX01	7,00					0,2		
Piletta in ceramica scarico libero Free flow drain in ceramic	PIL006B	70,00	70,00	70,00	70,00		0,3		
Piletta Up&Down Up&Down drain	PIL008B	70,00	70,00	70,00	70,00		0,3		
Sifone tondo in ottone Finitura cromo Round brass siphon Chrome finish	SIF01	105,00					0,7		
Sifone tondo in ottone Finitura nero matt Round brass siphon Black matt finish	SIF01N	116,00					0,7		
Placca cromo Chrome plate	PLACCACROMO	5,00							
Placca cromo ALICE ALICE chrome plate	PLACCACROMOAL	5,00							

SPY 101x46 PLAN DS
Lavabo Washbasin

FIX01
2 pz richiesti
per installazione
for installation
2 pcs required

	COD.	EURO Bianco White	EURO Colore Color	EURO I Lucidi	EURO Materia	CM	KG	PACKAGING ITA	PACKAGING EX
Lavabo Spy 101x46 Plan DS. Installazione ad appoggio e sospesa, 1 FORO. Spy 101x46 Plan DSwashbasin.Countertop and wall hung installation. 1 TAP HOLE.	34361101	315,00	473,00	568,00	-	101x46xh13,5	32	18	21
Lavabo Spy101x46 Plan DS .Installazione ad appoggio e sospesa. NO FORO RUBINETTO. Spy 101x46 Plan DS washbasin.Countertop and wall hung installation. NO TAP HOLE.	34361101N	315,00	473,00	568,00	-	101x46xh13,5	32	18	21
Porta salviette. Finitura cromo. Towel holder. Chrome finish.	PA100H	168,00				100	0,3		
Porta salviette. Finitura nero matt. Towel holder. Black matt finish.	PA100HN	179,00				100	0,3		
Kit fissaggio per lavabo sospeso Fixing kit for wall-hung washbasin	FIX01	7,00					0,2		
Piletta in ceramica scarico libero Free flow drain in ceramic	PIL006B	70,00	70,00	70,00	70,00		0,3		
Piletta Up&Down Up&Down drain	PIL008B	70,00	70,00	70,00	70,00		0,3		
Sifone tondo in ottone Finitura cromo Round brass siphon Chrome finish	SIF01	105,00					0,7		
Sifone tondo in ottone Finitura nero matt Round brass siphon Black matt finish	SIF01N	116,00					0,7		
Placca cromo Chrome plate	PLACCACROMO	5,00							
Placca cromo ALICE ALICE chrome plate	PLACCACROMOAL	5,00							

SPY 121x46
Lavabo Washbasin

FIX01
2 pz richiesti
per installazione
for installation
2 pcs required

	COD.	EURO Bianco White	EURO Colore Color	EURO I Lucidi	EURO Materia	CM	KG	PACKAGING ITA	PACKAGING EX
Lavabo Spy 121x46 Installazione ad appoggio e sospesa, 1 FORO. Spy 121x46 washbasin.Countertop and wall hung installation. 1 TAP HOLE.	34370101	350,00	525,00	630,00	-	121x46xh13,5	37	15	20
Lavabo Spy 121x46 Installazione ad appoggio e sospesa, NO FORO RUBINETTO. Spy 121x46 washbasin.Countertop and wall hung installation. NO TAP HOLE.	34370101N	350,00	525,00	630,00	-	121x46xh13,5	37	15	20
Porta salviette. Finitura cromo. Towel holder. Chrome finish.	PA60H	115,00				60	0,3		
Porta salviette. Finitura nero matt. Towel holder. Black matt finish.	PA60HN	128,00				60	0,3		
Kit fissaggio per lavabo sospeso Fixing kit for wall-hung washbasin	FIX01	7,00					0,2		
Piletta in ceramica scarico libero Free flow drain in ceramic	PIL006B	70,00	70,00	70,00	70,00		0,3		
Piletta Up&Down Up&Down drain	PIL008B	70,00	70,00	70,00	70,00		0,3		
Sifone tondo in ottone Finitura cromo Round brass siphon Chrome finish	SIF01	105,00					0,7		
Sifone tondo in ottone Finitura nero matt Round brass siphon Black matt finish	SIF01N	116,00					0,7		
Placca cromo Chrome plate	PLACCACROMO	5,00							
Placca cromo ALICE ALICE chrome plate	PLACCACROMOAL	5,00							

SPY 141x46
Lavabo Washbasin

FIX01
2 pz richiesti
per installazione
for installation
2 pcs required

	COD.	EURO Bianco White	EURO Colore Color	EURO I Lucidi	EURO Materia	CM	KG	PACKAGING ITA	PACKAGING EX
Lavabo Spy 141x46 Installazione ad appoggio e sospesa, 2 FORO. Spy 141x46 washbasin.Countertop and wall hung installation. 2 TAP HOLES.	34380101	500 ,00	750,00	900,00	-	141x46xh13,5	45	18	20
Lavabo Spy 121x46 Installazione ad appoggio e sospesa, NO FORO RUBINETTO. Spy 121x46 washbasin.Countertop and wall hung installation. NO TAP HOLE.	34380101N	500 ,00	750,00	900,00	-	124x46xh13,5	45	18	20
Porta salviette. Finitura cromo. Towel holder. Chrome finish.	PA60H	115,00				60	0,3		
Porta salviette. Finitura nero matt. Towel holder. Black matt finish.	PA60HN	128,00				60	0,3		
Kit fissaggio per lavabo sospeso Fixing kit for wall-hung washbasin	FIX01	7,00					0,2		
Piletta in ceramica scarico libero Free flow drain in ceramic	PIL006B	70,00	70,00	70,00	70,00		0,3		
Piletta Up&Down Up&Down drain	PIL008B	70,00	70,00	70,00	70,00		0,3		
Sifone tondo in ottone Finitura cromo Round brass siphon Chrome finish	SIF01	105,00					0,7		
Sifone tondo in ottone Finitura nero matt Round brass siphon Black matt finish	SIF01N	116,00					0,7		
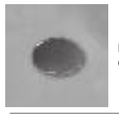 Placca cromo Chrome plate	PLACCACROMO	5,00							
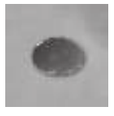 Placca cromo ALICE ALICE chrome plate	PLACCACROMOAL	5,00							

SPY 30x30
Lavabo Washbasin

	COD.	EURO Bianco White	EURO Colore Color	EURO I Lucidi	EURO Materia	CM	KG	PACKAGING ITA	PACKAGING EX
Lavabo Spy 30x30 Installazione ad appoggio e sospesa, 1 FORO. Spy 30x30 washbasin.Countertop and wall hung installation. 1 TAP HOLE.	34130101	192,00	287,00	345,00	428,00	30x30xh11	6,5	96	120
Lavabo Spy 30x30 Installazione ad appoggio e sospesa, NO FORO RUBINETTO. Spy 30x30 washbasin.Countertop and wall hung installation. NO TAP HOLE.	34130101N	192,00	287,00	345,00	428,00	30x30xh11	6,5	96	120

SPY 40x30
Lavabo Washbasin

Lavabo Spy 40x30 Installazione ad appoggio e sospesa, 1 FORO. Spy 40x30 washbasin.Countertop and wall hung installation. 1 TAP HOLE.	34120101	220,00	331,00	397,00	457,00	40x30xh11	11	72	108
Lavabo Spy 40x30 Installazione ad appoggio e sospesa, NO FORO RUBINETTO. Spy 40x30 washbasin.Countertop and wall hung installation. NO TAP HOLE.	34120101N	220,00	331,00	397,00	457,00	40x30xh11	11	72	108
Kit fissaggio per lavabo sospeso Fixing kit for wall-hung washbasin	FIX01	7,00					0,2		
Piletta in ceramica scarico libero Free flow drain in ceramic	PIL006B	70,00	70,00	70,00	70,00		0,3		
Piletta Up&Down Up&Down drain	PIL008B	70,00	70,00	70,00	70,00		0,3		
Sifone tondo in ottone Finitura cromo Round brass siphon Chrome finish	SIF01	105,00					0,7		
Sifone tondo in ottone Finitura nero matt Round brass siphon Black matt finish	SIF01N	116,00					0,7		

SPY 45x20
Lavabo Washbasin

	COD.	EURO Bianco White	EURO Colore Color	EURO I Lucidi	EURO Materia	CM	KG	PACKAGING ITA	PACKAGING EX
Lavabo Spy 45x20 Installazione ad appoggio e sospesa. Predisposto per rubinetteria dx o a parete. 1 FORO. Spy 45x20 washbasin. Countertop and wall hung installation. Predisposed for right or wall tap hole. 1 TAP HOLE.	34110101	192,00	287,00	345,00	428,00	45x20xh11	6,5	68	102
Lavabo Spy 45x20 Installazione ad appoggio e sospesa. Predisposto per rubinetteria dx o a parete. NO FORO RUBINETTO. Spy 45x20 washbasin. Countertop and wall hung installation. Predisposed for right or wall tap hole. NO TAP HOLE.	34110101N	192,00	287,00	345,00	428,00	45x20xh11	6,5	68	102

SPY 55x25
Lavabo Washbasin

Lavabo Spy 55x25 Installazione ad appoggio e sospesa. Predisposto per rubinetteria dx o a parete. 1 FORO. Spy 55x25 washbasin. Countertop and wall hung installation. Predisposed for right or wall tap hole. 1 TAP HOLE.	34100101	220,00	331,00	397,00	457,00	55x25xh11	8,5	70	98
Lavabo Spy 55x25 Installazione ad appoggio e sospesa. Predisposto per rubinetteria dx o a parete. NO FORO RUBINETTO. Spy 55x25 washbasin. Countertop and wall hung installation. Predisposed for right or wall tap hole. NO TAP HOLE.	34100101N	220,00	331,00	397,00	457,00	55x25xh11	8,5	70	98

Kit fissaggio per lavabo sospeso Fixing kit for wall-hung washbasin	FIX01	7,00					0,2		
Piletta in ceramica scarico libero Free flow drain in ceramic	PIL006B	70,00	70,00	70,00	70,00		0,3		
Piletta Up&Down Up&Down drain	PIL008B	70,00	70,00	70,00	70,00		0,3		
Sifone tondo in ottone Finitura cromo Round brass siphon Chrome finish	SIF01	105,00					0,7		
Sifone tondo in ottone Finitura nero matt Round brass siphon Black matt finish	SIF01N	116,00					0,7		

SPY 60x30
Lavabo Washbasin

	COD.	EURO Bianco White	EURO Colore Color	EURO I Lucidi	EURO Materia	CM	KG	PACKAGING ITA	PACKAGING EX
Lavabo Spy 60x30 Installazione ad appoggio e sospesa, 1 FORO. Spy 60x30 washbasin.Countertop and wall hung installation. 1 TAP HOLE.	34140101	269,00	404,00	484,00	537,00	60x30xh11	11,5	48	72
Lavabo Spy 60x30 Installazione ad appoggio e sospesa, NO FORO RUBINETTO. Spy 60x30 washbasin.Countertop and wall hung installation. NO TAP HOLE.	34140101N	269,00	404,00	484,00	537,00	60x30xh11	11,5	48	72

SPY 75x27
Lavabo Washbasin

Lavabo Spy 75x27 Installazione ad appoggio e sospesa. Predisposto per rubinetteria dx o a parete. 1 FORO. Spy 75x27 washbasin. Countertop and wall hung installation. Predisposed for right or wall tap hole. 1 TAP HOLE.	34150101	306,00	458,00	551,00	666,00	75x27xh11	13	40	60
Lavabo Spy 75x27 Installazione ad appoggio e sospesa. Predisposto per rubinetteria dx o a parete. NO FORO RUBINETTO. Spy 75x27 washbasin. Countertop and wall hung installation. Predisposed for right or wall tap hole. NO TAP HOLE.	34150101N	306,00	458,00	551,00	666,00	75x27xh11	13	40	60

Kit fissaggio per lavabo sospeso Fixing kit for wall-hung washbasin	FIX01	7,00					0,2		
Piletta in ceramica scarico libero Free flow drain in ceramic	PIL006B	70,00	70,00	70,00	70,00		0,3		
Piletta Up&Down Up&Down drain	PIL008B	70,00	70,00	70,00	70,00		0,3		
Sifone tondo in ottone Finitura cromo Round brass siphon Chrome finish	SIF01	105,00					0,7		
Sifone tondo in ottone Finitura nero matt Round brass siphon Black matt finish	SIF01N	116,00					0,7		

SPY 80x25
Lavabo Washbasin

	COD.	EURO Bianco White	EURO Colore Color	EURO I Lucidi	EURO Materia	CM	KG	PACKAGING ITA	PACKAGING EX
Lavabo Spy 80x25 Installazione ad appoggio e sospesa. Predisposto per rubinetteria dx o a parete. 1 FORO. Spy 80x25 washbasin. Countertop and wall hung installation. Predisposed for right or wall tap hole. 1 TAP HOLE.	34160101	334,00	501,00	600,00	694,00	80x25xh11	12,5	36	54
Lavabo Spy 80x25 Installazione ad appoggio e sospesa. Predisposto per rubinetteria dx o a parete. NO FORO RUBINETTO. Spy 80x25 washbasin. Countertop and wall hung installation. Predisposed for right or wall tap hole. NO TAP HOLE.	34160101N	334,00	501,00	600,00	694,00	80x25xh11	12,5	36	54

Kit fissaggio per lavabo sospeso Fixing kit for wall-hung washbasin	FIX01	7,00					0,2		
Piletta in ceramica scarico libero Free flow drain in ceramic	PIL006B	70,00	70,00	70,00	70,00		0,3		
Piletta Up&Down Up&Down drain	PIL008B	70,00	70,00	70,00	70,00		0,3		
Sifone tondo in ottone Finitura cromo Round brass siphon Chrome finish	SIF01	105,00					0,7		
Sifone tondo in ottone Finitura nero matt Round brass siphon Black matt finish	SIF01N	116,00					0,7		

KUBO

Visivamente statuario e dalla forte personalità. Un design che rievoca i classici bacini in chiave moderna mescolando funzionalità ed eleganza.

Visually statuesque and with a strong personality. A design that evokes the classic basins in a modern way, mixing functionality and elegance.

Lavabi sospesi
o da appoggio
Wall-hung or
countertop washbasins

Kubo 80x50
Lavabo Washbasin
Cod. 35810101

Kubo 100x50
Lavabo Washbasin
Cod. 35710101

Strutture
Frameworks

Kubo 80
Struttura Framework
Cod. MSTKN0800

Kubo 100
Struttura Framework
Cod. MSTKN0100

KUBO 100x50
Lavabo Washbasin

FIX01
2 pz richiesti
per installazione
for installation
2 pcs required

	COD.	EURO Bianco White	EURO Colore Color	EURO I Lucidi	EURO Materia	CM	KG	PACKAGING ITA	PACKAGING EX
Lavabo Kubo 100x50. Installazione ad appoggio o sospesa. 1 FORO. Washbasin Kubo 100x50. Countertop and wall hung installation. 1 TAP HOLE.	35710101	437,00	655,00	786,00	-	100x50 h20	39,5	12	16
Lavabo Kubo 100x50. Installazione ad appoggio o sospesa. NO FORO RUBINETTO. Washbasin Kubo 100x50. Countertop and wall hung installation. NO TAP HOLE.	35710101N	437,00	655,00	786,00	-	100x50 h20	39,5	12	16
Porta salviette. Finitura cromo. Towel holder. Chrome finish.	PA100H	168,00					0,5		
Porta salviette. Finitura nero matt. Towel holder. Black matt finish.	PA100HN	179,00					0,5		
Kit fissaggio per lavabo sospeso Fixing kit for wall-hung washbasin	FIX01	7,00					0,2		
Piletta in ceramica scarico libero Free flow drain in ceramic	PIL006B	70,00	70,00	70,00	70,00		0,3		
Piletta Up&Down Up&Down drain	PIL008B	70,00	70,00	70,00	70,00		0,3		
Sifone tondo in ottone Finitura cromo Round brass siphon Chrome finish	SIF01	105,00					0,7		
Sifone tondo in ottone Finitura nero matt Round brass siphon Black matt finish	SIF01N	116,00					0,7		

KUBO 80x50
Lavabo Washbasin

	COD.	EURO Bianco White	EURO Colore Color	EURO I Lucidi	EURO Materia	CM	KG	PACKAGING ITA	PACKAGING EX
Lavabo Kubo 80x50. Installazione ad appoggio o sospesa. 1 FORO. Washbasin Kubo 80x50. Countertop and wall hung installation. 1 TAP HOLE.	35810101	393,00	590,00	709,00	-	80x50 h20	30,5	15	20
Lavabo Kubo 80x50. Installazione ad appoggio o sospesa. NO FORO RUBINETTO. Washbasin Kubo 80x50. Countertop and wall hung installation. NO TAP HOLE.	35810101N	393,00	590,00	709,00	-	80x50 h20	30,5	15	20
Porta salviette. Finitura cromo. Towel holder. Chrome finish.	PA80H	139,00					0,4		
Porta salviette. Finitura nero matt. Towel holder. Black matt finish.	PA80HN	150,00					0,4		
Kit fissaggio per lavabo sospeso Fixing kit for wall-hung washbasin	FIX01	7,00					0,2		
Piletta in ceramica scarico libero Free flow drain in ceramic	PIL006B	70,00	70,00	70,00	70,00		0,3		
Piletta Up&Down Up&Down drain	PIL008B	70,00	70,00	70,00	70,00		0,3		
Sifone tondo in ottone Finitura cromo Round brass siphon Chrome finish	SIF01	105,00					0,7		
Sifone tondo in ottone Finitura nero matt Round brass siphon Black matt finish	SIF01N	116,00					0,7		

KUBO 100
Struttura Framework

	COD.	EURO Bianco White	EURO Colore Color	EURO I Lucidi	EURO Materia	CM	KG	PACKAGING ITA	PACKAGING EX
Struttura Kubo 100 Kubo Framework 100	MSTKN0100	845,00	-	-	-	116,2x40xh80	13,5	15	20

Lavabo Kubo 100x50. Installazione ad appoggio o sospesa. 1 FORO. Washbasin Kubo 100x50. Countertop and wall hung installation. 1 TAP HOLE.	35710101	437,00	655,00	786,00	-	100x50 h20	39,5	12	16
Lavabo Kubo 100x50. Installazione ad appoggio o sospesa. NO FORO RUBINETTO. Washbasin Kubo 100x50. Countertop and wall hung installation. NO TAP HOLE.	35710101N	437,00	655,00	786,00	-	100x50 h20	39,5	12	16

KUBO 80
Struttura Framework

	COD.	EURO Bianco White	EURO Colore Color	EURO I Lucidi	EURO Materia	CM	KG	PACKAGING ITA	PACKAGING EX
Struttura Kubo 80 Kubo Framework 80	MSTKN0800	753,00	-	-	-	962x40xh80	12,5	15	20

Lavabo Kubo 80x50. Installazione ad appoggio o sospesa. 1 FORO. Washbasin Kubo 80x50. Countertop and wall hung installation. 1 TAP HOLE.	35810101	393,00	590,00	709,00	-	80x50 h20	30,5	15	20
Lavabo Kubo 80x50. Installazione ad appoggio o sospesa. NO FORO RUBINETTO. Washbasin Kubo 80x50. Countertop and wall hung installation. NO TAP HOLE.	35810101N	393,00	590,00	709,00	-	80x50 h20	30,5	15	20

BOHEME

Una collezione senza tempo, classica ed elegante.
Boheme riscopre il lusso di arredare stanze da bagno ed ambienti della tradizione.

A timeless, classic and elegant collection.
Boheme rediscovers the luxury of furnishing traditional bathrooms and environments.

Lavabi su colonna
Washbasin on pedestal

Boheme 112
Lavabo Consolle
Cod. 28250101

Boheme 95
Lavabo Consolle
Cod. 28260101

Boheme 70
Lavabo Washbasin
Cod. 28230101

Vasche
Bathtubs

Boheme
Vasca Bathtub
Cod. VABO

Vasi e bidet
Wc and bidet

Boheme
Vaso scarico a terra
Floor drain wc
Cod. 28400101

Boheme
Vaso scarico a parete
Wall drain wc
Cod. 28410101

Boheme
Bidet
Cod. 28420101

Boheme
Monoblocco scarico a terra
Floor drain wc monoblock
Cod. 28480101

Boheme
Monoblocco scarico a parete
Wall drain monoblock
Cod. 28490101

Boheme
Cassetta a zaino
Low level flushing
Cod. 28330101

Boheme
Cassetta alta
High cistern flushing
Cod. 28320101

Boheme
Vaso sospeso
Wall hung wc
Cod. 28230101S

Boheme
Bidet sospeso
Wall hung bidet
Cod. 28240101S

BOHEME 112
Lavabo Consolle

	COD.	EURO Bianco White	EURO Colore Color	EURO I Lucidi	EURO Materia	CM	KG	PACKAGING ITA	PACKAGING EX
Lavabo Consolle Boheme 112 Boheme Washbasin Consolle 112	28250101	937,00	-			112x64	51	8	12
Gamba in ceramica Ceramic Leg	28270101	156,00	-			H70	3,5		
Kit fissaggio per lavabo sospeso Fixing kit for wall-hung washbasin	FIX01	7,00					0,2		
Piletta in ceramica scarico libero Free flow drain in ceramic	PIL006B	70,00	70,00	70,00	70,00		0,3		
Piletta Up&Down Up&Down drain	PIL008B	70,00	70,00	70,00	70,00		0,3		
Sifone tondo in ottone Finitura cromo Round brass siphon Chrome finish	SIF01	105,00					0,7		
Sifone tondo in ottone Finitura nero matt Round brass siphon Black matt finish	SIF01N	116,00					0,7		
Placca cromo Chrome plate	PLACCACROMO	5,00							
Placca cromo ALICE ALICE chrome plate	PLACCACROMOAL	5,00							

BOHEME 95
Lavabo Consolle

	COD.	EURO Bianco White	EURO Colore Color	EURO I Lucidi	EURO Materia	CM	KG	PACKAGING ITA	PACKAGING EX
Lavabo Consolle Boheme 95 Boheme Washbasin Consolle 95	28260101	870,00	-			95x58	35	8	12
Gamba in ceramica Ceramic Leg	28270101	156,00	-			H70	3,5		
Kit fissaggio per lavabo sospeso Fixing kit for wall-hung washbasin	FIX01	7,00					0,2		
Piletta in ceramica scarico libero Free flow drain in ceramic	PIL006B	70,00	70,00	70,00	70,00		0,3		
Piletta Up&Down Up&Down drain	PIL008B	70,00	70,00	70,00	70,00		0,3		
Sifone tondo in ottone Finitura cromo Round brass siphon Chrome finish	SIF01	105,00					0,7		
Sifone tondo in ottone Finitura nero matt Round brass siphon Black matt finish	SIF01N	116,00					0,7		
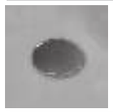 Placca cromo Chrome plate	PLACCACROMO	5,00							
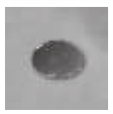 Placca cromo ALICE ALICE chrome plate	PLACCACROMOAL	5,00							

BOHEME 70
Lavabo Washbasin

	COD.	EURO Bianco White	EURO Colore Color	EURO I Lucidi	EURO Materia	CM	KG	PACKAGING ITA	PACKAGING EX
Lavabo Boheme 70 Boheme Washbasin 70	28230101	456,00	-			68x55	23	16	20
Colonna in ceramica Ceramic column	28240101	208,00	-			H61	13,5	24	27
Kit fissaggio per lavabo sospeso Fixing kit for wall-hung washbasin	FIX01	7,00					0,2		
Piletta in ceramica scarico libero Free flow drain in ceramic	PIL006B	70,00	70,00	70,00	70,00		0,3		
Piletta Up&Down Up&Down drain	PIL008B	70,00	70,00	70,00	70,00		0,3		
Sifone tondo in ottone Finitura cromo Round brass siphon Chrome finish	SIF01	105,00					0,7		
Sifone tondo in ottone Finitura nero matt Round brass siphon Black matt finish	SIF01N	116,00					0,7		
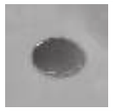 Placca cromo Chrome plate	PLACCACROMO	5,00							
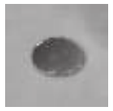 Placca cromo ALICE ALICE chrome plate	PLACCACROMOAL	5,00							

BOHEME
Vasca Bathtub

	COD.	EURO Bianco White	EURO Colore Color	EURO I Lucidi	EURO Materia	CM	KG	PACKAGING ITA	PACKAGING EX
Vasca Boheme in acrilico 170 x 80 + colonna di scarico + staffe + **piedini bianchi** Acrylic Boheme bathtub 170 x 80 + drain column + brackets + **white feet**	VABOPB	2.987,00	-			170x80x72 H61	55,5		
Vasca Boheme in acrilico 170 x 80 + colonna di scarico + staffe + **piedini bronzo** Acrylic Boheme bathtub 170 x 80 + drain column + brackets + **bronze feet**	VABOPBR	3.245,00	-			170x80x72 H61	55,5		
Vasca Boheme in acrilico 170 x 80 + colonna di scarico + staffe + **piedini cromo** Acrylic Boheme bathtub 170 x 80 + drain column + brackets + **chrome feet**	VABOPC	2.987,00	-			170x80x72 H61	55,5		
Vasca Boheme in acrilico 170 x 80 + colonna di scarico + staffe + **piedini oro** Acrylic Boheme bathtub 170 x 80 + drain column + brackets + **gold feet**	VABOPO	3.245,00	-			170x80x72 H61	55,5		

BOHEME
Vaso sospeso Wall-hung Wc

	COD.	EURO Bianco White	EURO Colore Color	EURO I Lucidi	EURO Materia	CM	KG	PACKAGING ITA	PACKAGING EX
Vaso sospeso Boheme Boheme wall hung WC	28230101S	382,00	-			54x36	21,5	15	20
Sedile Boheme bianco cerniere cromo Boheme thermosetting chrome seat cover	MC2801E	98,00	-	-	-		3,4		
Sedile Boheme bianco cerniere oro Boheme thermosetting gold seat cover	MC2802E	111,00	-	-	-		3,4		
Sedile Boheme bianco cerniere bronzo Boheme thermosetting bronze seat cover	MC2803E	115,00	-	-	-		3,4		
Sedile Boheme bianco cerniere cromo soft-close Boheme thermosetting chrome seat cover with softclose hinges	MC2801SE	174,00	-	-	-		3,6		
Sedile Boheme bianco cerniere oro soft-close Boheme thermosetting gold seat cover with softclose hinges	MC2802SE	219,00	-	-	-		3,6		
Sedile Boheme bianco cerniere bronzo soft-close Boheme thermosetting bronze seat cover with softclose hinges	MC2803SE	226,00	-	-	-		3,6		
Sedile Boheme noce cerniere cromo Boheme walnut thermosetting chrome seat cover	MC28N1E	158,00	-	-	-		3,2		
Sedile Boheme noce cerniere oro Boheme walnut thermosetting gold seat cover	MC28N2E	169,00	-	-	-		3,2		
Sedile Boheme noce cerniere bronzo Boheme walnut thermosetting bronze seat cover	MC28N3E	169,00	-	-	-		3,2		
Sedile Boheme noce cerniere cromo soft-close Boheme walnut thermosetting chrome seat cover with softclose hinges	MC28N1SE	261,00	-	-	-		3,3		
Sedile Boheme noce cerniere oro soft-close Boheme walnut thermosetting gold seat cover with softclose hinges	MC28N2SE	312,00	-	-	-		3,3		
Sedile Boheme noce cerniere bronzo soft-close Boheme walnut thermosetting bronze seat cover with softclose hinges	MC28N3SE	312,00	-	-	-		3,3		
Staffe di fissaggio per vaso/bidet sospesi Fixing brackets for wall hung WC bidet	FIX04	45,00					1,6		
Fissaggio per vaso/bidet sospeso Fast fixing screw for wall hung WC/bidet	FIX03	31,00					0,3		
Protezione fonoassorbente Sound absorbing protection	MPRSO	8,00							

BOHEME
Bidet sospeso Wall-hung Bidet

	COD.	EURO Bianco White	EURO Colore Color	EURO I Lucidi	EURO Materia	CM	KG	PACKAGING ITA	PACKAGING EX
Bidet sospeso Boheme monoforo Bidet Boheme single tap hole	28240101S	382,00	-			54x36	17,5	15	20
Staffe di fissaggio per vaso/bidet sospesi Fixing brackets for wall hung WC bidet	FIX04	45,00					1,6		
Fissaggio per vaso/bidet sospeso Fast fixing screw for wall hung WC/bidet	FIX03	31,00					0,3		
Piletta in ceramica scarico libero Free flow drain in ceramic	PIL006B	70,00	70,00	70,00	-		0,3		
Piletta Up&Down Up&Down drain	PIL008B	70,00	70,00	70,00	-		0,3		
Placca cromo Chrome plate	PLACCACROMO	5,00							
Placca cromo ALICE ALICE chrome plate	PLACCACROMOAL	5,00							
Protezione fonoassorbente Sound absorbing protection	MPRSO	8,00							

BOHEME
Vaso Wc

	COD.	EURO Bianco White	EURO Colore Color	EURO I Lucidi	EURO Materia	CM	KG	PACKAGING ITA	PACKAGING EX
Vaso boheme h42 scarico a terra WC boheme h42 btw floor drain	28400101	287,00	-	-	-	54x35		15	20
Vaso boheme h42 scarico a parete WC boheme h42 btw wall drain	28410101	287,00	-	-	-	54x35		15	20
Sedile Boheme bianco cerniere cromo Boheme thermosetting chrome seat cover	MC2801E	98,00	-	-	-		3,4		
Sedile Boheme bianco cerniere oro Boheme thermosetting gold seat cover	MC2802E	111,00	-	-	-		3,4		
Sedile Boheme bianco cerniere bronzo Boheme thermosetting bronze seat cover	MC2803E	115,00	-	-	-		3,4		
Sedile Boheme bianco cerniere cromo soft-close Boheme thermosetting chrome seat cover with softclose hinges	MC2801SE	174,00	-	-	-		3,6		
Sedile Boheme bianco cerniere oro soft-close Boheme thermosetting gold seat cover with softclose hinges	MC2802SE	219,00	-	-	-		3,6		
Sedile Boheme bianco cerniere bronzo soft-close Boheme thermosetting bronze seat cover with softclose hinges	MC2803SE	226,00	-	-	-		3,6		
Sedile Boheme noce cerniere cromo Boheme walnut thermosetting chrome seat cover	MC28N1E	158,00	-	-	-		3,2		
Sedile Boheme noce cerniere oro Boheme walnut thermosetting gold seat cover	MC28N2E	169,00	-	-	-		3,2		
Sedile Boheme noce cerniere bronzo Boheme walnut thermosetting bronze seat cover	MC28N3E	169,00	-	-	-		3,2		
Sedile Boheme noce cerniere cromo soft-close Boheme walnut thermosetting chrome seat cover with softclose hinges	MC28N1SE	261,00	-	-	-		3,3		
Sedile Boheme noce cerniere oro soft-close Boheme walnut thermosetting gold seat cover with softclose hinges	MC28N2SE	312,00	-	-	-		3,3		
Sedile Boheme noce cerniere bronzo soft-close Boheme walnut thermosetting bronze seat cover with softclose hinges	MC28N3SE	312,00	-	-	-		3,3		
Fissaggio per vaso/bidet. Finitura oro Fast fixing screw for WC/bidet, gold finish	FIX05O	9,00							
Fissaggio per vaso/bidet. Finitura bronzo Fast fixing screw for WC/bidet, bronze finish	FIX05B	9,00							
Fissaggio per vaso/bidet. Finitura cromo Fast fixing screw for WC/bidet chrome finish	FIX05C	7,00							

BOHEME
Bidet

	COD.	EURO Bianco White	EURO Colore Color	EURO I Lucidi	EURO Materia	CM	KG	PACKAGING ITA	PACKAGING EX
Bidet Boheme h42 monoforo Bidet Boheme h42 single tap hole	28420101	287,00	-	-	-	54x35		15	20
Fissaggio per vaso/bidet. Finitura oro Fast fixing screw for WC/bidet, gold finish	FIX05O	9,00							
Fissaggio per vaso/bidet. Finitura bronzo Fast fixing screw for WC/bidet, bronze finish	FIX05B	9,00							
Fissaggio per vaso/bidet. Finitura cromo Fast fixing screw for WC/bidet chrome finish	FIX05C	7,00							
Piletta in ceramica scarico libero Free flow drain in ceramic	PIL006B	70,00	70,00	70,00	-		0,3		
Piletta Up&Down Up&Down drain	PIL008B	70,00	70,00	70,00	-		0,3		
Placca cromo Chrome plate	PLACCACROMO	5,00							
Placca cromo ALICE ALICE chrome plate	PLACCACROMOAL	5,00							

BOHEME
Monoblocco Monoblock

	COD.	EURO Bianco White	EURO Colore Color	EURO I Lucidi	EURO Materia	CM	KG	PACKAGING ITA	PACKAGING EX
Monoblocco Boheme h42 scarico a terra Boheme monoblock WC h42 floor drain	28480101	347,00	-	-	-	72x36		9	12
Monoblocco Boheme h42 scarico a parete Boheme monoblock WC h42 wall drain	28490101	347,00	-	-	-	72x36		9	12
Cisterna monoblocco Boheme cistern close couple	28300101	183,00	-	-	-		14,5	30	40

Boheme

	COD.	EURO Bianco White	EURO Colore Color	EURO I Lucidi	EURO Materia	CM	KG	PACKAGING ITA	PACKAGING EX
Sedile Boheme bianco cerniere cromo Boheme thermosetting chrome seat cover	MC2801E	98,00	-	-	-		3,4		
Sedile Boheme bianco cerniere oro Boheme thermosetting gold seat cover	MC2802E	111,00	-	-	-		3,4		
Sedile Boheme bianco cerniere bronzo Boheme thermosetting bronze seat cover	MC2803E	115,00	-	-	-		3,4		
Sedile Boheme bianco cerniere cromo soft-close Boheme thermosetting chrome seat cover with softclose hinges	MC2801SE	174,00	-	-	-		3,6		
Sedile Boheme bianco cerniere oro soft-close Boheme thermosetting gold seat cover with softclose hinges	MC2802SE	219,00	-	-	-		3,6		
Sedile Boheme bianco cerniere bronzo soft-close Boheme thermosetting bronze seat cover with softclose hinges	MC2803SE	226,00	-	-	-		3,6		
Sedile Boheme noce cerniere cromo Boheme walnut thermosetting chrome seat cover	MC28N1E	158,00	-	-	-		3,2		
Sedile Boheme noce cerniere oro Boheme walnut thermosetting gold seat cover	MC28N2E	169,00	-	-	-		3,2		
Sedile Boheme noce cerniere bronzo Boheme walnut thermosetting bronze seat cover	MC28N3E	169,00	-	-	-		3,2		
Sedile Boheme noce cerniere cromo soft-close Boheme walnut thermosetting chrome seat cover with softclose hinges	MC28N1SE	261,00	-	-	-		3,3		
Sedile Boheme noce cerniere oro soft-close Boheme walnut thermosetting gold seat cover with softclose hinges	MC28N2SE	312,00	-	-	-		3,3		
Sedile Boheme noce cerniere bronzo soft-close Boheme walnut thermosetting bronze seat cover with softclose hinges	MC28N3SE	312,00	-	-	-		3,3		
Fissaggio per vaso/bidet. Finitura oro Fast fixing screw for WC/bidet, gold finish	FIX05O	9,00							
Fissaggio per vaso/bidet. Finitura bronzo Fast fixing screw for WC/bidet, bronze finish	FIX05B	9,00							
Fissaggio per vaso/bidet. Finitura cromo Fast fixing screw for WC/bidet chrome finish	FIX05C	7,00							
Meccaniscmo standard di scarico cromo Standard flushing mechanism chrome	MBSC	75,00					0,5		
Meccaniscmo standard di scarico oro Standard flushing mechanism gold	MBSO	98,00					0,5		
Meccaniscmo standard di scarico bronzo Standard flushing mechanism bronze	MBSB	98,00					0,5		

BOHEME
Cassetta a zaino Low level flushing

	COD.	EURO Bianco White	EURO Colore Color	EURO I Lucidi	EURO Materia	CM	KG	PACKAGING ITA	PACKAGING EX
Cassetta a zaino meccaniscmo non incluso Low level flushing mechanism not included	28330101	183,00	-	-	-		14,5	30	40
Fissaggio per vaso/bidet. Finitura oro Fast fixing screw for WC/bidet, gold finish	FIX05O	9,00							
Fissaggio per vaso/bidet. Finitura bronzo Fast fixing screw for WC/bidet, bronze finish	FIX05B	9,00							
Fissaggio per vaso/bidet. Finitura cromo Fast fixing screw for WC/bidet chrome finish	FIX05C	7,00							
Meccanismo cromo Flushing mechanism chrome	MBSCZA	98,00					1,4		
Meccanismo oro Flushing mechanism gold	MBSOZA	112,00					1,4		
Meccanismo bronzo Flushing mechanism bronze	MBSBZA	112,00					1,4		

BOHEME
Cassetta alta High cistern

	COD.	EURO Bianco White	EURO Colore Color	EURO I Lucidi	EURO Materia	CM	KG	PACKAGING ITA	PACKAGING EX
Cassetta alta meccanismo non incluso High cistern. flushing mechanism not included	28320101	100,00	-	-	-		11	30	40
Coperchio per cassetta alta Lid for high cistern	28310101	82,00	-	-	-		3,5		
Meccanismo di scarico con asta, pull in ceramica bianca e catenella cromo Flushing mechanism with pull in white porcelain and chrome chain	MBTC	365,00					3,2		
Meccanismo di scarico con asta, pull in ceramica bianca e catenella dorata Flushing mechanism with pull in white porcelain and golden chain	MBTO	625,00					3,2		
Meccanismo di scarico con asta, pull in ceramica bianca e catenella bronzata Flushing mechanism with pull in white porcelain and bronze chain	MBTB	625,00					3,2		

ARREDI

FURNITURE

Tutti gli arredi sono progettati e realizzati interamente in Italia, unendo design, qualità e artigianalità. Ogni prodotto nasce da un'attenta ricerca estetica e funzionale, con materiali selezionati e lavorazioni accurate, per garantire durata e stile contemporaneo. L'attenzione al dettaglio, il rispetto per le tradizioni e un controllo rigoroso in ogni fase, ci consentono di offrire soluzioni d'arredo che si integrano perfettamente nel total look Alice, valorizzando l'ambiente bagno con eleganza e personalità.

All furnishings are designed and manufactured entirely in Italy, combining design, quality, and craftsmanship. Each product is born from careful aesthetic and functional research, with selected materials and precise workmanship to ensure durability and contemporary style.
Attention to detail, respect for traditions, and strict quality control at every stage allow us to offer furnishing solutions that integrate perfectly into the Alice total look, enhancing the bathroom environment with elegance and personality.

Uni 15x60
Pensile Wall-unit
Cod. MSTP6015

Uni 15x90
Pensile Wall-unit
Cod. MSTP9015

15x120
Pensile Wall-unit
Cod. MSTP12015

Uni 35x120
Pensile Wall-unit
Cod. MSTP12035

Uni 35x140
Pensile Wall-unit
Cod. MSTP14035

Uni 35x160
Pensile Wall-unit
Cod. MSTP16035

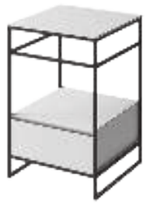

Uni 50
Struttura Framework
Cod. MSTBN50

Uni 75
Struttura Framework
Cod. MSTBN75

Uni 100
Struttura Framework
Cod. MSTBN10

Uni 60x45
Mobile Furniture
Cod. MSTB60CH23

Uni 60
Mobile Furniture
Cod. MSTB60

Uni 60
Mensola Shelf
Cod. MSTB60H5

Uni 80x45
Mobile Furniture
Cod. MSTB80CH23

Uni 80
Mobile Furniture
Cod. MSTB80

Uni 80
Mensola Shelf
Cod. MSTB80H5

Uni 100x45
Mobile Furniture
Cod. MSTB100CH23

Uni 100
Mobile Furniture
Cod. MSTB100

Uni 100
Mensola Shelf
Cod. MSTB100H5

Uni 120x45
Mobile Furniture
Cod. MSTB120CH23

Uni 120
Mobile Furniture
Cod. MSTB120

Uni 120
Mensola Shelf
Cod. MSTB120H5

Uni 140x45
Mobile Furniture
Cod. MSTB140CH23

Uni 140
Mobile Furniture
Cod. MSTB140

Uni 140
Mensola Shelf
Cod. MSTB140H5

Uni 160
Mensola Shelf
Cod. MSTB160H5

Lari 60 h25
Mobile Furniture
Cod. MMOLA6025C

Lari 80 h25
Mobile Furniture
Cod. MMOLA8025C

Lari 100 h25
Mobile Furniture
Cod. MMOLA10025C

Sgabello/tavolino
Stool/table
Cod. BILOBO01

Lari 120 h25
Mobile Furniture
Cod. MMOLA12025C

Lari 120 h25 CA
Mobile Furniture
Cod. MMOLA12025CA

Lari 60 h50 A
Mobile Furniture
Cod. MMOLA60A

Lari 60 h50 CA
Mobile Furniture
Cod. MMOLA60C

Tondo ø60
Specchio
Mirror
Cod. MSP06CT

Tondo ø80
Specchio
Mirror
Cod. MSP08CT

Tondo ø100
Specchio
Mirror
Cod. MSP10CT

Ovale 90x45
Specchio
Mirror
Cod. MSP45CO

Lari 80 h50 A
Mobile Furniture
Cod. MMOLA80A

Lari 80 h50 CA
Mobile Furniture
Cod. MMOLA80C

Lari 100 h50 A
Mobile Furniture
Cod. MMOLA100A

Lari 100 h50 CA
Mobile Furniture
Cod. MMOLA100C

Rettangolare 90x45
Specchio
Mirror
Cod. MSP45CR

Lunaris ø60
Specchio
Mirror
Cod. MSP70LU

Idilla
Specchio contenitore
Storage mirror
Cod. MSP85ID01

Lari 120 h50 A
Mobile Furniture
Cod. MMOLA120A

Lari 120 h50 CA
Mobile Furniture
Cod. MMOLA120C

Lari Oval
Specchio con mensola
Mirror with shelf
Cod. MMSPLAO

Lari Rectangular
Specchio con mensola
Mirror with shelf
Cod. MMSPLAR

40
Porta salviette
Towel Holder
Cod. MMENS040

40
Mensola
Shelf
Cod. MMENS040C

60
Mensola
Shelf
Cod. MMENS060

80
Mensola
Shelf
Cod. MMENS080

UNI 50
Struttura Framework

	COD.	EURO Bianco White	EURO Colore Color	EURO I Lucidi	EURO Materia	CM	KG	PACKAGING ITA	PACKAGING EX
Struttura Uni 50 cassetto finitura quercia e piano in ceramica. Uni 50 framework oak wooden finish and ceramic top.	MSTBN50101	1.288,00	1.288,00	1.288,00	1.524,00	50x50xh76	30	8	8
Struttura Uni 50 cassetto finitura bianco e piano in ceramica. Uni 50 framework oak white finish and ceramic top.	MSTB50301	1.288,00	1.288,00	1.288,00	1.524,00	50x50xh76	30	8	8
Struttura Uni 50 cassetto finitura nero e piano in ceramica. Uni 50 framework oak black finish and ceramic top.	MSTB50201	1.288,00	1.288,00	1.288,00	1.524,00	50x50xh76	30	8	8

UNI 75
Struttura Framework

	COD.	EURO Bianco White	EURO Colore Color	EURO I Lucidi	EURO Materia	CM	KG	PACKAGING ITA	PACKAGING EX
Struttura Uni 75 cassetto finitura quercia e piano in ceramica. Uni 75 framework oak wooden finish and ceramic top.	MSTBN75101	1.391,00	1.391,00	1.391,00	1.679,00	75x50xh76	38,5	4	4
Struttura Uni 75 cassetto finitura bianco e piano in ceramica. Uni 75 framework oak white finish and ceramic top.	MSTB75301	1.391,00	1.391,00	1.391,00	1.679,00	75x50xh76	38,5	4	4
Struttura Uni 75 cassetto finitura nero e piano in ceramica. Uni 75 framework oak black finish and ceramic top.	MSTB75201	1.391,00	1.391,00	1.391,00	1.679,00	75x50xh76	38,5	4	4

UNI 100
Struttura Framework

	COD.	EURO Bianco White	EURO Colore Color	EURO I Lucidi	EURO Materia	CM	KG	PACKAGING ITA	PACKAGING EX
Struttura Uni 100 cassetto finitura quercia e piano in ceramica. Uni 100 framework oak wooden finish and ceramic top.	MSTBN10101	1.583,00	1.583,00	1.583,00	-	100x50xh76	47,5	4	4
Struttura Uni100 cassetto finitura bianco e piano in ceramica. Uni 100 framework oak white finish and ceramic top.	MSTB10301	1.583,00	1.583,00	1.583,00	-	100x50xh76	47,5	4	4
Struttura Uni 100 cassetto finitura nero Uni 100 framework oak black finish and ceramic top.	MSTB10201	1.583,00	1.583,00	1.583,00	-	100x50xh76	47,5	4	4

BILOBO
Sgabello/Tavolino Stool/Table

	COD.	EURO Bianco White	EURO Colore Color	EURO I Lucidi	EURO Materia	CM	KG	PACKAGING ITA	PACKAGING EX
Sgabello/tavolino in ceramica BILOBO BILOBO ceramic stool/table	BILOBO01	470,00	705,00	846,00	770,00	40x25 h45	13,5	27	36

40
Porta salviette Towel holder

Porta salviette in acciaio inox verniciato a polveri. Bianco matt. Powder-coated stainless steel towel holder. White matt finish.	MMENS040B	127,00				40x13 h2,5			
Porta salviette in acciaio inox verniciato a polveri. Nero matt. Powder-coated stainless steel towel holder. Black matt finish.	MMENS040N	127,00				40x13 h2,5			

40
Mensola Shelf

Mensola in acciaio inox verniciato a polveri. Bianco matt. Powder-coated stainless steel shelf. White matt finish.	MMENS040CB	235,00				40x13 h2,5			
Mensola in acciaio inox verniciato a polveri. Nero matt. Powder-coated stainless steel shelf. Black matt finish.	MMENS040CN	235,00				40x13 h2,5			

60
Mensola Shelf

Mensola in acciaio inox verniciato a polveri. Bianco matt. Powder-coated stainless steel shelf. White matt finish.	MMENS060B	252,00				60x13 h2,5			
Mensola in acciaio inox verniciato a polveri. Nero matt. Powder-coated stainless steel shelf. Black matt finish.	MMENS060N	252,00				60x13 h2,5			

80
Mensola Shelf

Mensola in acciaio inox verniciato a polveri. Bianco matt. Powder-coated stainless steel shelf. White matt finish.	MMENS080B	273,00				80x13 h2,5			
Mensola in acciaio inox verniciato a polveri. Nero matt. Powder-coated stainless steel shelf. Black matt finish.	MMENS080N	273,00				80x13 h2,5			

UNI 15x60
Pensile Wall-unit

	COD.	EURO Laccato opaco Matt lacquered	EURO Laminato Laminated	CM	KG	PACKAGING ITA	PACKAGING EX
Pensile sospeso UNI 60 (prof. 15) Wall-hung wall unit UNI 60 (depth 15)	MSTP6015	910,00	770,00	15xh60			

UNI 15x90
Pensile Wall-unit

	COD.	EURO Laccato opaco Matt lacquered	EURO Laminato Laminated	CM	KG	PACKAGING ITA	PACKAGING EX
Pensile sospeso UNI 90 (prof. 15) Wall-hung wall unit UNI 90 (depth 15)	MSTP9015	980,00	805,00	15xh90			

UNI 15x120
Pensile Wall-unit

	COD.	EURO Laccato opaco Matt lacquered	EURO Laminato Laminated	CM	KG	PACKAGING ITA	PACKAGING EX
Pensile sospeso UNI 120 (prof. 15) Wall-hung wall unit UNI 120 (depth 15)	MSTP12015	1.085,00	910,00	15xh120			

UNI 35x120
Pensile Wall-unit

	COD.	EURO Laccato opaco Matt lacquered	EURO Laminato Laminated	CM	KG	PACKAGING ITA	PACKAGING EX
Pensile sospeso UNI 120 (prof. 35) Wall-hung wall unit UNI 120 (depth 35)	MSTP12035	1.190,00	1.015,00	35xh120			

UNI 35x140
Pensile Wall-unit

	COD.	EURO Laccato opaco Matt lacquered	EURO Laminato Laminated	CM	KG	PACKAGING ITA	PACKAGING EX
Pensile sospeso UNI 140 (prof. 35) Wall-hung wall unit UNI 140 (depth 35)	MSTP14035	1.260,00	1.085,00	35xh140			

UNI 35x160
Pensile Wall-unit

	COD.	EURO Laccato opaco Matt lacquered	EURO Laminato Laminated	CM	KG	PACKAGING ITA	PACKAGING EX
Pensile sospeso UNI 160 (prof. 35) Wall-hung wall unit UNI 160 (depth 35)	MSTP16035	1.330,00	1.155,00	35xh160			

UNI 60 h40
Mobile Furniture

	COD.	EURO Laccato opaco Matt lacquered	EURO Laminato Laminated	CM	KG	PACKAGING ITA	PACKAGING EX
Mobile sospeso h40 UNI 60x45 con top. Wall hung furniture h40 UNI 60x45 with top.	MSTB60C	1.586,00	1.339,00	60x45xh40			
Mobile sospeso h40 UNI 60x45 senza top. Wall hung furniture h40 UNI 60x45 without top.	MSTB60A	1.360,00	1.143,00	60x45xh40			

UNI 80 h40
Mobile Furniture

Mobile sospeso h40 UNI 80x45 con top. Wall hung furniture h40 UNI 80x45 with top.	MSTB80C	1.627,00	1.411,00	80x45xh40			
Mobile sospeso h40 UNI 80x45 senza top. Wall hung furniture h40 UNI 80x45 without top.	MSTB80A	1.391,00	1.215,00	80x45xh40			

UNI 100 h40
Mobile Furniture

Mobile sospeso h40 UNI 100x45 con top. Wall hung furniture h40 UNI 100x45 with top.	MSTB100C	1.730,00	1.442,00	100x45xh40			
Mobile sospeso h40 UNI 100x45 senza top. Wall hung furniture h40 UNI 100x45 without top.	MSTB100A	1.504,00	1.246,00	100x45xh40			

UNI 120 h40
Mobile Furniture

	COD.	EURO Laccato opaco Matt lacquered	EURO Laminato Laminated	CM	KG	PACKAGING ITA	PACKAGING EX
Mobile sospeso h40 UNI 120x45 con top. Wall hung furniture h40 UNI 120x45 with top.	MSTB120C	1.844,00	1.514,00	120x45xh40			
Mobile sospeso h40 UNI 120x45 senza top. Wall hung furniture h40 UNI 120x45 without top.	MSTB120A	1.607,00	1.318,00	120x45xh40			

UNI 140 h40
Mobile Furniture

Mobile sospeso h40 UNI 140x45 con top. Wall hung furniture h40 UNI 140x45 with top.	MSTB140C	2.091,00	1.916,00	140x45xh40			
Mobile sospeso h40 UNI 140x45 senza top. Wall hung furniture h40 UNI 140x45 without top.	MSTB140A	1.803,00	1.638,00	140x45xh40			

Sifone salvaspazio Space-saving siphon	SIF08	37,00					

Mobili UNI senza top sono compatibili con i seguenti lavabi da appoggio:
Uni furniture without top are compatibles with the following countertop washbasin:
PLATEA61, PLATEA81, PLATEA101, PLATEA121, SPY61, SPY81/81PLAN, SPY101/101PLAN/101PLAN dx, SPY121, SPY141.

UNI 60 h23
Mobile Furniture

	COD.	EURO Laccato opaco Matt lacquered	EURO Laminato Laminated	CM	KG	PACKAGING ITA	PACKAGING EX
Mobile sospeso h23 UNI 60x45 con top. Wall hung furniture h23 UNI 60x45 with top.	MSTB60CH23	1.313,00	1.103,00	60x45xh23			

UNI 80 h23
Mobile Furniture

	COD.	EURO Laccato opaco Matt lacquered	EURO Laminato Laminated	CM	KG	PACKAGING ITA	PACKAGING EX
Mobile sospeso h23 UNI 80x45 con top. Wall hung furniture h23 UNI 80x45 with top.	MSTB80CH23	1.330,00	1.155,00	80x45xh23			

UNI 100 h23
Mobile Furniture

	COD.	EURO Laccato opaco Matt lacquered	EURO Laminato Laminated	CM	KG	PACKAGING ITA	PACKAGING EX
Mobile sospeso h23 UNI 100x45 con top. Wall hung furniture h23 UNI 100x45 with top.	MSTB100CH23	1.435,00	1.190,00	100x45xh23			

UNI 120 h23
Mobile Furniture

	COD.	EURO Laccato opaco Matt lacquered	EURO Laminato Laminated	CM	KG	PACKAGING ITA	PACKAGING EX
Mobile sospeso h23 UNI 120x45 con top. Wall hung furniture h23 UNI 120x45 with top.	MSTB120CH23	1.505,00	1.253,00	120x45xh23			

UNI 140 h23
Mobile Furniture

	COD.	EURO Laccato opaco Matt lacquered	EURO Laminato Laminated	CM	KG	PACKAGING ITA	PACKAGING EX
Mobile sospeso h23 UNI 140x45 con top. Wall hung furniture h23 UNI 140x45 with top.	MSTB140CH23	1.715,00	1.575,00	140x45xh23			

Sifone salvaspazio Space-saving siphon	SIF08	37,00					

UNI 60 h5
Mensola Shelf

	COD.	EURO Laccato opaco Matt lacquered	EURO Laminato Laminated	CM	KG	PACKAGING ITA	PACKAGING EX
Piano UNI h5 sospeso 60 cm H5 wall-hung shelf UNI 60 cm	MSTB60H5	683,00	595,00	60x45xh5			

UNI 80 h5
Mensola Shelf

Piano UNI h5 sospeso 80 cm H5 wall-hung shelf UNI 80 cm	MSTB80H5	718,00	623,00	60x45xh5			

UNI 100 h5
Mensola Shelf

Piano UNI h5 sospeso 100 cm H5 wall-hung shelf UNI 100 cm	MSTB100H5	756,00	658,00	60x45xh5			

UNI 120 h5
Mensola Shelf

	COD.	EURO Laccato opaco Matt lacquered	EURO Laminato Laminated	CM	KG	PACKAGING ITA	PACKAGING EX
Piano UNI h5 sospeso 120 cm H5 wall-hung shelf UNI 120 cm	MSTB120H5	805,00	700,00	60x45xh5			

UNI 140 h5
Mensola Shelf

Piano UNI h5 sospeso 140 cm H5 wall-hung shelf UNI 140 cm	MSTB140H5	840,00	718,00	60x45xh5			

UNI 160 h5
Mensola Shelf

Piano UNI h5 sospeso 160 cm H5 wall-hung shelf UNI 160 cm	MSTB160H5	893,00	745,50	60x45xh5			

LARI 60 h25
Mobile Furniture

Mobile sospeso con impiallacciatura in tranciato premium cassetto push&pull, top laccato nei colori Alice o in pietra e marmo.
Suspended unit with premium veneer finish, push & pull drawer, lacquered top available in Alice colors or in stone and marble.

	COD.	EURO con top laccato with lacquered top	EURO con top with top **PL** Pietralavica **FP** Fior di pesco **VG** Verde guatemala **MC** Marmo carrara	CM	KG	PACKAGING ITA	PACKAGING EX
Rovere sahara	MMOLA6025CRS	1.400,00	1.995,00	60x50xh25			
Rovere grigio	MMOLA6025CRG	1.400,00	1.995,00				
Rovere termotrattato	MMOLA6025CRT	1.400,00	1.995,00				
Ebano antracite	MMOLA6025CEA	1.400,00	1.995,00				

LARI 80 h25
Mobile Furniture

Mobile sospeso con impiallacciatura in tranciato premium cassetto push&pull, top laccato nei colori Alice o in pietra e marmo.
Suspended unit with premium veneer finish, push & pull drawer, lacquered top available in Alice colors or in stone and marble.

	COD.	EURO con top laccato with lacquered top	EURO con top with top **PL** Pietralavica **FP** Fior di pesco **VG** Verde guatemala **MC** Marmo carrara	CM	KG	PACKAGING ITA	PACKAGING EX
Rovere sahara	MMOLA8025CRS	1.575,00	2.275,00	80x50xh25			
Rovere grigio	MMOLA8025CRG	1.575,00	2.275,00				
Rovere termotrattato	MMOLA8025CRT	1.575,00	2.275,00				
Ebano antracite	MMOLA8025CEA	1.575,00	2.275,00				

LARI 100 h25
Mobile Furniture

Mobile sospeso con impiallacciatura in tranciato premium cassetto push&pull, top laccato nei colori Alice o in pietra e marmo.
Suspended unit with premium veneer finish, push & pull drawer, lacquered top available in Alice colors or in stone and marble.

	COD.	EURO con top laccato with lacquered top	EURO con top with top **PL** Pietralavica **FP** Fior di pesco **VG** Verde guatemala **MC** Marmo carrara	CM	KG	PACKAGING ITA	PACKAGING EX
Rovere sahara	MMOLA10025CRS	1.750,00	2.415,00	100x50xh25			
Rovere grigio	MMOLA10025CRG	1.750,00	2.415,00				
Rovere termotrattato	MMOLA10025CRT	1.750,00	2.415,00				
Ebano antracite	MMOLA10025CEA	1.750,00	2.415,00				

Sifone salvaspazio
Space-saving siphon

	SIF08	37,00					

LARI 120 h25
Mobile Furniture

Mobile sospeso con impiallacciatura in tranciato premium cassetto push&pull, top laccato nei colori Alice o in pietra e marmo.
Suspended unit with premium veneer finish, push & pull drawer, lacquered top available in Alice colors or in stone and marble.

	COD.	EURO con top laccato with lacquered top	EURO con top with top **PL** Pietralavica **FP** Fior di pesco **VG** Verde guatemala **MC** Marmo carrara	CM	KG	PACKAGING ITA	PACKAGING EX
Rovere sahara	MMOLA12025CRS	1.925,00	2.625,00	120x50xh25			
Rovere grigio	MMOLA12025CRG	1.925,00	2.625,00				
Rovere termotrattato	MMOLA12025CRT	1.925,00	2.625,00				
Ebano antracite	MMOLA12025CEA	1.925,00	2.625,00				

LARI 120 h25 CA
Mobile Furniture

Mobile sospeso con impiallacciatura in tranciato premium cassetto push&pull, top laccato nei colori Alice o in pietra e marmo.
Suspended unit with premium veneer finish, push & pull drawer, lacquered top available in Alice colors or in stone and marble.

	COD.	EURO con top laccato with lacquered top	EURO con top with top **PL** Pietralavica **FP** Fior di pesco **VG** Verde guatemala **MC** Marmo carrara	CM	KG	PACKAGING ITA	PACKAGING EX
Rovere sahara	MMOLA12025CARS	2.100,00	2.610,00	120x50xh25			
Rovere grigio	MMOLA12025CARG	2.100,00	2.610,00				
Rovere termotrattato	MMOLA12025CART	2.100,00	2.610,00				
Ebano antracite	MMOLA12025CAEA	2.100,00	2.610,00				

LARI 60 h50 A
Mobile Furniture

Mobile sospeso con impiallacciatura in tranciato premium cassetto push&pull, top laccato nei colori Alice o in pietra e marmo.
Suspended unit with premium veneer finish, push & pull drawer, lacquered top available in Alice colors or in stone and marble.

	COD.	EURO con top laccato with lacquered top	EURO con top with top **PL** Pietralavica **FP** Fior di pesco **VG** Verde guatemala **MC** Marmo carrara	CM	KG	PACKAGING ITA	PACKAGING EX
Rovere sahara	MMOLA60ARS	1.575,00	2.205,00	60x50xh50			
Rovere grigio	MMOLA60ARG	1.575,00	2.205,00				
Rovere termotrattato	MMOLA60ART	1.575,00	2.205,00				
Ebano antracite	MMOLA60AEA	1.575,00	2.205,00				

Sifone salvaspazio
Space-saving siphon

	SIF08	37,00					

LARI 60 h50 C
Mobile Furniture

Mobile sospeso con impiallacciatura in tranciato premium cassetto push&pull, top laccato nei colori Alice o in pietra e marmo.
Suspended unit with premium veneer finish, push & pull drawer, lacquered top available in Alice colors or in stone and marble.

	COD.	EURO con top laccato with lacquered top	EURO con top with top **PL** Pietralavica **FP** Fior di pesco **VG** Verde guatemala **MC** Marmo carrara	CM	KG	PACKAGING ITA	PACKAGING EX
Rovere sahara	MMOLA60CRS	1.890,00	2.398,00	60x50xh50			
Rovere grigio	MMOLA60CRG	1.890,00	2.398,00				
Rovere termotrattato	MMOLA60CRT	1.890,00	2.398,00				
Ebano antracite	MMOLA60CEA	1.890,00	2.398,00				

LARI 80 h50 A
Mobile Furniture

Mobile sospeso con impiallacciatura in tranciato premium cassetto push&pull, top laccato nei colori Alice o in pietra e marmo.
Suspended unit with premium veneer finish, push & pull drawer, lacquered top available in Alice colors or in stone and marble.

	COD.	EURO con top laccato with lacquered top	EURO con top with top **PL** Pietralavica **FP** Fior di pesco **VG** Verde guatemala **MC** Marmo carrara	CM	KG	PACKAGING ITA	PACKAGING EX
Rovere sahara	MMOLA80ARS	1.750,00	2.520,00	80x50xh50			
Rovere grigio	MMOLA80ARG	1.750,00	2.520,00				
Rovere termotrattato	MMOLA80ART	1.750,00	2.520,00				
Ebano antracite	MMOLA80AEA	1.750,00	2.520,00				

LARI 80 h50 C
Mobile Furniture

Mobile sospeso con impiallacciatura in tranciato premium cassetto push&pull, top laccato nei colori Alice o in pietra e marmo.
Suspended unit with premium veneer finish, push & pull drawer, lacquered top available in Alice colors or in stone and marble.

	COD.	EURO con top laccato with lacquered top	EURO con top with top **PL** Pietralavica **FP** Fior di pesco **VG** Verde guatemala **MC** Marmo carrara	CM	KG	PACKAGING ITA	PACKAGING EX
Rovere sahara	MMOLA80CRS	2.100,00	2.607,00	80x50xh50			
Rovere grigio	MMOLA80CRG	2.100,00	2.607,00				
Rovere termotrattato	MMOLA80CRT	2.100,00	2.607,00				
Ebano antracite	MMOLA80CEA	2.100,00	2.607,00				

Sifone salvaspazio
Space-saving siphon

SIF08 — 37,00

LARI 100 h50 A
Mobile Furniture

Mobile sospeso con impiallacciatura in tranciato premium cassetto push&pull, top laccato nei colori Alice o in pietra e marmo.
Suspended unit with premium veneer finish, push & pull drawer, lacquered top available in Alice colors or in stone and marble.

	COD.	EURO con top laccato with lacquered top	EURO con top with top **PL** Pietralavica **FP** Fior di pesco **VG** Verde guatemala **MC** Marmo carrara	CM	KG	PACKAGING ITA	PACKAGING EX
Rovere sahara	MMOLA100ARS	1.925,00	2.625,00	100x50xh50			
Rovere grigio	MMOLA100ARG	1.925,00	2.625,00				
Rovere termotrattato	MMOLA100ART	1.925,00	2.625,00				
Ebano antracite	MMOLA100AEA	1.925,00	2.625,00				

LARI 100 h50 C
Mobile Furniture

Mobile sospeso con impiallacciatura in tranciato premium cassetto push&pull, top laccato nei colori Alice o in pietra e marmo.
Suspended unit with premium veneer finish, push & pull drawer, lacquered top available in Alice colors or in stone and marble.

	COD.	EURO con top laccato with lacquered top	EURO con top with top **PL** Pietralavica **FP** Fior di pesco **VG** Verde guatemala **MC** Marmo carrara	CM	KG	PACKAGING ITA	PACKAGING EX
Rovere sahara	MMOLA100CRS	2.450,00	3.115,00	100x50xh50			
Rovere grigio	MMOLA100CRG	2.450,00	3.115,00				
Rovere termotrattato	MMOLA100CRT	2.450,00	3.115,00				
Ebano antracite	MMOLA100CEA	2.450,00	3.115,00				

LARI 120 h50 A
Mobile Furniture

Mobile sospeso con impiallacciatura in tranciato premium cassetto push&pull, top laccato nei colori Alice o in pietra e marmo.
Suspended unit with premium veneer finish, push & pull drawer, lacquered top available in Alice colors or in stone and marble.

	COD.	EURO con top laccato with lacquered top	EURO con top with top **PL** Pietralavica **FP** Fior di pesco **VG** Verde guatemala **MC** Marmo carrara	CM	KG	PACKAGING ITA	PACKAGING EX
Rovere sahara	MMOLA120ARS	2.100,00	2.870,00	120x50xh50			
Rovere grigio	MMOLA120ARG	2.100,00	2.870,00				
Rovere termotrattato	MMOLA120ART	2.100,00	2.870,00				
Ebano antracite	MMOLA120AEA	2.100,00	2.870,00				

Sifone salvaspazio
Space-saving siphon

SIF08 — 37,00

LARI 120 h50 C
Mobile Furniture

Mobile sospeso con impiallacciatura in tranciato premium cassetto push&pull, top laccato nei colori Alice o in pietra e marmo.
Suspended unit with premium veneer finish, push & pull drawer, lacquered top available in Alice colors or in stone and marble.

	COD.	EURO con top laccato with lacquered top	EURO con top with top **PL** Pietralavica **FP** Fior di pesco **VG** Verde guatemala **MC** Marmo carrara	CM	KG	PACKAGING ITA	PACKAGING EX
Rovere sahara	MMOLA120CRS	2.695,00	3.360,00	120x50xh50			
Rovere grigio	MMOLA120CRG	2.695,00	3.360,00				
Rovere termotrattato	MMOLA120CRT	2.695,00	3.360,00				
Ebano antracite	MMOLA120CEA	2.695,00	3.360,00				

LARI
Coprisifone
Siphon cover

	COD.	EURO	EURO	CM	KG	PACKAGING ITA	PACKAGING EX
Coprisifone per mobile Lari in metallo laccato nei colori Alice. Siphon cover for Lari furniture in lacquered metal, available in Alice colours.	MCSIFLA	280,00	-				

	COD.	EURO	EURO	CM	KG	PACKAGING ITA	PACKAGING EX
Sifone salvaspazio Space-saving siphon	SIF08	37,00					

LARI OVAL
Specchio con mensola
Mirror with shelf

Mensola con impiallacciatura in tranciato premium, interno e cornice dello specchio laccato nei colori Alice.
Shelf with premium veneer, interior and mirror frame lacquered in Alice colors.

	COD.	EURO con top laccato with lacquered top	EURO con top with top **PL** Pietralavica **FP** Fior di pesco **VG** Verde guatemala **MC** Marmo carrara	CM	KG	PACKAGING ITA	PACKAGING EX
Rovere sahara	MMSPLAORS	1.500,00	-	124x15xh30 90x40 specchio / mirror			
Rovere grigio	MMSPLAORG	1.500,00	-				
Rovere termotrattato	MMSPLAORT	1.500,00	-				
Ebano antracite	MMSPLAOEA	1.500,00	-				

LARI RECTANGULAR
Specchio con mensola
Mirror with shelf

Mensola con impiallacciatura in tranciato premium, interno e cornice dello specchio laccato nei colori Alice.
Shelf with premium veneer, interior and mirror frame lacquered in Alice colors.

	COD.	EURO con top laccato with lacquered top	EURO con top with top **PL** Pietralavica **FP** Fior di pesco **VG** Verde guatemala **MC** Marmo carrara	CM	KG	PACKAGING ITA	PACKAGING EX
Rovere sahara	MMSPLARRS	1.750,00	-	124x15xh50 60x80 specchio / mirror			
Rovere grigio	MMSPLARRG	1.750,00	-				
Rovere termotrattato	MMSPLARRT	1.750,00	-				
Ebano antracite	MMSPLAREA	1.750,00	-				

FINITURE TOP - LARI

LARI - TOP FINISHES

Una selezione di materiali naturali e innovativi per top resistenti e di notevole impatto estetico. Marmo di Carrara con le sue venature classiche, Pietra Verde Guatemala per un tocco di colore intenso, Pietra Lavica per robustezza e versatilità, Fior di Pesco Marmoresina per un'eleganza pratica e duratura.

A selection of natural and innovative materials for durable tops with striking aesthetic appeal.
Carrara Marble with its classic veining, Verde Guatemala Stone for a touch of intense color, Lava Stone for strength and versatility, Fior di Pesco Marmoresina for practical and lasting elegance.

MARMO CARRARA

MARMORESINA FIOR DI PESCO GREY

PIETRA VERDE GUATEMALA

PIETRA LAVICA

FINITURE MOBILE - LARI

LARI - FURNITURE FINISHES

Quattro finiture in legno ricomposto con elevato realismo e praticità:
Rovere Sahara, Rovere Grigio, Rovere Termotrattato ed Ebano Antracite.
Texture naturali e dettagli accurati per un effetto legno autentico e duraturo.

Four recomposed wood finishes offering high realism and practicality:
Sahara Oak, Grey Oak, Thermotreated Oak, and Anthracite Ebony.
Natural textures and precise details for an authentic and durable wood effect.

ROVERE TERMOTRATTATO

ROVERE GRIGIO RIGATO

ROVERE SAHARA

EBANO ANTRACITE

FINITURE LACCATE - LARI

LARI - LACQUERED FINISHES

Finiture laccate disponibili nei colori della gamma Alice, applicate su top, coprisifone in metallo, interno mensola e cornice specchio.
Superfici omogenee, resistenti e facili da pulire, per un aspetto curato e coordinato in ogni dettaglio.

Lacquered finishes available in the Alice color range, applied on tops, metal drain covers, shelf interiors, and mirror frames.
Smooth, durable, and easy-to-clean surfaces for a polished and coordinated look in every detail.

LACCATO OPACO / MATT LACQUERED

BIANCO 09

NERO 08

CAFFÈ 43

VERDE ALPI 39

GRIGIO 19

SABBIA 44

ROSA 37

LAGUNA 45

ZENZERO 46

MALVA 47

LACCATO LUCIDO / GLOSSY LACQUERED

BIANCO 01

MIRTO 98

PINO 95

TABASCO 97

MIELE 96

MAPPA DELLE FINITURE MOBILE LARI

LARI FURNITURE MAP OF THE FINISHES

Finiture mensola Shelf finishes

ROVERE TERMOTRATTATO

EBANO ANTRACITE

ROVERE GRIGIO RIGATO

ROVERE SAHARA

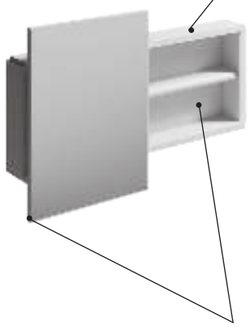

Finiture interno mensola e cornice specchio
Internal shelf and mirror frame finishes

Laccato opaco Matt lacquered

BIANCO 09 NERO 08 CAFFÈ 43 VERDE ALPI 39 GRIGIO 19

SABBIA 44 ROSA 37 LAGUNA 45 ZENZERO 46 MALVA 47

Laccato lucido Glossy lacquered

BIANCO 01 MIRTO 98 PINO 95 TABASCO 97 MIELE 96

Finiture top Top finishes

MARMO CARRARA

MARMORESINA FIOR DI PESCO GREY

PIETRA VERDE GUATEMALA

PIETRA LAVICA

Laccato opaco Matt lacquered

BIANCO 09 NERO 08 CAFFÈ 43 VERDE ALPI 39 GRIGIO 19

SABBIA 44 ROSA 37 LAGUNA 45 ZENZERO 46 MALVA 47

Laccato lucido Glossy lacquered

BIANCO 01 MIRTO 98 PINO 95 TABASCO 97 MIELE 96

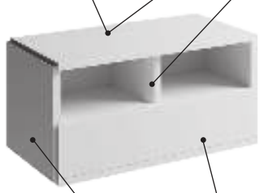

Finiture cassetto e fianchi
Drawer and side finishes

ROVERE TERMOTRATTATO

EBANO ANTRACITE

ROVERE GRIGIO RIGATO

ROVERE SAHARA

TONDO ø60
Specchio Mirror

	COD.	EURO	CM	KG
Specchio tondo diam. 60 retroilluminato con cornice in alluminio con finitura nero matt Round backlight mirror 60 aluminium frame black matt finish	MSPO6CT	595,00	ø60	6

TONDO ø80
Specchio Mirror

Specchio tondo diam. 80 retroilluminato con cornice in alluminio con finitura nero matt Round backlight mirror 80 aluminium frame black matt finish	MSPO8CT	672,00	ø80	9,4

TONDO ø100
Specchio Mirror

Specchio tondo diam. 100 retroilluminato con cornice in alluminio con finitura nero matt Round backlight mirror 100 aluminium frame black matt finish	MSP10CT	753,00	ø100	13,6

OVALE 90x45
Specchio Mirror

Specchio ovale 90x45 retroilluminato con cornice in alluminio con finitura nero matt Oval backlight mirror 90x45 aluminium frame black matt finish	MSP45CO	710,00	90x45	7,2

RETTANGOLARE 90x45
Specchio Mirror

	COD.	EURO	CM	KG
Specchio rettangolare 90x45 retroilluminato con cornice in alluminio con finitura nero matt Rectangular backlight mirror 90x45 aluminium frame black matt finish	MSP45CR	672,00	90x45	8

LUNARIS ø70
Specchio Mirror

Specchio Lunaris ø70 con satelliti ø20 orbitanti finitura BIANCO MATT. Lunaris ø70 mirrors with orbiting satellites ø20, WHITE MATT FINISH.	MSP70LUB	1.133,00	ø70	12,7
Specchio Lunaris ø70 con satelliti ø20 orbitanti finitura NERO MATT. Lunaris ø70 mirrors with orbiting satellites ø20, BLACK MATT FINISH.	MSP70LUN	1.133,00	ø70	12,7

IDILLA
Specchio contenitore Storage mirror

	COD.	EURO Bianco White	EURO Colore Color	EURO I Lucidi	EURO Materia	CM	KG	PACKAGING ITA	PACKAGING EX
Specchio contenitore IDILLA in metallo verniciato a polvere nero, tre ripiani, chiusura softclose dell'anta e maniglia in ceramica personalizzabile in tutte le colorazioni. IDILLA storage mirror in black powder-coated metal, three shelves, soft-close door, and customizable ceramic handle available in all colors.	MSP85ID01	1.000,00	1.000,00	1.000,00	1.000,00	52x85	19	-	-

VASCHE

BATHTUBS

La scelta di introdurre il solid surface cristalplant® nella nostra gamma non è stata casuale, ma il risultato di un'attenta ricerca volta a offrire materiali che combinano estetica e funzionalità. Questo materiale, con il suo caratteristico effetto soft touch, si distingue per una bellezza che richiama la pietra naturale levigata, aggiungendo un tocco di eleganza contemporanea agli ambienti bagno. Il solid surface è composto da cariche minerali, principalmente triidrati di alluminio, legate a resine naturali Biobased®, ottenute da coltivazioni di mais provenienti da fonti controllate. Questo lo rende un materiale non solo performante, ma anche allineato con i valori di sostenibilità che guidano le nostre scelte. Le sue proprietà intrinseche lo rendono straordinariamente versatile: è igienico, piacevole al tatto, resistente e facilmente lavorabile, consentendo la realizzazione di forme complesse e personalizzate. Le formulazioni esclusive di questo materiale, garantiscono prodotti che rispondono alle esigenze dei progettisti e degli utenti finali, offrendo un equilibrio perfetto tra innovazione tecnologica e raffinatezza estetica.

The decision to introduce solid surface cristalplant® into our range was not made lightly, but is the result of careful research aimed at offering materials that combine aesthetics and functionality. This material, with its characteristic soft-touch effect, stands out for its beauty reminiscent of polished natural stone, adding a touch of contemporary elegance to bathroom spaces. Solid surface is composed of mineral fillers, primarily aluminum trihydrate, bonded with Biobased® natural resins derived from controlled corn cultivation. This makes it not only a high-performance material but also one aligned with the sustainability values that guide our choices. Its intrinsic properties make it extraordinarily versatile: it is hygienic, pleasant to the touch, durable, and easily workable, allowing for the creation of complex and customized shapes. The exclusive formulations of this material ensure products that meet the needs of designers and end users, offering a perfect balance between technological innovation and aesthetic refinement.

Vasche solid surface
Solid Surface Bathtubs

Selina 160x70 h58
Cod. VASELOP

Liora 150x65 h55
Cod. VALIOP

Selma
Cod. VASE15070OP 150X70 h52
Cod. VASE16070OP 160x70 h52
Cod. VASE17076OP 170x76 h52
Cod. VASE18080OP 180x80 h52

Mirena 189x82 h61
Cod. VAMIOP

Tala
Cod. VATA15080LU 150x80 h55
Cod. VATA17080LU 170x80 h55

Pilea ø120 h55
Cod. VAPIOP

Tibur 168x69 h50
Cod. VATIOP

Delva 139x74 h75,5
Cod. VEDEOP

Vega 160x70 h55
Cod. VAVEOP

Vega corner 170x70 h55
Cod. VAVEDXOP

Vega corner 170x70 h55
Cod. VAVESXOP

SELMA
Vasca Bathtub

	COD.	EURO Bianco matt Matt white	EURO Bicolore Bicolor	EURO Full color	CM	KG	PACKAGING ITA	PACKAGING EX
Vasca da bagno in solid surface cristalplant® Solid surface cristalplant® bathtub	VASE15070OP	3.280,00	4.280,00	5.280,00	150x70xh52	63	3	3
Vasca da bagno in solid surface cristalplant® Solid surface cristalplant® bathtub	VASE16070OP	3.600,00	4.600,00	5.600,00	160x70xh52	68	3	3
Vasca da bagno in solid surface cristalplant® Solid surface cristalplant® bathtub	VASE17076OP	3.896,00	4.896,00	5.896,00	170x76xh52	77	3	3
Vasca da bagno in solid surface cristalplant® Solid surface cristalplant® bathtub	VASE18080OP	4.508,00	5.508,00	6.508,00	180x80xh52	83.5	3	3
piletta di scarico up&down 1" 1/2 con cover in tinta up&down 1" 1/2 drain cover with matching finish	PIL013	184,00	-	204,00				

SELINA
Vasca Bathtub

Vasca da bagno in solid surface cristalplant® Solid surface cristalplant® bathtub	VASELOP	3.200,00	4.200,00	5.200,00	160x70xh58	70	3	3
piletta di scarico up&down 1" 1/2 con cover in tinta up&down 1" 1/2 drain cover with matching finish	PIL013	184,00	-	204,00				
piletta up&down 1" 1/2 con cover in tinta e apertura di sicurezza /up&down 1" 1/2 drain cover with matching finish and security open	PIL013S	440,00	-	521,00				

PILEA
Vasca Bathtub

	COD.	EURO Bianco matt Matt white	EURO Bicolore Bicolor	EURO Full color	CM	KG	PACKAGING ITA	PACKAGING EX
Vasca da bagno in solid surface cristalplant® Solid surface cristalplant® bathtub	VAPIOP	3.600,00	4.600,00	5.600,00	ø120xh55	86	3	3
piletta di scarico up&down 1" 1/2 con cover in tinta up&down 1" 1/2 drain cover with matching finish	PIL013	184,00	-	204,00				

LIORA
Vasca Bathtub

Vasca da bagno in solid surface cristalplant® Solid surface cristalplant® bathtub	VALIOP	4.076,00	5.276,00	6.076,00	150x65xh55	75	3	3
piletta di scarico up&down 1" 1/2 con cover in tinta up&down 1" 1/2 drain cover with matching finish	PIL013	184,00	-	204,00				

TIBUR
Vasca Bathtub

	COD.	EURO Bianco matt Matt white	EURO Bicolore Bicolor	EURO Full color	CM	KG	PACKAGING ITA	PACKAGING EX
Vasca da bagno in solid surface cristalplant® Solid surface cristalplant® bathtub	VATIOP	5.800,00	6.800,00	7.800,00	168x69xh50	133	3	3
piletta di scarico up&down 1" 1/2 con cover in tinta up&down 1" 1/2 drain cover with matching finish	PIL013	184,00	-	204,00				

DELVA
Vasca Bathtub

	COD.	EURO Bianco matt Matt white	EURO Bicolore Bicolor	EURO Full color	CM	KG	PACKAGING ITA	PACKAGING EX
Vasca da bagno in solid surface cristalplant® Solid surface cristalplant® bathtub	VEDEOP	4.400,00	5.400,00	6.400,00	139x74,5xh75,5	99	3	3
piletta di scarico up&down 1" 1/2 con cover in tinta up&down 1" 1/2 drain cover with matching finish	PIL013	184,00	-	204,00				

VEGA
Vasca Bathtub

	COD.	EURO Bianco matt Matt white	EURO Bicolore Bicolor	EURO Full color	CM	KG	PACKAGING ITA	PACKAGING EX
Vasca da bagno in solid surface cristalplant® Solid surface cristalplant® bathtub	VAVEOP	4.184,00	5.184,00	6.184,00	160x84xh55	87	3	3
piletta di scarico up&down 1" 1/2 con cover in tinta up&down 1" 1/2 drain cover with matching finish	PIL013	184,00	-	204,00				

VEGA CORNER DX
Vasca Bathtub

	COD.	EURO Bianco matt Matt white	EURO Bicolore Bicolor	EURO Full color	CM	KG	PACKAGING ITA	PACKAGING EX
Vasca da bagno in solid surface cristalplant® Solid surface cristalplant® bathtub	VAVEDXOP	3.691,00	4.691,00	5.691,00	170x70xh55	80	3	3
piletta di scarico up&down 1" 1/2 con cover in tinta up&down 1" 1/2 drain cover with matching finish	PIL013	184,00	-	204,00				

VEGA CORNER SX
Vasca Bathtub

	COD.	EURO Bianco matt Matt white	EURO Bicolore Bicolor	EURO Full color	CM	KG	PACKAGING ITA	PACKAGING EX
Vasca da bagno in solid surface cristalplant® Solid surface cristalplant® bathtub	VAVESXOP	3.691,00	4.691,00	5.691,00	170x70xh55	80	3	3
piletta di scarico up&down 1" 1/2 con cover in tinta up&down 1" 1/2 drain cover with matching finish	PIL013	184,00	-	204,00				

MIRENA
Vasca Bathtub

Vasca da bagno in solid surface cristalplant® Solid surface cristalplant® bathtub	VAMIOP	4.160,00	5.160,00	6.160,00	169x82xh61	104	3	3
piletta di scarico up&down 1" 1/2 con cover in tinta up&down 1" 1/2 drain cover with matching finish	PIL013	184,00	-	204,00				

TALA
Vasca Bathtub

	COD.	EURO Bianco lucido glossy white	CM	KG	PACKAGING ITA	PACKAGING EX
Vasca da bagno in mineral marmo bianco lucido Mineral marble glossy white bathtub	VATA15080LU	2.800,00	150x80xh55	93	3	3
Vasca da bagno in mineral marmo bianco lucido Mineral marble glossy white bathtub	VATA17080LU	3.120,00	170x80xh55	106	3	3
piletta di scarico up&down 1" 1/2 con cover in bianco lucido up&down 1" 1/2 drain cover with glossy white finish	PIL01301	184,00				

PIATTI DOCCIA

SHOWER TRAYS

Due materiali per tre modelli di piatti doccia: FORM in ceramica, KATAI e VELOUR in castle marble.

La funzionalità e la resistenza della ceramica unite alle nuove tecnologie ci permettono di produrre piatti doccia da soli 3cm di spessore, disponibili in tutti i colori Alice e anche in bianco materico.

Il cast marble è un materiale innovativo che unisce l'estetica della pietra naturale ai benefici della tecnologia moderna. Composto da dolomite, resine e PET riciclato, è una scelta sostenibile che garantisce qualità e prestazioni elevate. Protetto da un rivestimento in gel coat, offre una superficie liscia, resistente e di facile manutenzione.
I piatti doccia in cast marble sono disponibili in due finiture: Velour, opaca e vellutata per un tocco sofisticato, e Katai, con una texture che richiama la pietra naturale.

Two materials for three shower tray models: FORM in ceramic, KATAI and VELOUR in Castle Marble.

The functionality and resistance of ceramic combined with new technologies allow us to produce shower trays with a thickness of only 3cm, available in all Alice colours and also in materic white.

Cast marble is an innovative material that combines the aesthetics of natural stone with the benefits of modern technology. Made from dolomite, resins, and recycled PET, it is a sustainable choice that ensures high quality and performance. Protected by a gel coat finish, it offers a smooth, durable, and easy-to-maintain surface.
Cast marble shower trays are available in two finishes: Velour, with a matte, velvety texture for a sophisticated touch, and Katai, featuring a texture that evokes the look of natural stone.

Piatti doccia in Cast Marble
Cast Marble shower trays

VELOUR scarico laterale/side outlet

90x70	h3
100x70	h3
120x70	h3
140x70	h3
80x80	h3
100x80	h3
120x80	h3
140x80	h3
160x80	h3
90x90	h3
100x90	h3
120x90	h3
140x90	h3
160x90	h3
100x100	h3
120x100	h3
140x100	h3
160x100	h3

KATAI scarico laterale/side outlet

90x70	h3
100x70	h3
120x70	h3
140x70	h3
160x70	h3
80x80	h3
100x80	h3
120x80	h3
140x80	h3
160x80	h3
90x90	h3
100x90	h3
120x90	h3
140x90	h3
160x90	h3
100x100	h3
120x100	h3
140x100	h3
160x100	h3

Piatto doccia Form in ceramica
Ceramic Form shower tray

Form
Cod. PD701001 70x100 h3
Cod. PD701203 70x120 h3
Cod. PD701403 70x140 h3
Cod. PD801003 80x100 h3
Cod. PD801203 80x120 h3
Cod. PD801403 80x140 h3

VELOUR scarico centrale/central outlet

170x70	h3
180x80	h3
180x90	h3

KATAI scarico centrale/central outlet

170x70	h3
180x70	h3
170x80	h3
180x80	h3
170x90	h3
180x90	h3
170x100	h3
180x100	h3
200x100	h3

FORM
Piatto doccia Shower tray

	COD.	EURO Bianco White	EURO Bianco Matt Matt white	EURO Bianco materico Materic white	EURO Colore Color	EURO I lucidi	CM	KG	PACKAGING ITA	PACKAGING EX
Piatto doccia Form in ceramica Form ceramic shower tray	PD701003	394,00	394,00	394,00	591,00	709,00	70x100xh3	39	12	12
	PD701203	443,00	443,00	443,00	664,00	797,00	70x120xh3	46	12	12
	PD701403	616,00	616,00	616,00	924,00	1.109,00	70x140xh3	57	12	12
	PD801003	505,00	505,00	505,00	758,00	909,00	80x100xh3	42	12	12
	PD801203	580,00	580,00	580,00	870,00	1.044,00	80x120xh3	51	12	12
	PD801403	839,00	839,00	839,00	1.260,00	1.510,00	80x140xh3	59	12	12
Piletta per piatto doccia GEBERIT cromo con tappo ø120. Chrome drain GEBERIT shower tray with cover ø120.	PIL009	77,00	77,00	77,00	77,00	77,00				
Piletta in ceramica per piatto doccia Ceramic drain shower tray	PIL011	89,00	89,00	89,00	89,00	89,00				

VELOUR
Piatto doccia Shower tray

piatto doccia in cast marble
/cast marble shower tray

superfice liscia opaca
/smooth and matt finish

scarico laterale
/side outlet

COD.	EURO bianco white	EURO costo netto imballo per ordini di pz 1 net packaging cost for order of 1 pc	CM	KG	PACKAGING ITA	PACKAGING EX
MPDVE9070	462,00	39,00	90x70	23	14	14
MPDVE10070	502,00	39,00	100x70	25,5	14	14
MPDVE12070	546,00	39,00	120x70	30,5	14	14
MPDVE14070	604,00	39,00	140x70	35,5	14	14
MPDVE8080	490,00	39,00	80x80	23,5	14	14
MPDVE10080	534,00	39,00	100x80	29	14	14
MPDVE12080	578,00	39,00	120x80	34,5	14	14
MPDVE14080	686,00	48,00	140x80	40,5	14	14
MPDVE16080	790,00	48,00	160x80	45,5	14	14
MPDVE9090	582,00	48,00	90x90	29	14	14
MPDVE10090	616,00	48,00	100x90	32	14	14
MPDVE12090	654,00	48,00	120x90	38,5	14	14
MPDVE14090	712,00	48,00	140x90	45	14	14
MPDVE16090	822,00	48,00	160x90	51	14	14
MPDVE100100	622,00	48,00	100x100	35,5	14	14
MPDVE120100	770,00	48,00	120x100	42,5	14	14
MPDVE140100	884,00	48,00	140x100	50	14	14
MPDVE160100	1.042,00	58,00	160x100	56,5	14	14

VELOUR
Piatto doccia Shower tray

piatto doccia in cast marble
/cast marble shower tray

superfice liscia opaca
/smooth and matt finish

scarico centrale
/central outlet

COD.	EURO bianco white	EURO costo netto imballo per ordini di pz 1 net packaging cost for order of 1 pc	CM	KG	PACKAGING ITA	PACKAGING EX
MPDVE17070	798,00	58,00	170x70	43,5	14	14
MPDVE18080	934,00	58,00	180x80	51,5	14	14
MPDVE18090	978,00	58,00	180x90	57,5	14	14

piletta di scarico geberit
/geberit drain cover

PIL012	40,00	

cover in acciaio inox verniciato a polveri in tinta
/powder-coated stainless steel cover in matching finish

MCOSO	48,00	

KATAI
Piatto doccia Shower tray

piatto doccia in cast marble
/cast marble shower tray

superficie effetto pietra
/stone effetct finish

scarico laterale
/side outlet

COD.	EURO bianco white	EURO colore colors	EURO costo netto imballo per ordini di pz 1 net packaging cost for order of 1 pc	CM	KG	PACKAGING ITA	PACKAGING EX
MPDKA9070	420,00	760,00	39,00	90x70	23	14	14
MPDKA10070	450,00	790,00	39,00	100x70	25,5	14	14
MPDKA12070	496,00	836,00	39,00	120x70	30,5	14	14
MPDKA14070	548,00	968,00	39,00	140x70	35,5	14	14
MPDKA16070	645,00	1.064,00	39,00	160x70	41	14	14
MPDKA8080	444,00	784,00	39,00	80x80	23,5	14	14
MPDKA10080	484,00	824,00	39,00	100x80	29	14	14
MPDKA12080	524,00	864,00	39,00	120x80	34,5	14	14
MPDKA14080	622,00	1.042,00	48,00	140x80	40,5	14	14
MPDKA16080	716,00	1.136,00	48,00	160x80	45,5	14	14
MPDKA9090	526,00	866,00	48,00	90x90	29	14	14
MPDKA10090	560,00	900,00	48,00	100x90	32	14	14
MPDKA12090	594,00	934,00	48,00	120x90	38,5	14	14
MPDKA14090	648,00	1.068,00	48,00	140x90	45	14	14
MPDKA16090	746,00	1.166,00	48,00	160x90	51	14	14
MPDKA100100	562,00	902,00	48,00	100x100	35,5	14	14
MPDKA120100	698,00	1.118,00	48,00	120x100	42,5	14	14
MPDKA140100	808,00	1.228,00	48,00	140x100	50	14	14
MPDKA160100	946,00	1.366,00	58,00	160x100	56,5	14	14

KATAI
Piatto doccia Shower tray

piatto doccia in cast marble
/cast marble shower tray

superficie effetto pietra
/stone effetct finish

scarico centrale
/central outlet

COD.	EURO bianco white	EURO colore colors	EURO costo netto imballo per ordini di pz 1 net packaging cost for order of 1 pc	CM	KG	PACKAGING ITA	PACKAGING EX
MPDKA17070	724,00	1.144,00	58,00	170x70	43,5	14	14
MPDKA18070	764,00	1.184,00	58,00	180x80	45,5	14	14
MPDKA17080	808,00	1.228,00	58,00	170x80	49	14	14
MPDKA18080	848,00	1.268,00	58,00	180x80	51,5	14	14
MPDKA17090	848,00	1.268,00	58,00	170x90	54,5	14	14
MPDKA18090	888,00	1.308,00	58,00	180x90	57,5	14	14
MPDKA170100	890,00	1.310,00	58,00	170x100	60,5	14	14
MPDKA180100	930,00	1.350,00	58,00	180x100	63,5	14	14
MPDKA200100	1.048,00	1.468,00	58,00	200x100	70	14	14

piletta di scarico geberit /geberit drain cover	PIL012	40,00

cover in acciaio inox verniciato a polveri in tinta /powder-coated stainless steel cover in matching finish	MCOSO	48,00

INOX

Purezza del materiale, cura del dettaglio e attenzione all'ambiente definiscono la collezione di rubinetteria in acciaio inox AISI316L di Alice Ceramica. L'acciaio, scelto per la sua straordinaria resistenza alla corrosione e per le sue proprietà igieniche, garantisce prestazioni elevate e durature, anche negli ambienti più esposti all'umidità.
Riciclabile al 100%, l'AISI316L è una scelta responsabile che coniuga estetica e sostenibilità. Una materia prima nobile, che riflette l'impegno di Alice Ceramica verso un design consapevole e contemporaneo.
La collezione è disponibile anche nelle eleganti finiture PVD in nero, oro e oro rosa, ottenute con tecnologie avanzate che ne esaltano la bellezza e ne aumentano la resistenza.

The purity of the material, attention to detail, and environmental awareness define the AISI316L stainless steel tapware collection by Alice Ceramica. Selected for its exceptional resistance to corrosion and hygienic properties, this steel ensures high performance and long-lasting durability, even in the most humid environments.
100% recyclable, AISI316L is a responsible choice that combines aesthetics with sustainability. A noble raw material that reflects Alice Ceramica's commitment to conscious, contemporary design.
The collection is also available in elegant PVD finishes in black, gold and rose gold, achieved through advanced technology that enhances both beauty and durability.

Per lavabi
For washbasins

Regular
Miscelatore monocomando
Single-lever basin mixer
Cod. MATH100

Medium
Miscelatore monocomando
Single-lever basin mixer
Cod. MATH113

Tall
Miscelatore monocomando
Single-lever basin mixer
Cod. MATH133

195mm
Miscelatore monocomando
Single-lever basin mixer
Cod. MATH220-C

259mm
Miscelatore monocomando
Single-lever basin mixer
Cod. MATH220-L

H1000
Miscelatore freestanding
Freestanding single-lever basin
Cod. MATH100FS

H1150
Miscelatore freestanding
Freestanding single-lever basin
Cod. MATH100FS-L

Per bidet
For bidet

Miscelatore monocomando
Single-lever basin mixer
Cod. MATH101

Per vasche
For bathtubs

Long life 150
Miscelatore freestanding
Freestanding single-lever basin
Cod. MATH102FS

Per doccia
For shower

Kit doccia
Shower kit

MISCELATORE LAVABO REGULAR

AISI316L

	COD.	EURO Spazzolato	EURO Oro PVD Gold PVD	EURO Oro Rosa PVD Rose Gold PVD	EURO Nero PVD Black PVD
Miscelatore monocomando Regular per lavabo senza scarico. Regular single-lever basin mixer without waste.	MATH100	371,00	-	-	-
	MATH100-PVD	-	667,00	667,00	667,00

MISCELATORE BIDET

AISI316L

Miscelatore monocomando per bidet senza scarico. Single-lever mixer without waste.	MATH101	371,00	-	-	-
	MATH101 - PVD	-	667,00	667,00	667,00

MISCELATORE LAVABO H1150

AISI316L

Miscelatore monocomando lavabo freestanding H1150 in acciaio inox spazzolato. Comprensivo di parte incasso, senza piletta scarico. Freestanding single-lever basin mixer H1150 in brushed stainless steel. Included built-in part. Without drain.	MATH100FS-L	3.745,00	-	-	-
	MATH100FS-L-PVD	-	6.739,00	6.739,00	6.739,00

MISCELATORE LAVABO MEDIUM

AISI316L

	COD.	EURO Spazzolato	EURO Oro PVD Gold PVD	EURO Oro Rosa PVD Rose Gold PVD	EURO Nero PVD Black PVD
Miscelatore monocomando Medium per lavabo senza scarico. Medium single-lever basin mixer without pop-up waste.	MATH113	452,00	-	-	-
	MATH113-PVD	-	814,00	814,00	814,00

MISCELATORE LAVABO TALL

AISI316L

Miscelatore monocomando Tall per lavabo. Medium single-lever basin mixer without pop-up waste.	MATH133	503,00	-	-	-
	MATH133-PVD	-	905,00	905,00	905,00

MISCELATORE LAVABO H1000

AISI316L

Miscelatore monocomando lavabo freestanding H1000 in acciaio inox spazzolato. Comprensivo di parte incasso, senza piletta scarico. Freestanding single-lever basin mixer H1000 in brushed stainless steel. Included built-in part. Without drain.	MATH100FS	3.513,00	-	-	-
	MATH100FS-PVD	-	6.257,00	6.257,00	6.257,00

MISCELATORE LAVABO

AISI316L

	COD.	EURO Spazzolato	EURO Oro PVD Gold PVD	EURO Oro Rosa PVD Rose Gold PVD	EURO Nero PVD Black PVD
Miscelatore monocomando lavabo a muro con bocca di erogazione 195mm. Senza piletta di scarico. Wall mounted single lever basin mixer with 195mm spout. Without drain.	MATH220-C	447,00	-	-	-
	MATH220-C-PVD	-	805,00	805,00	805,00

MISCELATORE LAVABO

AISI316L

Miscelatore monocomando lavabo a muro con bocca di erogazione 259 mm. Senza piletta di scarico. Wall mounted single lever basin mixer with 259mm spout. Without drain.	MATH220-L	467,00	-	-	-
	MATH220-L-PVD	-	839,00	839,00	839,00

MISCELATORE VASCA

AISI316L

Miscelatore monocomando vasca freestanding, con doccetta flex long life nero 150cm. Comprensivo di parte incasso, senza piletta di scarico. Freestanding single-lever bath mixer with 150 cm flex long life hand shower. including built-in, without drain.	MATH102FS	4.589,00	-	-	-
	MATH102FS-PVD	-	7.787,00	7.787,00	7.787,00

MISCELATORE DOCCIA

AISI316L

	COD.	EURO Spazzolato	EURO Oro PVD Gold PVD	EURO Oro Rosa PVD Rose Gold PVD	EURO Nero PVD Black PVD
Set completo per miscelatore monocomando doccia da incasso 2 uscite G1/2. Complete set for single lever mixer built-in shower 2 outlets G1 / 2.	MATH104	320,00	-	-	-
	MATH104-PVD	-	576,00	576,00	576,00

GRUPPO DEVIATORE

AISI316L

Set completo gruppo deviatore 2 uscite G 1/2 da incasso con piastra in acciaio inox. Complete set diverter group 2 G 1/2 recessed outlets with stainless steel plate.	MATHDE104	320,00	-	-	-
	MATHDE104-PVD	-	576,00	576,00	576,00

PRESA ACQUA

AISI316L

Presa acqua con supporto frontale. Water intake with front support.	MAPAI01	195,00	-	-	-
	MAPAI01-PVD	-	306,00	306,00	306,00

PRESA ACQUA

AISI316L

Presa acqua con supporto a 90°. Water intake with support at 90 °.	MAPAI02	237,00	-	-	-
	MAPAI02-PVD	-	345,00	345,00	345,00

PRESA ACQUA

AISI316L

	COD.	EURO Spazzolato	EURO Oro PVD Gold PVD	EURO Oro Rosa PVD Rose Gold PVD	EURO Nero PVD Black PVD
Presa acqua. Water intake	MAPAI03	163,00	-	-	-
	MAPAI03-PVD	-	246,00	246,00	246,00

FLESSIBILE

AISI304

Flessibile doccia 150 cm. Shower hose 150 cm.	MAFDI-01	95,00	-	-	-
	MAFDI-01-PVD	-	145,00	145,00	145,00

DOCCETTA

AISI304

Doccetta minimalista h19cm, ø25mm, G ½. Minimalist shower h19cm, ø25mm, G ½.	MADC01	128,00	-	-	-
	MADC01-PVD	-	224,00	224,00	224,00

DOCCETTA

AISI316L

Doccetta spazzolata ø70 mm, G ½ senza ugelli . Brushed shower ø70 mm, G ½ without nozzles.	MADC02	209,00	-	-	-
	MADC02-PVD	-	348,00	348,00	348,00

BRACCIO DOCCIA 35

AISI304

	COD.	EURO Spazzolato	EURO Oro PVD Gold PVD	EURO Oro Rosa PVD Rose Gold PVD	EURO Nero PVD Black PVD
Braccio doccia cm 35 per soffione G ½. Shower arm 35 cm for shower head G ½.	MABDI-35	206,00	-	-	-
	MABDI-35-PVD	-	411,00	411,00	411,00

BRACCIO DOCCIA 40

AISI304

Braccio doccia cm 40 per soffione G ½. Shower arm 40 cm for shower head G ½.	MABDI-40	217,00	-	-	-
	MABDI-40-PVD	-	435,00	435,00	435,00

TUBO A SOFFITO 25

AISI316L

Tubo a soffitto cm 25 per soffione G ½. Ceiling tube 25 cm for shower head G ½.	MABDSI-25	164,00	-	-	-
	MABDSI-25-PVD	-	327,00	327,00	327,00

TUBO A SOFFITO 30

AISI316L

Tubo a soffitto cm 30 per soffione G ½. Ceiling tube 30 cm for shower head G ½.	MABDSI-30	174,00	-	-	-
	MABDSI-30-PVD	-	347,00	347,00	347,00

SOFFIONE

AISI304

	COD.	EURO Spazzolato	EURO Oro PVD Gold PVD	EURO Oro Rosa PVD Rose Gold PVD	EURO Nero PVD Black PVD
Soffione ø20 cm, h4mm, G ½ . ø20cm shower head, h4mm, G ½ .	MASOFI-120	155,00	-	-	-
	MASOFI-120-PVD	-	560	560	560

SOFFIONE

AISI304

Soffione ø25 cm, h4mm, G ½ . ø25cm shower head, h4mm, G ½ .	MASOFI-125	216,00	-	-	-
	MASOFI-225-PVD	-	776,00	776,00	776,00

SOFFIONE

AISI304

Soffione ø30 cm, h4mm, G ½ . ø30cm shower head, h4mm, G ½ .	MASOFI-130	291,00	-	-	-
	MASOFI-230-PVD	-	959,00	959,00	959,00

SIFONE

AISI304

	COD.	EURO Spazzolato	EURO Oro PVD Gold PVD	EURO Oro Rosa PVD Rose Gold PVD	EURO Nero PVD Black PVD
Sifone in acciaio per lavabo da 1" 1/4. Steel siphon. for washbasin 1" 1/4.	MASIF-01	174,00	-	-	-
	MASIF-01-PVD	-	312,00	312,00	312,00

PILETTA

AISI304

Piletta up & down 1" 1/4 in acciaio inox. 1 "1/4 up & down drain in stainless steel.	MASCI-02	61,00	-	-	-
	MASCI-02-PVD	-	110,00	110,00	110,00

TESTINA DOCCIA

AISI316L

Testina doccia ø70mm con ugelli in silicone. Silicone shower head ø70mm with silicone nozzles.	MADC02TS	128,00	-	-	-

CARTUCCIA LAVABO/BIDET

	COD.	EURO Spazzolato	EURO Oro PVD Gold PVD	EURO Oro Rosa PVD Rose Gold PVD	EURO Nero PVD Black PVD
Cartuccia ø25 per lavabo/bidet. ø25 cartridge for washbasin / bidet.	MACR25NKJ	37,00	-	-	-

CARTUCCIA LAVABO/DOCCIA INCASSO

Cartuccia per incasso lavabo/doccia ø35. Cartridge for built-in washbasin/shower ø35.	MACR035SD	37,00	-	-	-

CARTUCCIA VASCA

Cartuccia per gruppo vasca freestanding con deviatore incorporato ø40. Cartridge for freestanding bath group with built-in diverter ø40.	MACR25OPS	37,00	-	-	-

AERATORE

Aeratore per lavabo/bidet/cucina 16x1. Aerator for washbasin / bidet / kitchen 16x1.	MAAE161IJ	21,00	-	-	-

AERATORE VASCA

	COD.	EURO Spazzolato	EURO Oro PVD Gold PVD	EURO Oro Rosa PVD Rose Gold PVD	EURO Nero PVD Black PVD
Aeratore per vasca freestandig 22x1. Aerator Freestandig bathtub 22x1.	MAAE221IJ	21,00	-	-	-

BOCCA EROGAZIONE

AISI316L

Bocca erogazione per lavabo 195mm. Spout for 195mm basin.	MABTI18-01	128,00	-	-	-
	MABTI18-01-PVD	-	230,00	230,00	230,00

BOCCA EROGAZIONE

AISI316L

Bocca erogazione per lavabo 259mm. Spout for 259mm basin.	MABTI18-02	146,00	-	-	-
	MABTI18-02-PVD	-	264,00	264,00	264,00

ACCESSORI
ACCESSORIES

	COD.	EURO Bianco White	EURO Colore Color	EURO I Lucidi	EURO Materia	CM	KG	PACKAGING ITA	PACKAGING EX
Piletta in ceramica scarico libero Free flow drain in ceramic	PIL006B	70,00	70,00	70,00	70,00		0,3		
Piletta Up&Down Up&Down drain	PIL008B	70,00	70,00	70,00	70,00		0,3		
Prolunga piletta per fissaggio su colonna Drain extension for fixing column	MPROCL	26,00					0,2		
Piletta in ceramica scarico libero Free flow drain in ceramic	PIL010	122,00	122,00	122,00	122,00		0,5		
Sifone tondo in ottone Finitura cromo Round brass siphon Chrome finish	SIF01	105,00					0,7		
Sifone tondo in ottone Finitura nero matt Round brass siphon Black matt finish	SIF01N	116,00					0,7		
Sifone flessibile per colonna freestanding scarico a terra Flexible siphon for freestanding column with ground drainage	SIF07	21,00	-	-	-		0,4		
Curva in plastica Standard plastic pipe	MCUT	20,00					0,4		
Curva in plastica Standard plastic pipe	MCUT2	91,00					0,8		
Curva tagliabile per vaso traslato large Cuttable pipe for traslato large wc	MCUT2L	113,00					0,7		
Curva in plastica Standard plastic pipe	MCUT3	20,00					0,5		
Raccordo eccentrico Erratic inlet connection	MCUT4	19,00					0,2		
Raccordo eccentrico per entrata acqua Erratic water connection inlet connection	MCUT5	10,00					0,1		

	COD.	EURO Bianco White	EURO Colore Color	EURO I Lucidi	EURO Materia	CM	KG	PACKAGING ITA	PACKAGING EX
Manicotto dritto per scarico Straight sleeve for exhaust	MCUT6	19,00					0,3		
Kit 2 pz eccentrico regolabile per bidet 2-pieces adjustable eccentric fitting kit for bidet	MCUT7	46,00					0,3		
Raccordo eccentrico per scarico a parete Eccentric connection for wall drain	MCUT8	19,00					0,3		
Kit fissaggio per lavabo sospeso Fixing kit for wall-hung washbasin	FIX01	7,00					0,1		
Fissaggio per vaso/bidet sospeso Fast fixing screw for wall hung WC/bidet	FIX03	31,00					0,3		
Staffe di fissaggio per vaso/bidet sospesi Fixing brackets for wall hung WC bidet	FIX04	45,00					1,6		
Fissaggio per vaso con cisterna Wc fixing screws with cistern	FIX05	7,00					0,1		
Fissaggio per vaso/bidet sgancio rapido Fixing screws for WC/bidet quick release	FIX05F	26,00					0,3		
Fissaggio rapido per vaso/bidet sospeso Fast fixing screw for wall hung WC/bidet	FIX10	31,00					0,4		
Fissaggio rapido per vaso/bidet sospeso Fast fixing screw for wall hung WC/bidet	FIX10WBKLIX	39,00					0,4		
Kit di fissaggio struttura idilla Idilla strucutre fixing kit	FIX16	18,00							
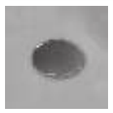 Placca cromo Chrome plate	PLACCACROMO	5,00							
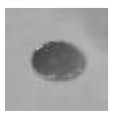 Placca cromo ALICE ALICE chrome plate	PLACCACROMOAL	5,00							

	COD.	EURO Bianco White	EURO Colore Color	EURO I Lucidi	EURO Materia	CM	KG	PACKAGING ITA	PACKAGING EX
Protezione fonoassorbente Sound absorbing protection	MPRSO	8,00							
Meccanismo GEBERIT per cassetta mbl Geberit mechanism for cistern mbl	MBSCG	134,00					2,5		
Meccanismo cromo per cassetta a zaino Flushing mechanism chrome for low level flushing	MBSCZA	98,00					1,4		
Meccanismo oro per cassetta a zaino Flushing mechanism gold for low level flushing	MBSOZA	112,00					1,4		
Meccanismo bronzo per cassetta a zaino Flushing mechanism bronze for low level flushing	MBSBZA	112,00					1,4		
Meccaniscmo standard di scarico cromo per monoblocco attacco alto Standard flushing mechanism chrome for high level flushing monoblock	MBSC	75,00					0,5		
Meccaniscmo standard di scarico oro per monoblocco attacco alto Standard flushing mechanism gold for high level flushing monoblock	MBSO	98,00					0,5		
Meccaniscmo standard di scarico bronzo per monoblocco attacco alto Standard flushing mechanism bronze for high level flushing monoblock	MBSB	98,00					0,5		
Meccanismo di scarico con asta, pull in ceramica bianca e catenella cromo Flushing mechanism with pull in white porcelain and chrome chain	MBTC	365,00					3,5		
Meccanismo di scarico con asta, pull in ceramica bianca e catenella dorata Flushing mechanism with pull in white porcelain and golden chain	MBTO	625,00					3,5		
Meccanismo di scarico con asta, pull in ceramica bianca e catenella bronzo Flushing mechanism with pull in white porcelain and bronze chain	MBTB	625,00					3,5		
Porta salviette. Finitura cromo. Towel holder. Chrome finish.	PA50H	104,00					0,3		
Porta salviette. Finitura nero matt. Towel holder. Black matt finish.	PA50HN	115,00					0,3		

	COD.	EURO Bianco White	EURO Colore Color	EURO I Lucidi	EURO Materia	CM	KG	PACKAGING ITA	PACKAGING EX
Porta salviette. Finitura cromo. Towel holder. Chrome finish.	PA60H	115,00					0,3		
Porta salviette. Finitura nero matt. Towel holder. Black matt finish.	PA60HN	128,00					0,3		
Porta salviette. Finitura cromo. Towel holder. Chrome finish.	PA80H	139,00					0,4		
Porta salviette. Finitura nero matt. Towel holder. Black matt finish.	PA80HN	150,00					0,4		
Porta salviette. Finitura cromo. Towel holder. Chrome finish.	PA100H	168,00					0,5		
Porta salviette. Finitura nero matt. Towel holder. Black matt finish.	PA100HN	179,00					0,5		
Sedile Nur cerniere cromo con sistema di sgancio rapido Nur seat cover chrome hinges with quick release system	MC3301	96,00	192,00	192,00			2,5		
Sedile Nur cerniere soft-close cromo con sistema di sgancio rapido Nur seat cover chrome hinges soft-close with quick-release system	MC3301S	119,00	239,00	239,00			2,5		
Sedile Hide Square cerniere cromo con sistema di sgancio rapido Hide Square seat cover chrome hinges with quick release system	MC3101SQN	96,00	192,00	192,00			2,7		
Sedile Hide Square cerniere soft-close cromo con sistema di sgancio rapido Hide Square thermosetting chrome seat cover with softclose hinges and quick release system	MC3101SQSN	119,00	239,00	239,00			2,7		
Sedile Hide Round cerniere cromo con sistema di sgancio rapido Hide Round thermosetting chrome seat cover with quick release system	MC3101N	96,00	192,00	192,00			2,6		
Sedile Hide Round cerniere cromo soft-close con sistema di sgancio rapido Hide Round thermosetting chrome seat cover with softclose hinges and quick release system	MC3101SN	119,00	239,00	239,00			2,6		
Sedile Wunder cerniere cromo con sistema di sgancio rapido Wunder thermosetting chrome seat cover with quick release system	MC4501	96,00	192,00	192,00			2,9		

	COD.	EURO Bianco White	EURO Colore Color	EURO I Lucidi	EURO Materia	CM	KG	PACKAGING ITA	PACKAGING EX
Sedile Wunder cerniere cromo soft-close con sistema di sgancio rapido Wunder thermosetting chrome seat cover with softclose hinges and quick release system	MC4501S	119,00	239,00	239,00			2,9		
Sedile Form/Unica cerniere cromo con sistema di sgancio rapido Form/Unica seat cover chrome hinges with quick release system	MC2201E	96,00	192,00	192,00			2,4		
Sedile Form/Unica cerniere soft-close cromo con sistema di sgancio rapido Form/Unica thermosetting chrome seat cover with softclose hinges and quick release system	MC2201ES	119,00	239,00	239,00			2,4		
Sedile Boheme bianco cerniere cromo Boheme thermosetting chrome seat cover	MC2801E	98,00	-				3,4		
Sedile Boheme bianco cerniere oro Boheme thermosetting gold seat cover	MC2802E	111,00	-				3,4		
Sedile Boheme bianco cerniere bronzo Boheme thermosetting bronze seat cover	MC2803E	115,00	-				3,4		
Sedile Boheme bianco cerniere cromo soft-close Boheme thermosetting chrome seat cover with softclose hinges	MC2801SE	174,00	-				3,6		
Sedile Boheme bianco cerniere oro soft-close Boheme thermosetting gold seat cover with softclose hinges	MC2802SE	219,00	-				3,6		
Sedile Boheme bianco cerniere bronzo soft-close Boheme thermosetting bronze seat cover with softclose hinges	MC2803SE	226,00	-				3,6		
Sedile Boheme noce cerniere cromo Boheme walnut thermosetting chrome seat cover	MC28N1E	158,00	-				3,2		
Sedile Boheme noce cerniere oro Boheme walnut thermosetting gold seat cover	MC28N2E	169,00	-				3,2		
Sedile Boheme noce cerniere bronzo Boheme walnut thermosetting bronze seat cover	MC28N3E	169,00	-				3,2		
Sedile Boheme noce cerniere cromo soft-close Boheme walnut thermosetting chrome seat cover with softclose hinges	MC28N1SE	261,00	-				3,3		
Sedile Boheme noce cerniere oro soft-close Boheme walnut thermosetting gold seat cover with softclose hinges	MC28N2SE	312,00	-				3,3		
Sedile Boheme noce cerniere bronzo soft-close Boheme walnut thermosetting bronze seat cover with softclose hinges	MC28N3SE	312,00	-				3,3		
Sedile Boheme bianco cerniere cromo Boheme thermosetting chrome seat cover	MC2801	98,00	-	-	-		3,4		
Sedile Boheme bianco cerniere oro Boheme thermosetting gold seat cover	MC2802	111,00	-	-	-		3,4		
Sedile Boheme bianco cerniere bronzo Boheme thermosetting bronze seat cover	MC2803	115,00	-	-	-		3,4		

	COD.	EURO Bianco White	EURO Colore Color	EURO I Lucidi	EURO Materia	CM	KG	PACKAGING ITA	PACKAGING EX
Sedile Boheme bianco cerniere cromo soft-close Boheme thermosetting chrome seat cover with softclose hinges	MC2801S	174,00	-	-	-		3,6		
Sedile Boheme bianco cerniere oro soft-close Boheme thermosetting gold seat cover with softclose hinges	MC2802S	219,00	-	-	-		3,6		
Sedile Boheme bianco cerniere bronzo soft-close Boheme thermosetting bronze seat cover with softclose hinges	MC2803S	226,00	-	-	-		3,6		
Sedile Boheme noce cerniere cromo Boheme walnut thermosetting chrome seat cover	MC28N1	158,00	-				3,2		
Sedile Boheme noce cerniere oro Boheme walnut thermosetting gold seat cover	MC28N2	169,00	-				3,2		
Sedile Boheme noce cerniere bronzo Boheme walnut thermosetting bronze seat cover	MC28N3	169,00	-				3,2		
Sedile Boheme noce cerniere cromo soft-close Boheme walnut thermosetting chrome seat cover with softclose hinges	MC28N1S	261,00	-				3,3		
Sedile Boheme noce cerniere oro soft-close Boheme walnut thermosetting gold seat cover with softclose hinges	MC28N2S	312,00	-				3,3		
Sedile Boheme noce cerniere bronzo soft-close Boheme walnut thermosetting bronze seat cover with softclose hinges	MC28N3S	312,00	-				3,3		
Kit Gommini Paracolpi per sedile NUR Bumper rubber kit for seat cover NUR	PARANUR	7,00							
Set Fissaggio Cerniere NUR **Norm** e **Soft** Fixing kit **Norm** and **Soft** hinges NUR	FIXNUR	31,00							
Cernier NUR Hinges NUR	CERNUR	31,00							
Cernier NUR **soft close** **Softclose** hinges NUR	CERNURS	72,00							
Kit gommini paracolpi per sedile HIDE SQUARE Bumper rubber kit for seat cover HIDE SQUARE	PARACOLPI	7,00							
Cerniere HIDE SQUARE Hinges HIDE SQUARE	CERHISQN	31,00							
Cerniere HIDE SQUARE **soft close** **Softclose** hinges HIDE SQUARE	CERHISQSN	72,00							

	COD.	EURO Bianco White	EURO Colore Color	EURO I Lucidi	EURO Materia	CM	KG	PACKAGING ITA	PACKAGING EX
Kit gommini paracolpi per sedile HIDE ROUND Bumper rubber kit for seat cover HIDE ROUND	PARACOLPI	7,00							
Cerniere HIDE ROUND HIDE ROUND hinges	CERHIRON	31,00							
Cerniere HIDE ROUND **soft close** **Softclose** hinges HIDE ROUND	CERHIROSN	72,00							
Set fissaggio Cerniere HIDE SQUARE/ROUND Fixing kit hinges HIDE SQUARE/ROUND	FIXHIN	31,00							
Set fissaggio Cerniere HIDE SQUARE/ROUND **Soft** Fixing kit hinges HIDE SQUARE/ROUND **Soft**	FIXHISOFTN	31,00							
Set fissaggio cerniere WUNDER **Norm** e **Soft** Fixing kit **Norm** and **Soft** hinges WUNDER	FIXWUNDER	31,00							
Kit gommini paracolpi per sedile WUNDER Bumper rubber kit for seat cover WUNDER	PARAFOUNFU	7,00							
Cerniere WUNDER Hinges WUNDER	CERFU	31,00							
Cerniere WUNDER **soft close** **Softclose** hinges WUNDER	CERFUS	72,00							
Kit gommini paracolpi per sedile FORM/UNICA Bumper rubber kit for seat cover FORM/UNICA	PARAFOUNFU	7,00							
Set fissaggio cerniere FORM/UNICA **norm** e **soft** Fixing kit **Norm** and **Soft** hinges FORM/UNICA	FIXFORMUNICA	31,00							
Cerniere FORM/UNICA Hinges FORM/UNICA	CERFOUN	31,00							
Cerniere FORM/UNICA **soft close** **Softclose** hinges FORM/UNICA	CERFOUNS	72,00							

	COD.	EURO Bianco White	EURO Colore Color	EURO I Lucidi	EURO Materia	CM	KG	PACKAGING ITA	PACKAGING EX
Cerniere BOHEME **CROMO** Hinges BOHEME **CHROME**	CERBOC	31,00							
Cerniere BOHEME **CROMO soft close** **Softclose** hinges BOHEME **CHROME**	CERBOCS	103,00							
Cerniere BOHEME **CROMO** SOSPESO Hinges WALL-HUNGBOHEME **CHROME**	CERBOCE	52,00							
Cerniere BOHEME **CROMO** SOSPESO Hinges WALL-HUNG BOHEME **CHROME**	CERBOCES	103,00							
Cerniere BOHEME **ORO** Hinges BOHEME **GOLD**	CERBOO	82,00							
Cerniere BOHEME **ORO soft close** **Softclose** hinges BOHEME **GOLD**	CERBOOS	155,00							
Cerniere BOHEME **ORO** SOSPESO Hinges WALL-HUNG BOHEME **GOLD**	CERBOOE	103,00							
Cerniere BOHEME **ORO** SOSPESO **soft close** **Softclose** hinges WALL-HUNG BOHEME **GOLD**	CERBOOES	155,00							
Cerniere BOHEME **BRONZO** Hinges BOHEME **BRONZE**	CERBOB	82,00							
Cerniere BOHEME **BRONZO soft close** **Softclose** hinges BOHEME **BRONZE**	CERBOBS	155,00							
Cerniere BOHEME **BRONZO** SOSPESO Hinges WALL-HUNG BOHEME **BRONZE**	CERBOBE	103,00							
Cerniere BOHEME **BRONZO** SOSPESO **soft close** **Softclose** hinges WALL-HUNG BOHEME **BRONZE**	CERBOBES	155,00							
Kit gommini paracolpi per sedile BOHEME Bumper rubber kit for seat cover BOHEME	PARABOHEME	7,00							

	COD.	EURO Bianco White	EURO Colore Color	EURO I Lucidi	EURO Materia	CM	KG	PACKAGING ITA	PACKAGING EX
Set fissaggio cerniere orinatoio FORM Urinal hinfes fixing kit FORM	FIXORF	31,00							
Kit gommini paracolpi per sedile orinatoio FORM Bumper rubber kit for urinal seat cover FORM	PARAORF	7,00							
Cerniere orinatoio FORM **soft close** **Softclose** urinal hinges FORM	CEORFOS	72,00							
Cerniere orinatoio FORM Urinal hinges FORM	CEORFO	31,00							
Kit ripristino vasca solid surface Repair kit solid surface bathtub	MRIPVA	72,00							
Riduttore di flusso Flow reducer	ARRESTA	5,00							
Cartella campioni colori Color folder	FOLDER	65,00							

LEGENDA DELLE TECNOLOGIE

TECHNOLOGY LEGEND

Sistema di fissaggio Fischer ultra-rapido a parete per sanitari sospesi: installazione semplice e sicura, con massima stabilità nel tempo.

Ultra-fast Fischer wall mounting system for wall-hung sanitaryware: easy installation and long-lasting stability.

Tecnologia senza brida per WC: il flusso d'acqua distribuito lungo tutto il perimetro assicura una pulizia più efficace e una maggiore igiene.

Rimless flushing technology for WCs: water flows along the entire inner bowl for enhanced hygiene and easier cleaning.

Geometria con scarico traslato che consente l'installazione dei sanitari anche su impianti preesistenti, ideale nelle ristrutturazioni e nei contesti con vincoli tecnici.

Offset outlet geometry allows for easy installation on existing plumbing systems — ideal for renovations and retrofit projects.

Sistema di scarico a vortice che genera un flusso d'acqua rotatorio, migliorando la pulizia interna del WC e riducendo il consumo idrico.

Vortex flush system: creates a powerful swirling water flow for improved bowl cleaning and reduced water consumption.

Smalto ceramico arricchito con ioni di argento, titanio e zinco: elimina fino al 99,9 % dei batteri e resiste a graffi, abrasioni e agenti chimici.

Ceramic glaze enriched with silver, titanium, and zinc ions: eliminates up to 99.9% of bacteria and resists scratches and chemical agents.

Rubinetteria realizzata in acciaio inox AISI 316L con finiture PVD opzionali: massima resistenza alla corrosione, igiene ed estetica contemporanea.

Faucets made of AISI 316L stainless steel, also available with PVD finishes: corrosion-resistant, hygienic, and elegantly minimal.

AREA TECNICA
TECHNICAL AREA

Cod. 48220101

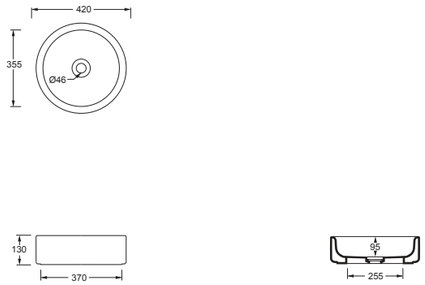

Lavabo IDILLA ø42
Idilla ø42 washbasin

Cod. 48240101

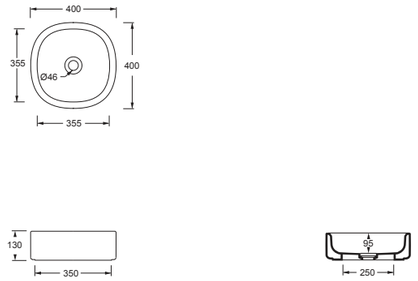

Lavabo IDILLA 40X40
Idilla 40x40 washbasin

Cod. 48230101

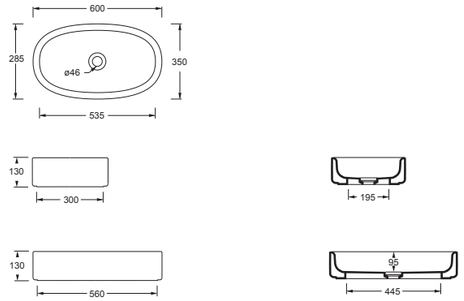

Lavabo Idilla 60x35
Idilla 60x35 washbasin

Cod. 48300101K
Cod. 48320101K

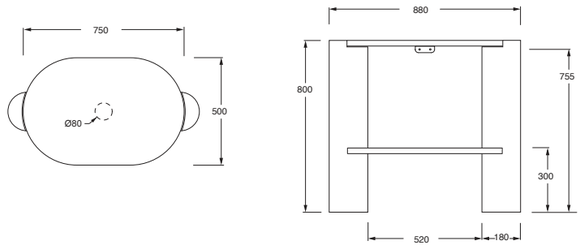

Struttura Idilla in ceramica
Idilla ceramic framework

Cod. 48200101

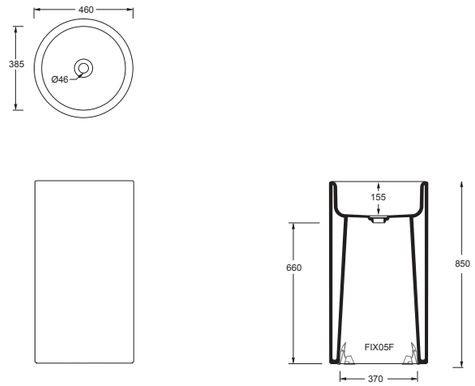

Lavabo freestanding Idilla
Idilla freestanding washbasin

Cod. 48210101 open

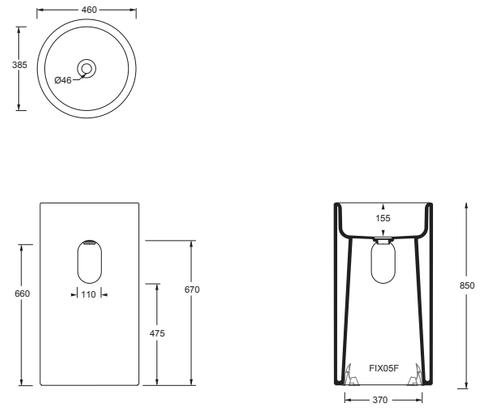

Lavabo freestanding Idilla
Idilla freestanding washbasin

Cod. MSP85ID01

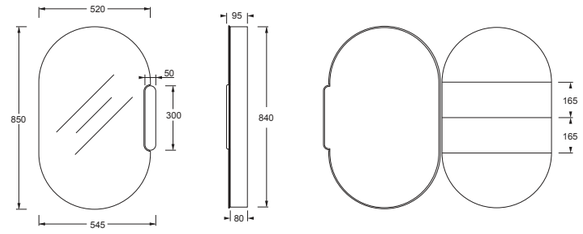

Specchio contenitore Idilla
Idilla storage mirror

CLASSIC

BIANCO 01

OPACO / MATT

BIANCO 09 | NERO 08 | CAFFÈ 43 | VERDE ALPI 39 | GRIGIO 19 | SABBIA 44 | ROSA 37 | LAGUNA 45 | ZENZERO 46 | MALVA 47

LUCIDO / GLOSSY

MIRTO 98 | PINO 95 | TABASCO 97 | MIELE 96

MATERIA*

CARRARA 85 | MARQUINIA 86

METALLI*

PLATINO 12 | ORO 14

*DISPONIBILE SOLO PER LAVABI E PIANI IN CERAMICA. / Only available for the washbasins and the ceramic tops.

Cod. 48100101

Vaso Idilla
Idilla WC

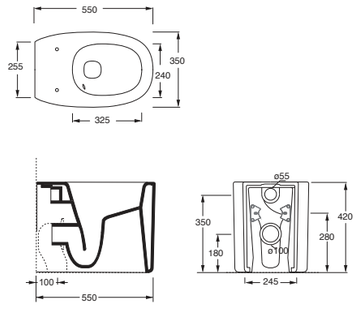

Cod. 48110101

Bidet Idilla
Idilla bidet

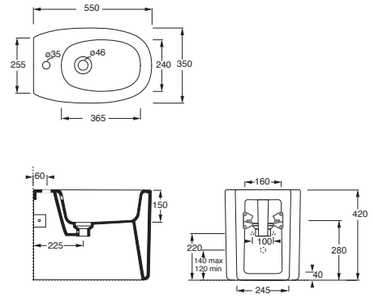

Cod. 48120101

Vaso sospeso Idilla
Idilla wall hung WC

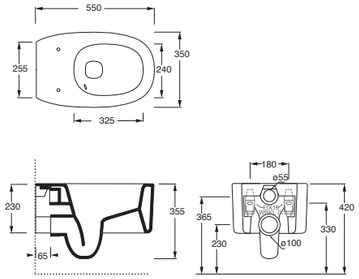

Cod. 48130101

Bidet sospeso Idilla
Idilla wall hung bidet

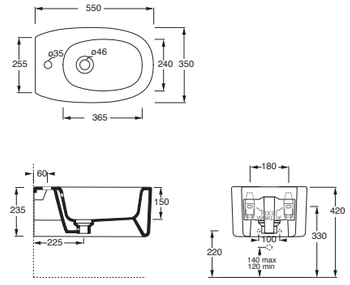

CLASSIC

BIANCO 01 · BIANCO 09 · NERO 08 · CAFFÈ 43 · VERDE ALPI 39 · GRIGIO 19 · SABBIA 44 · ROSA 37 · LAGUNA 45 · ZENZERO 46 · MALVA 47

OPACO / MATT

LUCIDO / GLOSSY

MIRTO 98 · PINO 95 · TABASCO 97 · MIELE 96

MATERIA*

CARRARA 85 · MARQUINIA 86

METALLI*

PLATINO 12 · ORO 14

*DISPONIBILE SOLO PER LAVABI E PIANI IN CERAMICA. / Only available for the washbasins and the ceramic tops.

Cod. 33250101

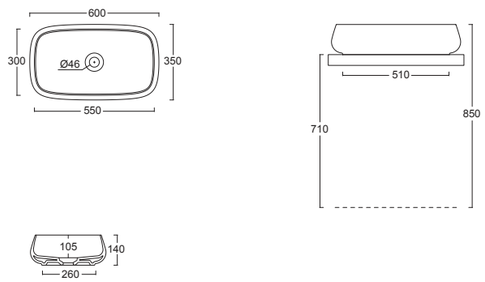

Lavabo Nur 60x35
Nur washbasin 60x35

Cod. 33240101

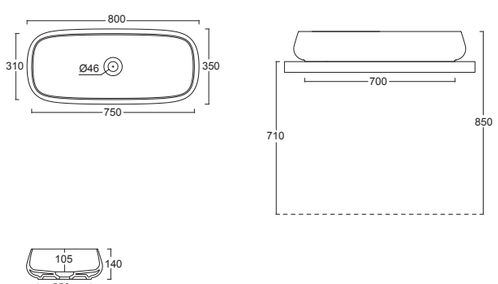

Lavabo Nur 80x35
Nur washbasin 80x35

Cod. 33180101

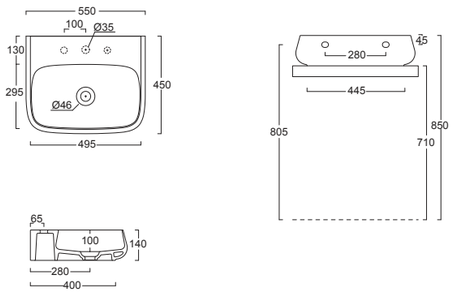

Lavabo Nur 55x45
Nur washbasin 55x45

Cod. 33170101

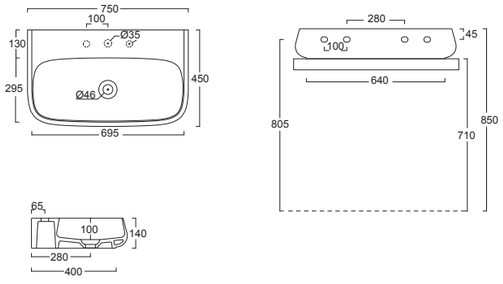

Lavabo Nur 75x45
Nur washbasin 75x45

Cod. 33160101

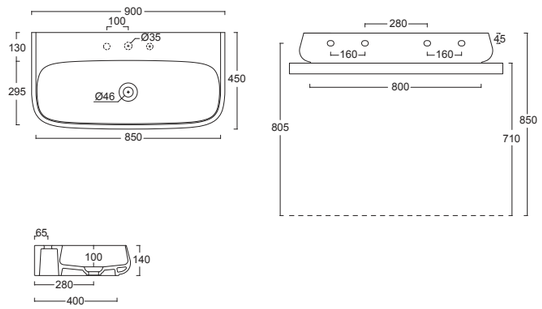

Lavabo Nur 90x45
Nur washbasin 90x45

Cod. 33210101

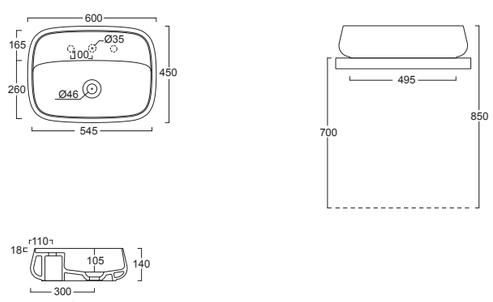

Lavabo Nur 60x45 Plan
Nur washbasin 60x45 Plan

Cod. 33200101

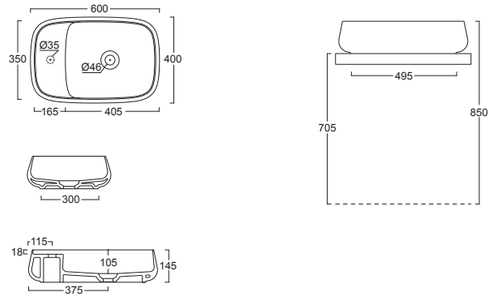

Lavabo Nur 60x40 Plan
Nur washbasin 60x40 Plan

CLASSIC

BIANCO 01 · BIANCO 09 · NERO 08 · CAFFÈ 43 · VERDE ALPI 39

OPACO / MATT

GRIGIO 19 · SABBIA 44 · ROSA 37 · LAGUNA 45 · ZENZERO 46 · MALVA 47

LUCIDO / GLOSSY

MIRTO 98 · PINO 95 · TABASCO 97 · MIELE 96

MATERIA*

CARRARA 85 · MARQUINIA 86

METALLI*

PLATINO 12 · ORO 14

*DISPONIBILE SOLO PER LAVABI E PIANI IN CERAMICA. / Only available for the washbasins and the ceramic tops.

Cod. 33150101

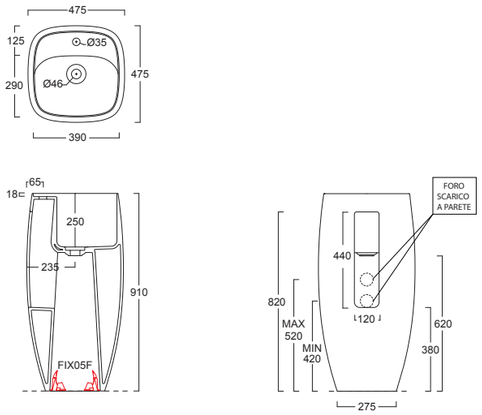

Lavabo Nur Freestanding Plan
Nur washbasin Freestanding Plan

Cod. 33140101

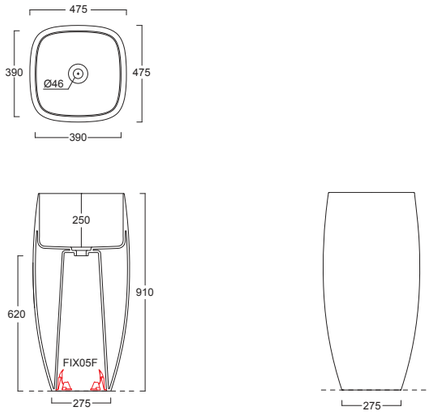

Lavabo Nur Freestanding
Nur washbasin Freestanding

Cod. 33230101

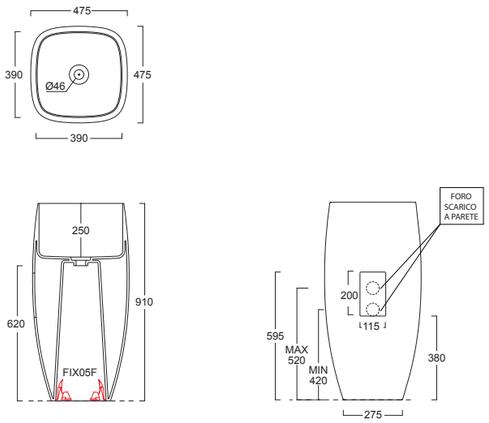

Lavabo Nur Freestanding Open
Nur Open washbasin Freestanding

Cod. 33120101

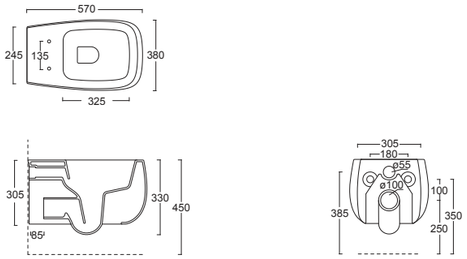

Vaso sospeso Nur
Nur WC wall hung

Cod. 33130101

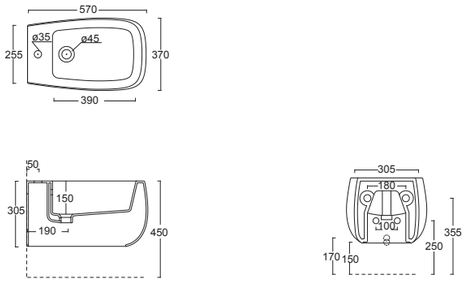

Bidet sospeso Nur
Nur bidet wall hung

Cod. 33100101

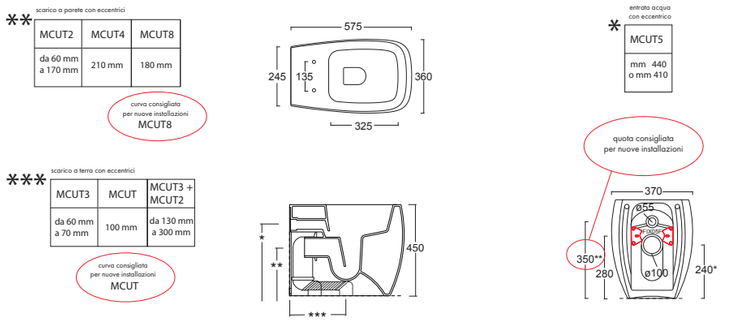

Vaso Nur
WC Nur

Cod. 33110101

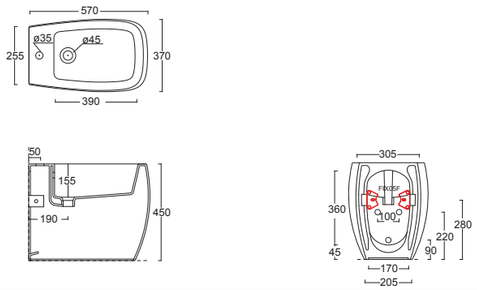

Bidet Nur
Bidet Nur

CLASSIC

BIANCO 01 · BIANCO 09 · NERO 08 · CAFFÈ 43

OPACO / MATT

VERDE ALPI 39 · GRIGIO 19 · SABBIA 44 · ROSA 37 · LAGUNA 45 · ZENZERO 46 · MALVA 47

LUCIDO / GLOSSY

MIRTO 98 · PINO 95 · TABASCO 97 · MIELE 96

MATERIA*

CARRARA 85 · MARQUINIA 86

METALLI*

PLATINO 12 · ORO 14

*DISPONIBILE SOLO PER LAVABI E PIANI IN CERAMICA. / Only available for the washbasins and the ceramic tops.

Cod. 47561401

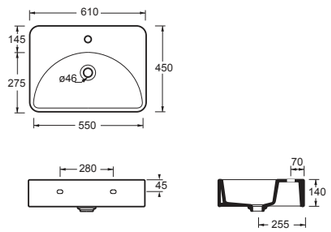

Lavabo LUNARIS 61X45. Installazione ad appoggio o sospesa.
Washbasin LUNARIS 61X45. Countertop and wallhung installation.

Cod. 47581401

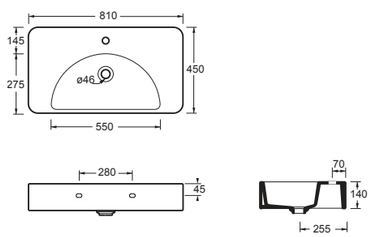

Lavabo LUNARIS 61X45. Installazione ad appoggio o sospesa.
Washbasin LUNARIS 61X45. Countertop and wallhung installation.

Cod. 47501401

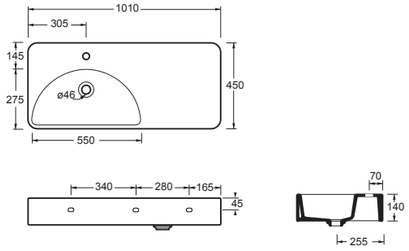

Lavabo LUNARIS 61X45. Installazione ad appoggio o sospesa.
Washbasin LUNARIS 61X45. Countertop and wallhung installation.

Cod. 47521401

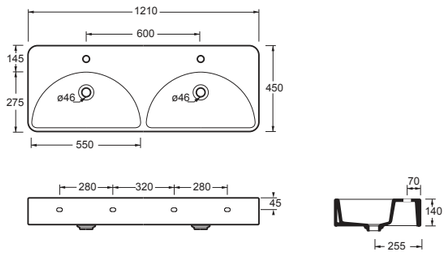

Lavabo LUNARIS 61X45. Installazione ad appoggio o sospesa.
Washbasin LUNARIS 61X45. Countertop and wallhung installation.

Cod. MSP70LU

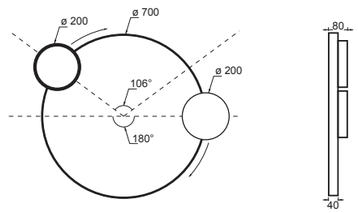

Specchio LUNARIS ø70 cm.
LUNARIS mirror ø70 cm.

Cod. PA61N
Cod. PA81N
Cod. PA101N

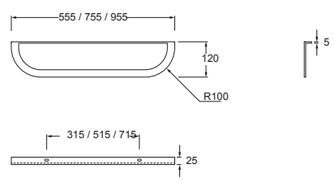

Porta salviette per lavabi
Towel Holder for washbasin

ACCIAIO INOX / STAINLESS STEEL

BIANCO OPACO
WHITE MATT
B

NERO OPACO
BLACK MATT
N

CLASSIC

BIANCO 01 · BIANCO 09 · NERO 08 · CAFFÈ 43 · VERDE ALPI 39

OPACO / MATT

GRIGIO 19 · SABBIA 44 · ROSA 37 · LAGUNA 45 · ZENZERO 46 · MALVA 47

LUCIDO / GLOSSY

MIRTO 98 · PINO 95 · TABASCO 97 · MIELE 96

MATERIA*

CARRARA 85 · MARQUINIA 86

METALLI*

PLATINO 12 · ORO 14

*DISPONIBILE SOLO PER LAVABI E PIANI IN CERAMICA. / Only available for the washbasins and the ceramic tops.

Cod. MSTLN61 + 4756101

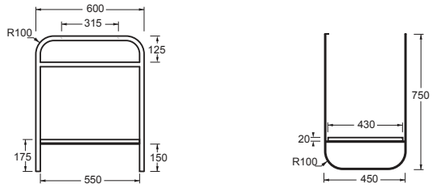

Struttura LUNARIS 61X45 con piano.
LUNARIS framework 61x45 with top.

Cod. MSTLN81 + 4758101

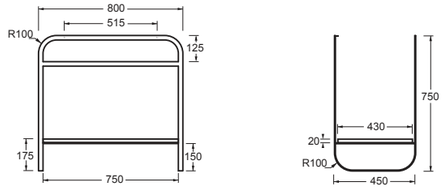

Struttura LUNARIS 81X45 con piano.
LUNARIS framework 81x45 with top.

Cod. MSTLN101 + 47510101

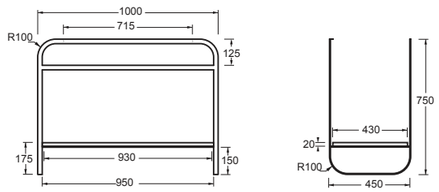

Struttura LUNARIS 101X45 con piano.
LUNARIS framework 101x45 with top.

Cod. MSTLN121 + 47512101

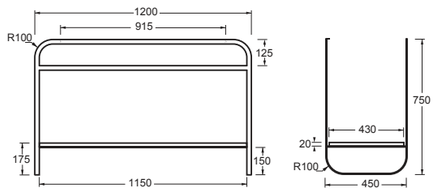

Struttura LUNARIS 121X45 con piano.
LUNARIS framework 121x45 with top.

Cod. MSTLN6101

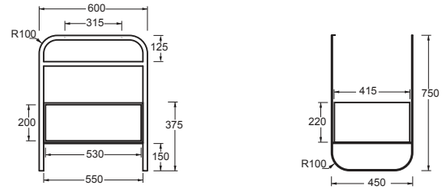

Struttura LUNARIS 61X45 con cassetto.
LUNARIS framework 61x45 with drawer.

Cod. MSTLN8101

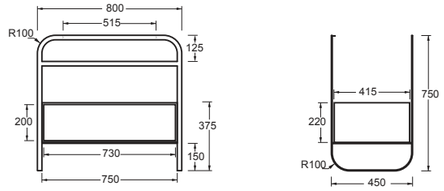

Struttura LUNARIS 81X45 con cassetto.
LUNARIS framework 81x45 with drawer.

Cod. MSTLN10101

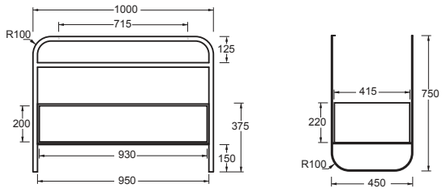

Struttura LUNARIS 101X45 con cassetto.
LUNARIS framework 101x45 with drawer.

Cod. MSTLN12101

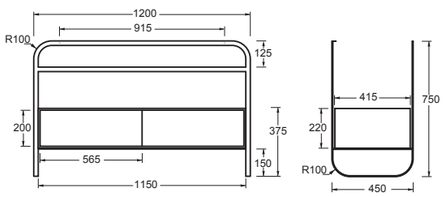

Struttura LUNARIS 121X45 con cassetto.
LUNARIS framework 121x45 with drawer.

CLASSIC

BIANCO 01 · BIANCO 09 · NERO 08 · CAFFÈ 43 · VERDE ALPI 39

OPACO / MATT

GRIGIO 19 · SABBIA 44 · ROSA 37 · LAGUNA 45 · ZENZERO 46 · MALVA 47

LUCIDO / GLOSSY

MIRTO 98 · PINO 95 · TABASCO 97 · MIELE 96

MATERIA*

CARRARA 85 · MARQUINIA 86

METALLI*

PLATINO 12 · ORO 14

*DISPONIBILE SOLO PER LAVABI E PIANI IN CERAMICA. / Only available for the washbasins and the ceramic tops.

Cod. 35100101

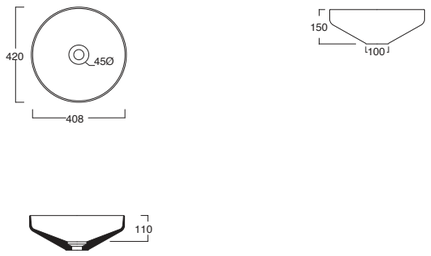

Lavabo Equilibrium h15
Washbasin Equilibrium h15

Cod. 35200101

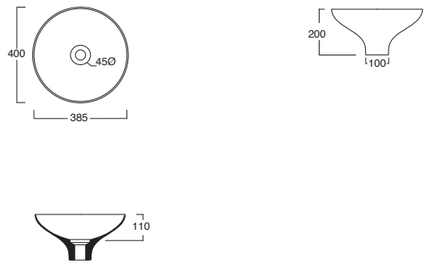

Lavabo Equilibrium h20
Washbasin Equilibrium h20

Cod. 35300101

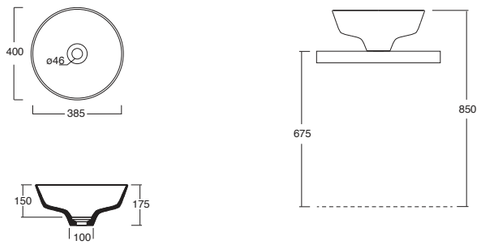

Lavabo Equilibrium h17,5
Washbasin Equilibrium h17,5

Cod. 35000101

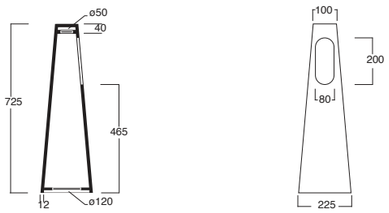

Colonna Equilibrium scarico parete
Column Equilibrium wall drain

Cod. 35001101

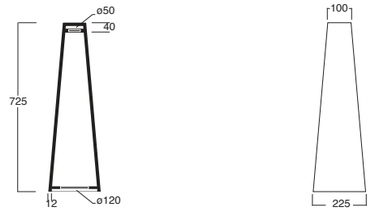

Colonna Equilibrium freestanding
Column Equilibrium freestanding

CLASSIC

BIANCO 01 · BIANCO 09 · NERO 08 · CAFFÈ 43 · VERDE ALPI 39

OPACO / MATT

GRIGIO 19 · SABBIA 44 · ROSA 37 · LAGUNA 45 · ZENZERO 46 · MALVA 47

LUCIDO / GLOSSY

MIRTO 98 · PINO 95 · TABASCO 97 · MIELE 96

MATERIA*

CARRARA 85 · MARQUINIA 86

METALLI*

PLATINO 12 · ORO 14

*DISPONIBILE SOLO PER LAVABI E PIANI IN CERAMICA. / Only available for the washbasins and the ceramic tops.

Cod. 31270101S

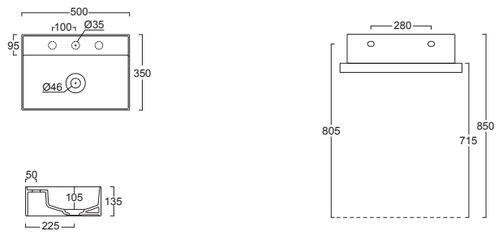

Lavabo Hide 50x35 sospeso
Hide washbasin 50x35 wall hung

Cod. 31230101S

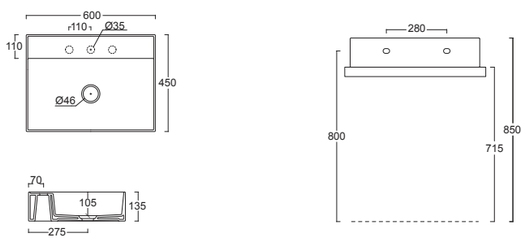

Lavabo Hide 60x45 sospeso
Hide washbasin 60x45 wall hung

Cod. 31240101S

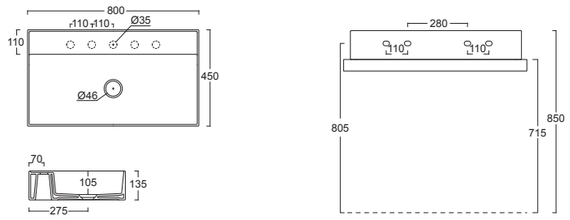

Lavabo Hide 80x45 sospeso
Hide washbasin 80x45 wall hung

Cod. 31250101S

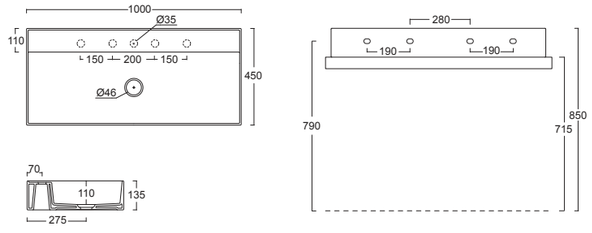

Lavabo Hide 100x45 sospeso
Hide washbasin 100x45 wall hung

Cod. 31260101S

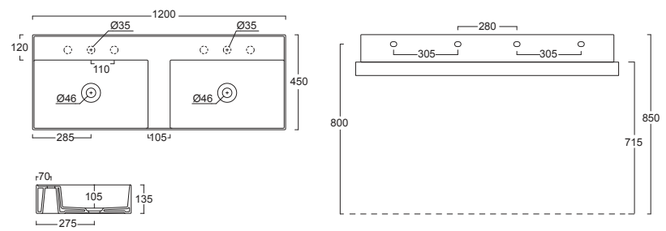

Lavabo Hide 120x45 sospeso
Hide washbasin 120x45 wall hung

Cod. 31110101

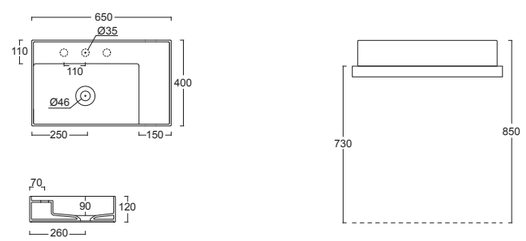

Lavabo Hide 65x40
Hide washbasin 65x40

Cod. 31100101

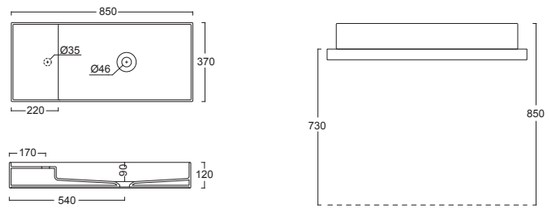

Lavabo Hide 85x37
Hide washbasin 85x37

Cod. 31140101

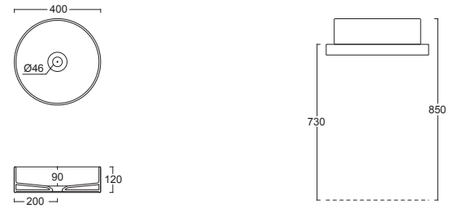

Lavabo Hide Circle
Hide washbasin Circle

CLASSIC

BIANCO 01 · BIANCO 09 · NERO 08 · CAFFÈ 43 · VERDE ALPI 39

OPACO / MATT

GRIGIO 19 · SABBIA 44 · ROSA 37 · LAGUNA 45 · ZENZERO 46 · MALVA 47

LUCIDO / GLOSSY

MIRTO 98 · PINO 95 · TABASCO 97 · MIELE 96

MATERIA*

CARRARA 85 · MARQUINIA 86

METALLI*

PLATINO 12 · ORO 14

*DISPONIBILE SOLO PER LAVABI E PIANI IN CERAMICA. / Only available for the washbasins and the ceramic tops.

Cod. 31120101

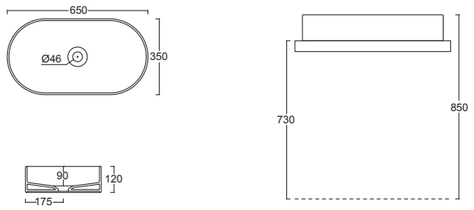

Lavabo Hide Stadium
Hide washbasin Stadium

Cod. 31130101

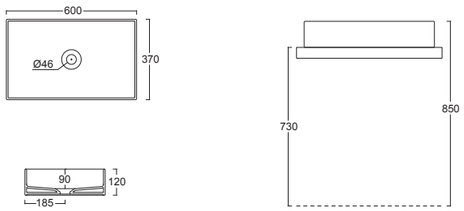

Lavabo Hide 60x37
Hide washbasin 60x37

Cod. 31190101

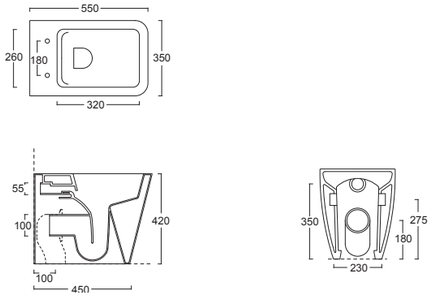

Vaso Hide Square
Hide WC Square

Cod. 31200101

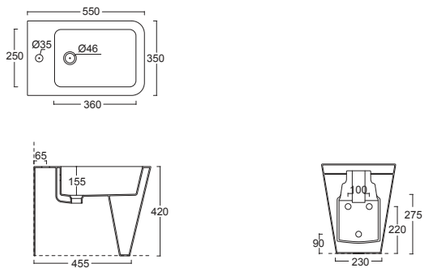

Bidet Hide Square
Hide bidet Square

Cod. 31210101

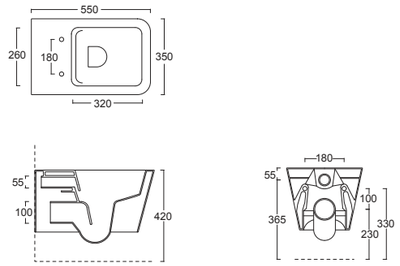

Vaso sospeso Hide Square
Hide Square wall hung WC

Cod. 31220101

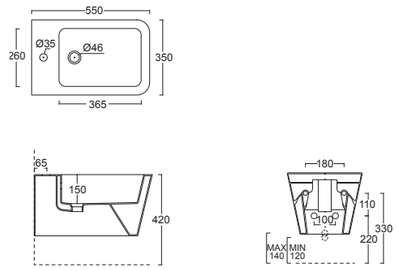

Bidet sospeso Hide Square
Hide Square wall hung bidet

Cod. 31150101

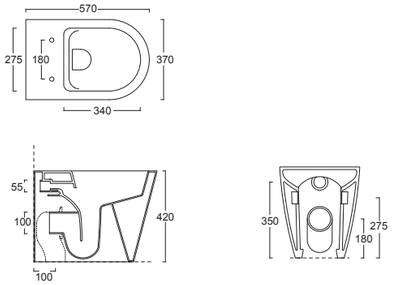

Vaso Hide Round
Hide WC Round

Cod. 31160101

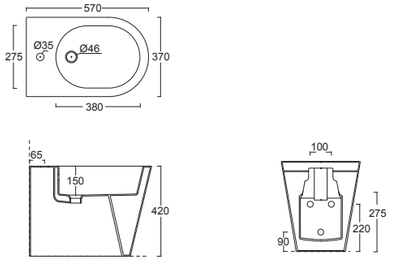

Bidet Hide Round
Hide bidet Round

CLASSIC

BIANCO 01

OPACO / MATT

BIANCO 09 · NERO 08 · CAFFÈ 43 · VERDE ALPI 39 · GRIGIO 19 · SABBIA 44 · ROSA 37 · LAGUNA 45 · ZENZERO 46 · MALVA 47

LUCIDO / GLOSSY

MIRTO 98 · PINO 95 · TABASCO 97 · MIELE 96

MATERIA*

CARRARA 85 · MARQUINIA 86

METALLI*

PLATINO 12 · ORO 14

*DISPONIBILE SOLO PER LAVABI E PIANI IN CERAMICA. / Only available for the washbasins and the ceramic tops.

Cod. 31170101

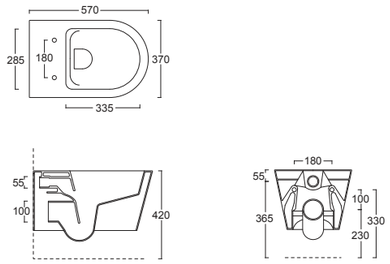

Vaso sospeso Hide Round
Hide Round wall hung WC

Cod. 31180101

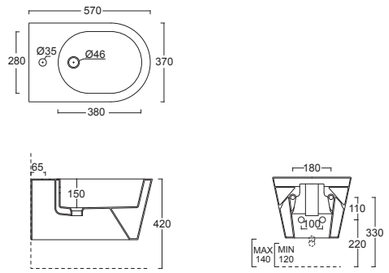

Bidet sospeso Hide Round
Hide Round wall hung bidet

Cod. 26900101

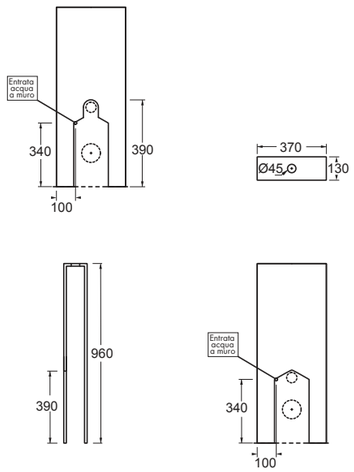

Cisterna Hide
Hide cistern

CLASSIC

BIANCO 01

OPACO / MATT

BIANCO 09 | NERO 08 | CAFFÈ 43 | VERDE ALPI 39 | GRIGIO 19 | SABBIA 44 | ROSA 37 | LAGUNA 45 | ZENZERO 46 | MALVA 47

LUCIDO / GLOSSY

MIRTO 98 | PINO 95 | TABASCO 97 | MIELE 96

MATERIA*

CARRARA 85 | MARQUINIA 86

METALLI*

PLATINO 12 | ORO 14

*DISPONIBILE SOLO PER LAVABI E PIANI IN CERAMICA. / Only available for the washbasins and the ceramic tops.

Cod. 45560101S

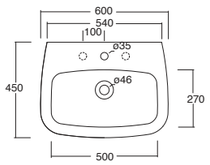

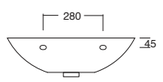

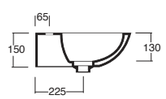

Lavabo Wunder 60 sospeso
Wunder washbasin 60 wall hung

Cod. 45570101S

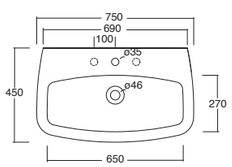

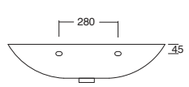

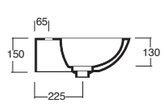

Lavabo Wunder 75 sospeso
Wunder washbasin 75 wall hung

Cod. 45100101

**

MCUT2	MCUT4	MCUT8
da 60 mm a 170 mm	210 mm	180 mm

scarico a parete con eccentrici

curva consigliata per nuove installazioni MCUT8

***

MCUT3	MCUT	MCUT3 + MCUT2
da 60 mm a 70 mm	100 mm	da 130 mm a 300 mm

scarico a terra con eccentrici

curva consigliata per nuove installazioni MCUT

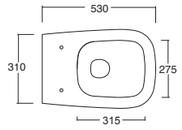

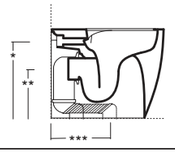

*

MCUT5
mm 440 o mm 410

entrata acqua con eccentrico

quota consigliata per nuove installazioni

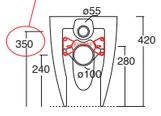

Vaso Wunder
Wunder WC

Cod. 45110101

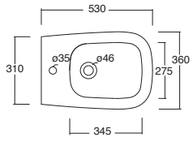

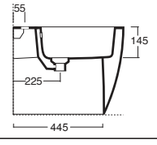

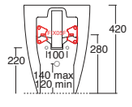

Bidet Wunder
Wunder bidet

Cod. 45000101

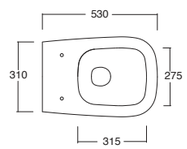

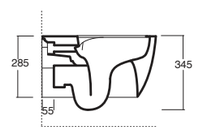

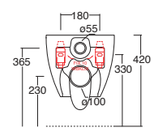

Vaso sospeso Wunder
Wunder Wall-hung WC

Cod. 45010101

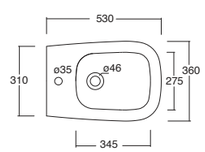

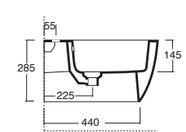

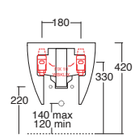

Bidet sospeso Wunder
Wunder Wall-hung Bider

CLASSIC

BIANCO 01

OPACO / MATT

BIANCO 09 · NERO 08 · CAFFÈ 43 · VERDE ALPI 39 · GRIGIO 19 · SABBIA 44 · ROSA 37 · LAGUNA 45 · ZENZERO 46 · MALVA 47

LUCIDO / GLOSSY

MIRTO 98 · PINO 95 · TABASCO 97 · MIELE 96

MATERIA*

CARRARA 85 · MARQUINIA 86

METALLI*

PLATINO 12 · ORO 14

*DISPONIBILE SOLO PER LAVABI E PIANI IN CERAMICA. / Only available for the washbasins and the ceramic tops.

Cod. 22420101

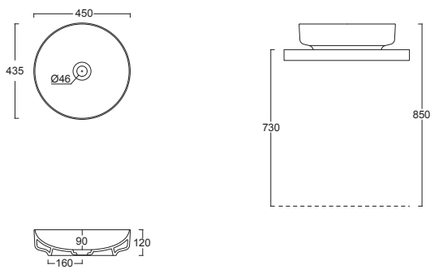

Lavabo Form ø45
Form washbasin ø45

Cod. 22410101

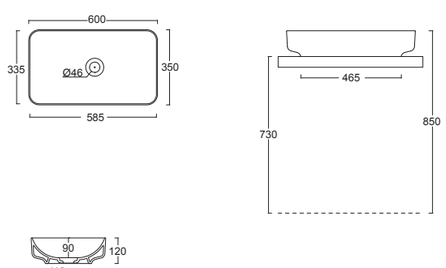

Lavabo Form 60x35
Form washbasin 60x35

Cod. 22450101

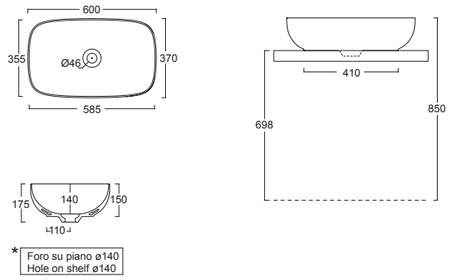

Lavabo Form Rettangolare 60x37 h15
Form washbasin Rettangolare 60x37 h15

Cod. 22400101

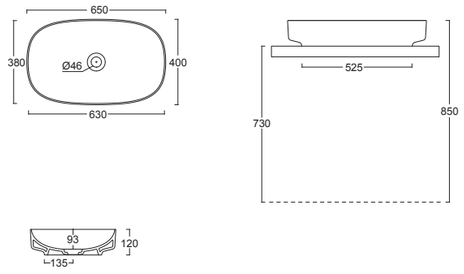

Lavabo Form 65x40
Form washbasin 65x40

Cod. 22430101

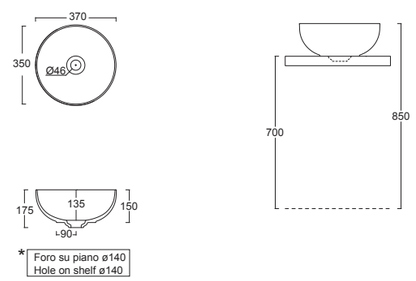

Lavabo Form ø37 h15
Form washbasin ø37 h15

Cod. 22440101

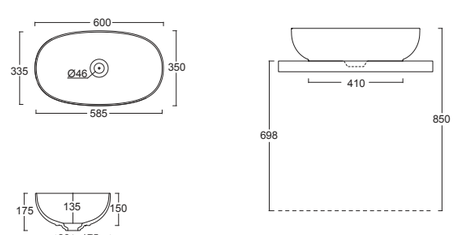

Lavabo Form 60x35 h15
Form washbasin 60x35 h15

Cod. 22481101

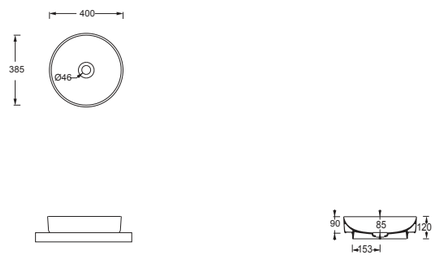

Lavabo Form ø40 incasso
Form inset washbasin ø40

Cod. 22401101

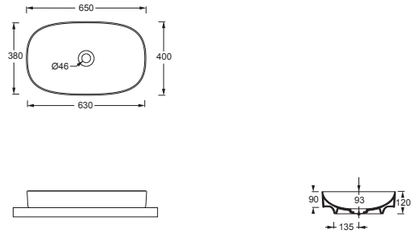

Lavabo Form Ovale 65x40 incasso
Form inset washbasin Oval 66x40

CLASSIC

BIANCO 01

OPACO / MATT

BIANCO 09 · NERO 08 · CAFFÈ 43 · VERDE ALPI 39 · GRIGIO 19 · SABBIA 44 · ROSA 37 · LAGUNA 45 · ZENZERO 46 · MALVA 47

LUCIDO / GLOSSY

MIRTO 98 · PINO 95 · TABASCO 97 · MIELE 96

MATERIA*

CARRARA 85 · MARQUINIA 86

METALLI*

PLATINO 12 · ORO 14

*DISPONIBILE SOLO PER LAVABI E PIANI IN CERAMICA. / Only available for the washbasins and the ceramic tops.

Cod. 22441101

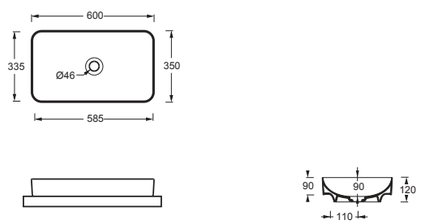

Lavabo Form Rettangolare 60x35 incasso
Form inset washbasin Rectangular 60x35

Cod. 22490101

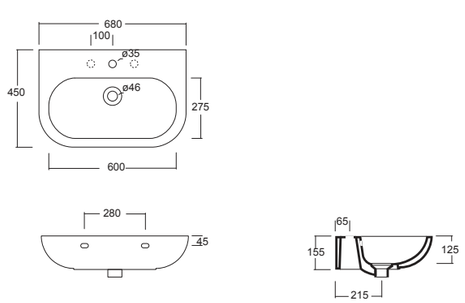

Lavabo Form 68x45 h15,5
Form washbasin 68x45 h15,5

Cod. 22300101

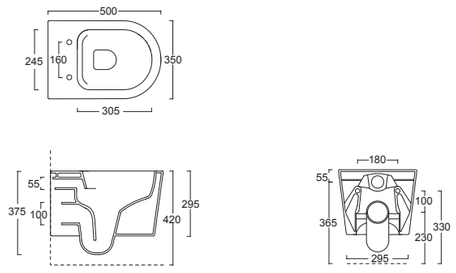

Vaso sospeso Form
Form WC wall hung

Cod. 22310101

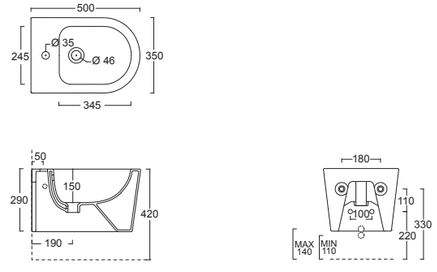

Bidet sospeso Form
Form bidet wall hung

Cod. 22240101

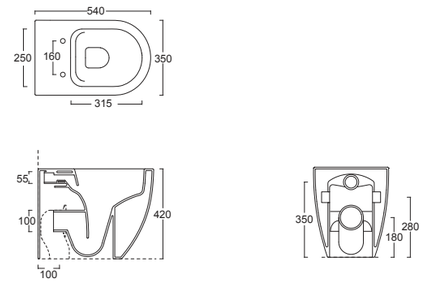

Vaso Form
Form WC

Cod. 22250101

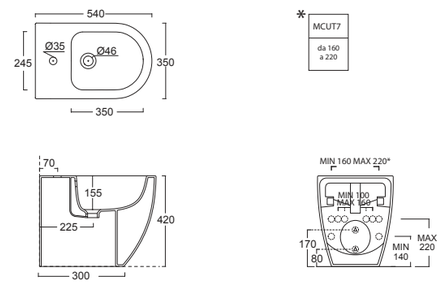

Bidet Form
Form bidet

Cod. 22240101TR

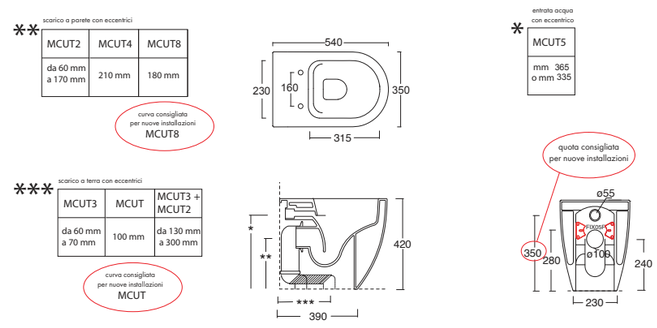

Vaso Form traslato
Form WC traslato

Cod. 22271101

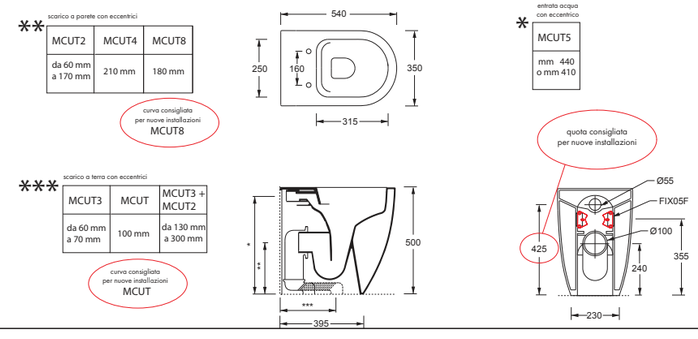

Vaso Form H50
Form WC H50

CLASSIC

BIANCO 01

OPACO / MATT

BIANCO 09 · NERO 08 · CAFFÈ 43 · VERDE ALPI 39 · GRIGIO 19 · SABBIA 44 · ROSA 37 · LAGUNA 45 · ZENZERO 46 · MALVA 47

LUCIDO / GLOSSY

MIRTO 98 · PINO 95 · TABASCO 97 · MIELE 96

MATERIA*

CARRARA 85 · MARQUINIA 86

METALLI*

PLATINO 12 · ORO 14

*DISPONIBILE SOLO PER LAVABI E PIANI IN CERAMICA. / Only available for the washbasins and the ceramic tops.

Cod. 22280101

Bidet Form H50
Form bidet H50

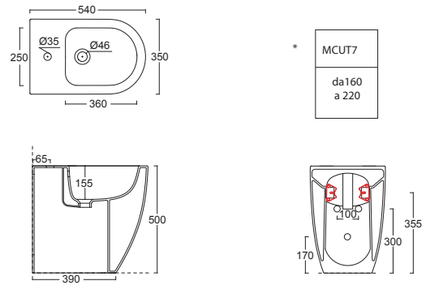

Cod. 22245101

Vaso Form 50
Form wc 50

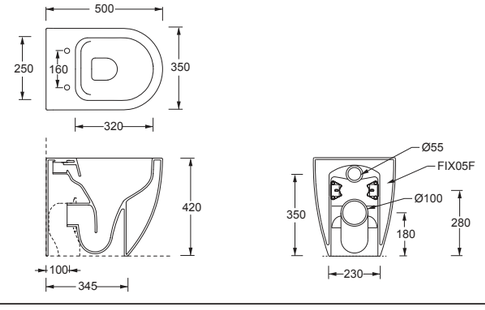

Cod. 22255101

Bidet Form 50
Form bidet 50

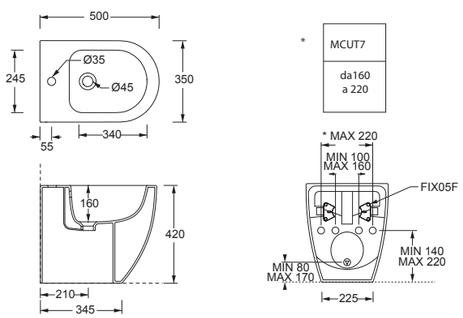

Cod. 22260101

Orinatoio sospeso Form
Form wall hung urinal

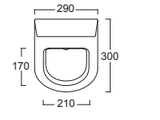

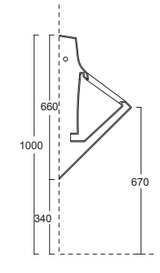

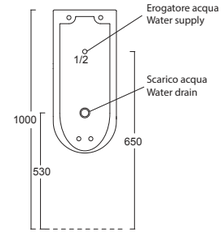

Cod. 22260101 CW
Orinatoio sospeso Form con fori per coprivaso
Form wall hung urinal with seat-cover holes

Cod. 22260101FC

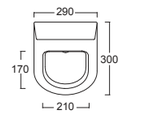

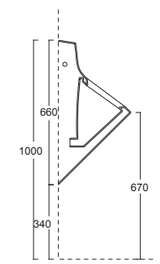

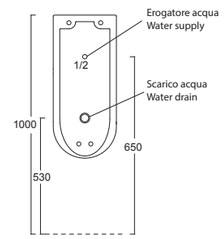

Orinatoio sospeso Form per fotocellula
Form wall hung urinal for photo-cell

CLASSIC

BIANCO 01

OPACO / MATT

BIANCO 09 · NERO 08 · CAFFÈ 43 · VERDE ALPI 39 · GRIGIO 19 · SABBIA 44 · ROSA 37 · LAGUNA 45 · ZENZERO 46 · MALVA 47

LUCIDO / GLOSSY

MIRTO 98 · PINO 95 · TABASCO 97 · MIELE 96

MATERIA*

CARRARA 85 · MARQUINIA 86

METALLI*

PLATINO 12 · ORO 14

*DISPONIBILE SOLO PER LAVABI E PIANI IN CERAMICA. / Only available for the washbasins and the ceramic tops.

Cod. 32160101

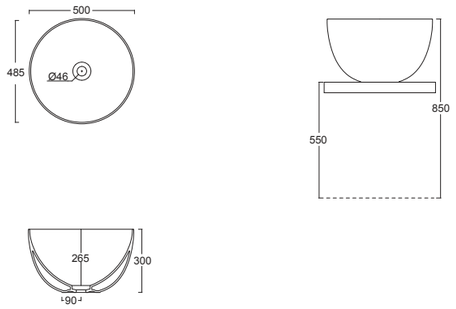

Lavabo Unica Round ø50 h30
Unica Round washbasin ø50 h30

Cod. 32150101

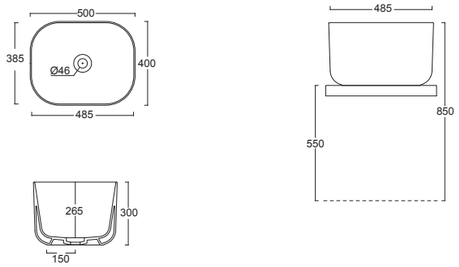

Lavabo Unica Rectangular 50x40 h30
Unica Rectangular washbasin 50x40 h30

Cod. 32197101

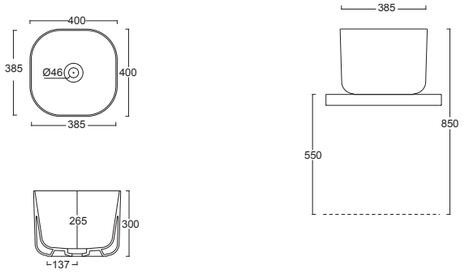

Lavabo Unica 40x40 h30
Unica washbasin 40x40 h30

Cod. 32180101

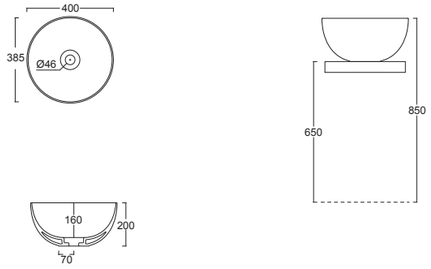

Lavabo Unica Round ø40 h20
Unica Round washbasin ø40 h20

Cod. 32170101

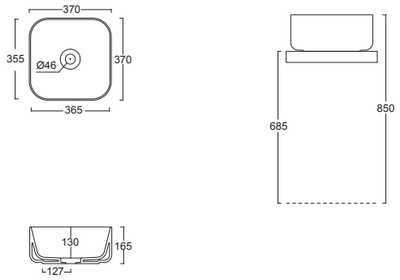

Lavabo Unica 37x37
Unica washbasin 37x37

Cod. 32190101

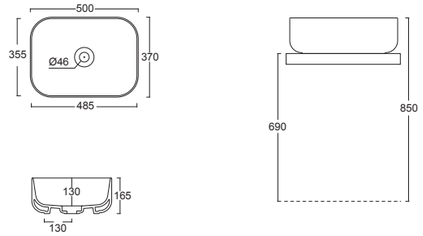

Lavabo Unica 50x37
Unica washbasin 50x37

Cod. 32130101

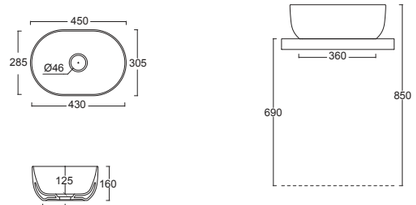

Lavabo Unica 45x31
Unica washbasin 45x31

Cod. 32120101

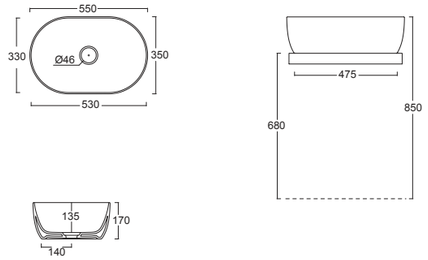

Lavabo Unica 55x35
Unica washbasin 55x35

CLASSIC

BIANCO 01

OPACO / MATT

BIANCO 09 · NERO 08 · CAFFÈ 43 · VERDE ALPI 39 · GRIGIO 19 · SABBIA 44 · ROSA 37 · LAGUNA 45 · ZENZERO 46 · MALVA 47

LUCIDO / GLOSSY

MIRTO 98 · PINO 95 · TABASCO 97 · MIELE 96

MATERIA*

CARRARA 85 · MARQUINIA 86

METALLI*

PLATINO 12 · ORO 14

*DISPONIBILE SOLO PER LAVABI E PIANI IN CERAMICA. / Only available for the washbasins and the ceramic tops.

Cod. 32110101

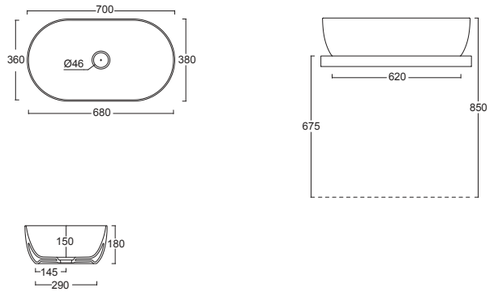

Lavabo Unica 70x38
Unica washbasin 70x38

Cod. 32250101

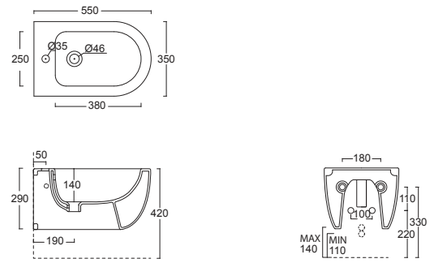

Bidet Sospeso Unica 55
Unica wall hung bidet 55

Cod. 32220101

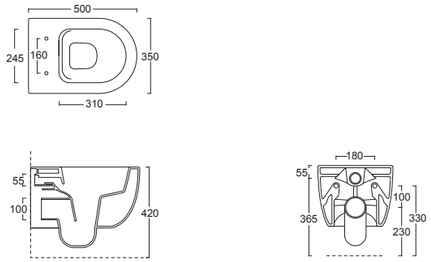

Vaso Sospeso Unica 50
Unica wall hung WC 50

Cod. 32200101

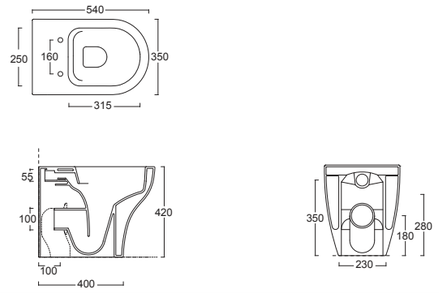

Vaso Unica
Unica WC

Cod. 32230101

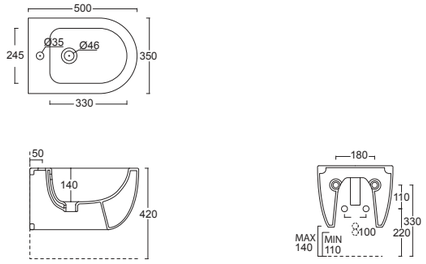

Bidet Sospeso Unica 50
Unica wall hung bidet 50

Cod. 32210101

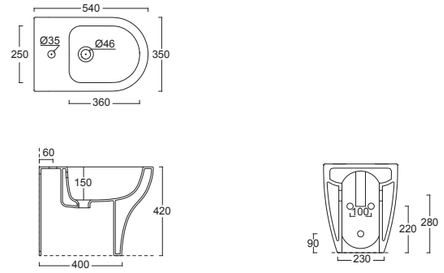

Bidet Unica
Unica bidet

Cod. 32240101

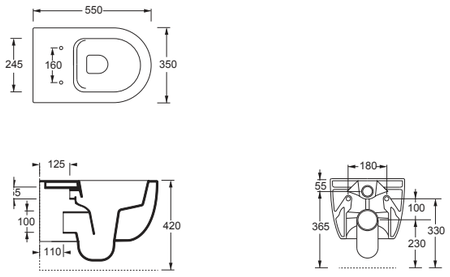

Vaso Sospeso Unica 55
Unica wall hung WC 55

Cod. 32247101

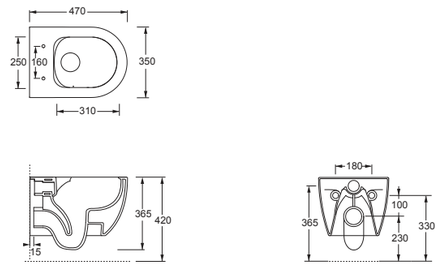

Vaso Sospeso Unica 47
Unica wall hung WC 47

CLASSIC

BIANCO 01 · BIANCO 09 · NERO 08 · CAFFÈ 43 · VERDE ALPI 39

OPACO / MATT

GRIGIO 19 · SABBIA 44 · ROSA 37 · LAGUNA 45 · ZENZERO 46 · MALVA 47

LUCIDO / GLOSSY

MIRTO 98 · PINO 95 · TABASCO 97 · MIELE 96

MATERIA*

CARRARA 85 · MARQUINIA 86

METALLI*

PLATINO 12 · ORO 14

*DISPONIBILE SOLO PER LAVABI E PIANI IN CERAMICA. / Only available for the washbasins and the ceramic tops.

Cod. 32247201

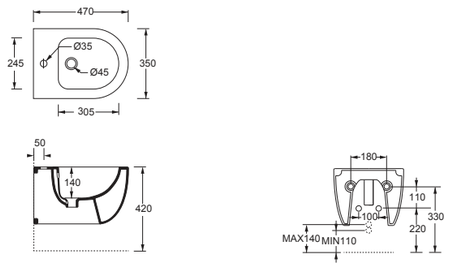

Bidet Sospeso Unica 47
Unica wall hung bidet 47

Cod. 32254101

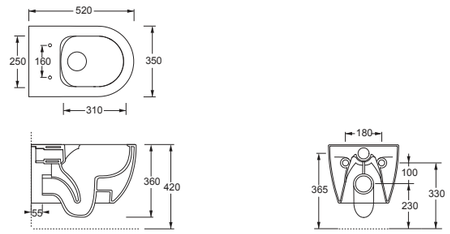

Vaso Sospeso Unica 52
Unica wall hung WC 52

Cod. 32253101

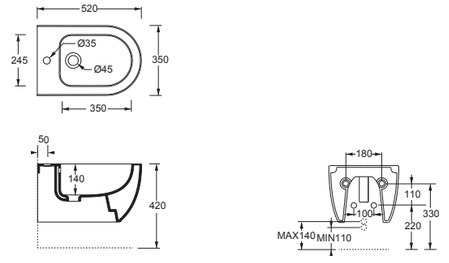

Bidet Sospeso Unica 52
Unica wall hung bidet 52

CLASSIC

BIANCO 01 BIANCO 09 NERO 08

OPACO / MATT

CAFFÈ 43 VERDE ALPI 39 GRIGIO 19 SABBIA 44 ROSA 37 LAGUNA 45 ZENZERO 46 MALVA 47

LUCIDO / GLOSSY

MIRTO 98 PINO 95 TABASCO 97 MIELE 96

MATERIA*

CARRARA 85 MARQUINIA 86

METALLI*

PLATINO 12 ORO 14

*DISPONIBILE SOLO PER LAVABI E PIANI IN CERAMICA. / Only available for the washbasins and the ceramic tops.

Cod. 46100101

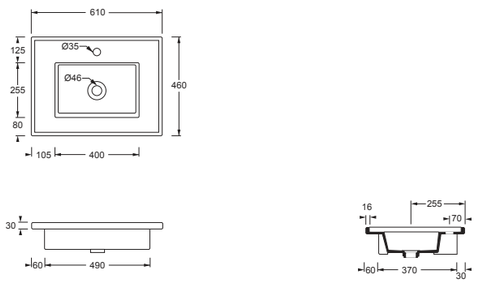

Lavabo PLATEA 61X46. Installazione ad incasso.
Washbasin PLATEA 61X46. Inset installation.

Cod. 46110101

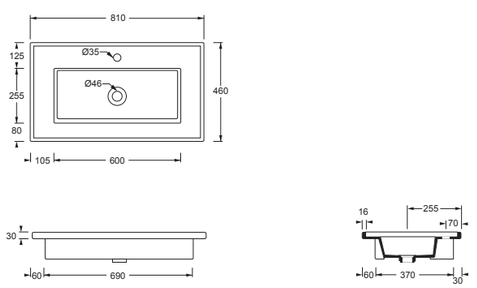

Lavabo PLATEA 81X46. Installazione ad incasso.
Washbasin PLATEA 81X46. Inset installation.

Cod. 46120101

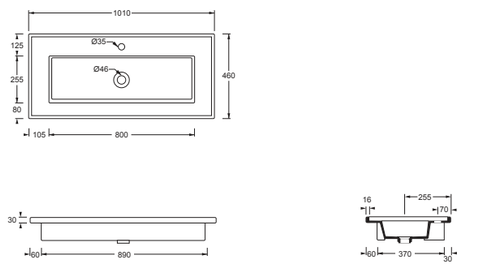

Lavabo PLATEA 101X46. Installazione ad incasso.
Washbasin PLATEA 101X46. Inset installation.

Cod. 46130101

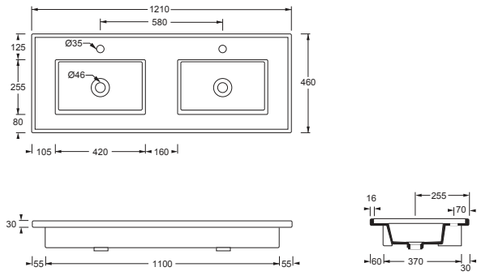

Lavabo PLATEA 121X46. Installazione ad incasso.
Washbasin PLATEA 121X46. Inset installation.

CLASSIC

BIANCO 01

OPACO / MATT

BIANCO 09 · NERO 08 · CAFFÈ 43 · VERDE ALPI 39 · GRIGIO 19 · SABBIA 44 · ROSA 37 · LAGUNA 45 · ZENZERO 46 · MALVA 47

LUCIDO / GLOSSY

MIRTO 98 · PINO 95 · TABASCO 97 · MIELE 96

MATERIA*

CARRARA 85 · MARQUINIA 86

METALLI*

PLATINO 12 · ORO 14

*DISPONIBILE SOLO PER LAVABI E PIANI IN CERAMICA. / Only available for the washbasins and the ceramic tops.

Cod. 34310101

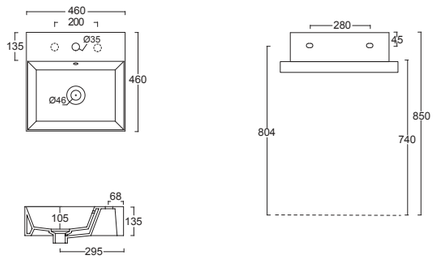

Lavabo Spy 46x46
Spy washbasin 46x46

Cod. 34320101

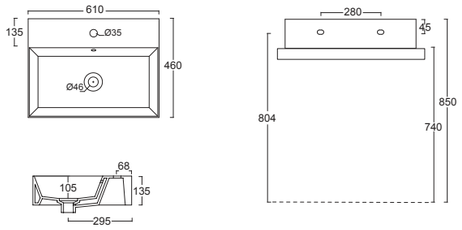

Lavabo Spy 61x46
Spy washbasin 61x46

Cod. 34330101

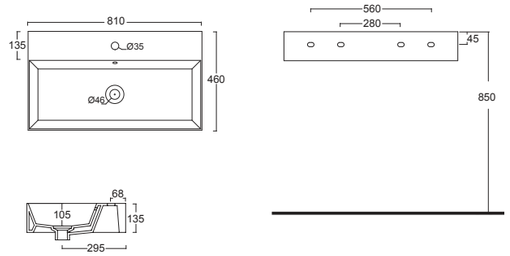

Lavabo Spy 81x46
Spy washbasin 81x46

Cod. 34340101

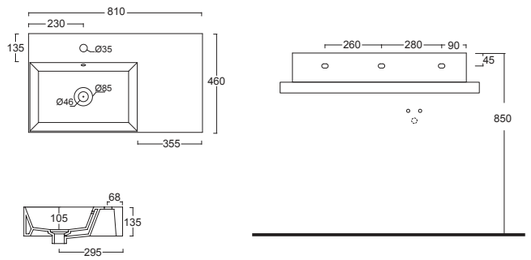

Lavabo Spy 81x46 Plan a dx
Spy washbasin 81x46 Plan dx

Cod. 34350101

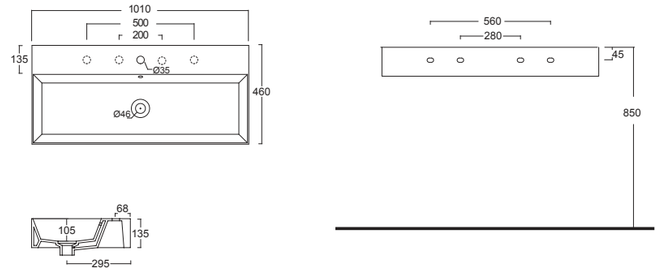

Lavabo Spy 101x46
Spy washbasin 101x46

Cod. 34360101

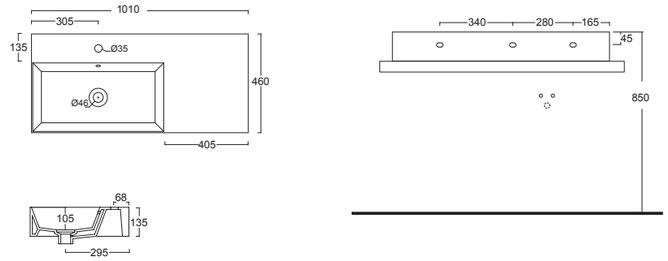

Lavabo Spy 101x46 Plan a dx
Spy washbasin 101x46 Plan dx

Cod. 34361101

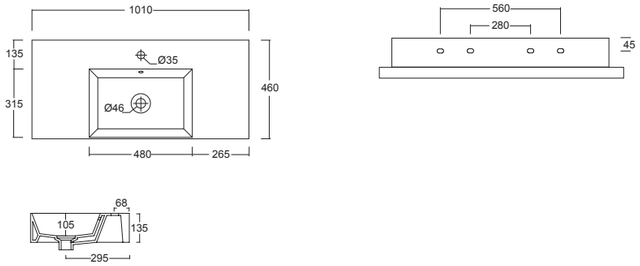

Lavabo Spy 101x46 Plan DS
Spy washbasin 101x46 Plan DS

Cod. 34370101

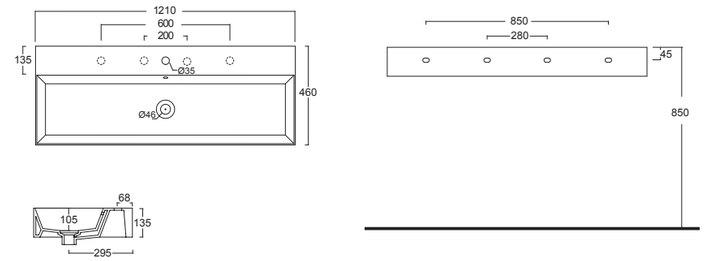

Lavabo Spy 121x46
Spy washbasin 121x46

CLASSIC

BIANCO 01 · BIANCO 09 · NERO 08 · CAFFÈ 43 · VERDE ALPI 39

OPACO / MATT

GRIGIO 19 · SABBIA 44 · ROSA 37 · LAGUNA 45 · ZENZERO 46 · MALVA 47

LUCIDO / GLOSSY

MIRTO 98 · PINO 95 · TABASCO 97 · MIELE 96

MATERIA*

CARRARA 85 · MARQUINIA 86

METALLI*

PLATINO 12 · ORO 14

*DISPONIBILE SOLO PER LAVABI E PIANI IN CERAMICA. / Only available for the washbasins and the ceramic tops.

Cod. 34380101

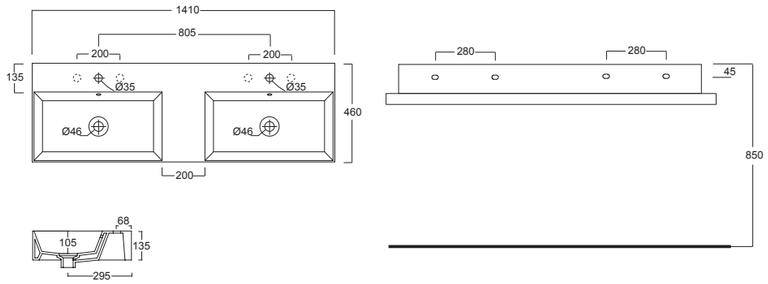

Lavabo Spy 141x46
Spy washbasin 141x46

Cod. 34130101

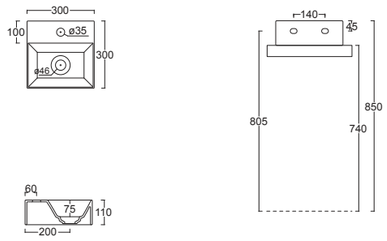

Lavabo Spy 30x30
Spy washbasin 30x30

Cod. 34120101

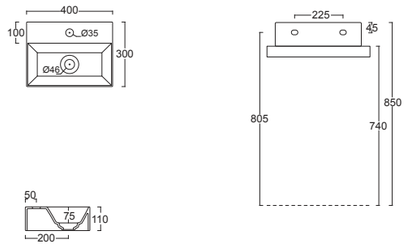

Lavabo Spy 40x30
Spy washbasin 40x30

Cod. 34110101

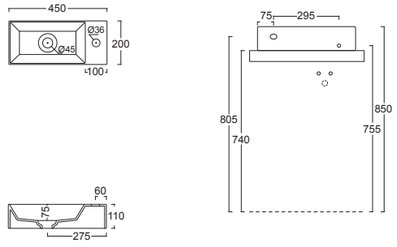

Lavabo Spy 45x20
Spy washbasin 45x20

Cod. 34100101

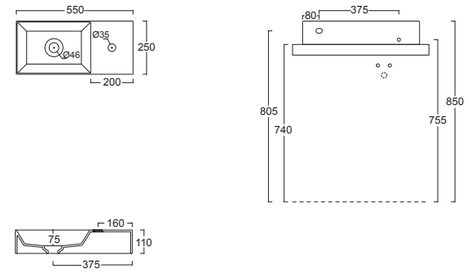

Lavabo Spy 55x25
Spy washbasin 55x25

Cod. 34140101

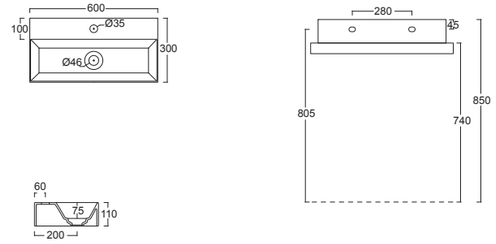

Lavabo Spy 60x30
Spy washbasin 60x30

Cod. 34150101

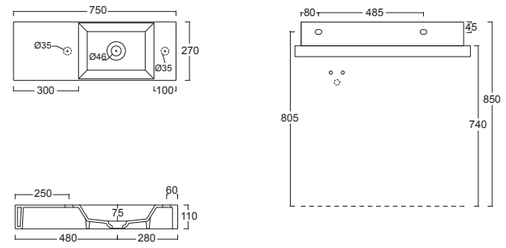

Lavabo Spy 75x27
Spy washbasin 75x27

Cod. 34160101

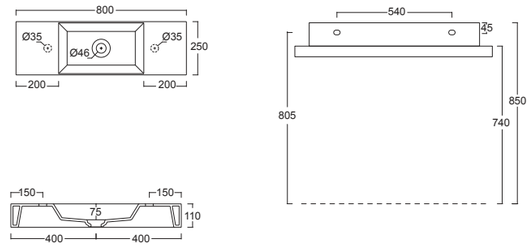

Lavabo Spy 80x25
Spy washbasin 80x25

CLASSIC

BIANCO 01

OPACO / MATT

BIANCO 09 · NERO 08 · CAFFÈ 43 · VERDE ALPI 39 · GRIGIO 19 · SABBIA 44 · ROSA 37 · LAGUNA 45 · ZENZERO 46 · MALVA 47

LUCIDO / GLOSSY

MIRTO 98 · PINO 95 · TABASCO 97 · MIELE 96

MATERIA*

CARRARA 85 · MARQUINIA 86

METALLI*

PLATINO 12 · ORO 14

*DISPONIBILE SOLO PER LAVABI E PIANI IN CERAMICA. / Only available for the washbasins and the ceramic tops.

Cod. 35710101

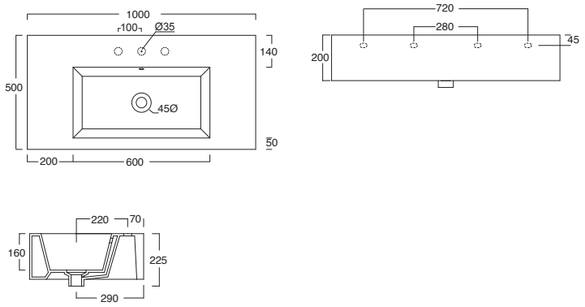

Lavabo Kubo 100x50
Kubo washbasin 100x50

Cod. 35810101

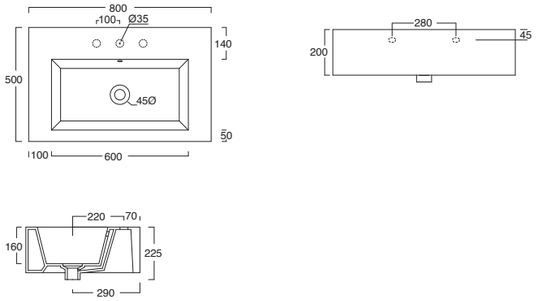

Lavabo Kubo 80x50
Kubo washbasin 80x50

Cod. MSTKN0100

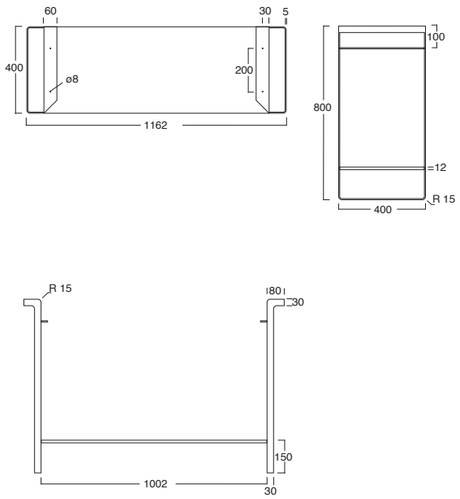

Struttura Kubo 100
Kubo framework 100

Cod. MSTKN0800

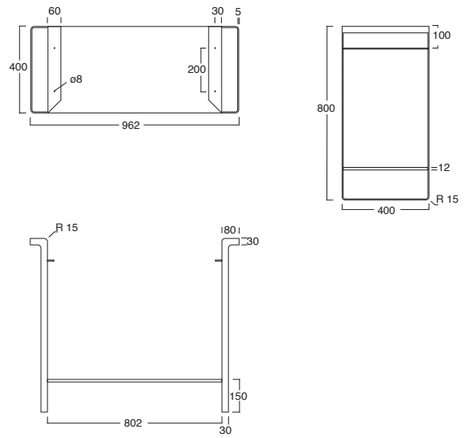

Struttura Kubo 80
Kubo framework 80

CLASSIC

BIANCO 01 · BIANCO 09 · NERO 08 · CAFFÈ 43 · VERDE ALPI 39

OPACO / MATT

GRIGIO 19 · SABBIA 44 · ROSA 37 · LAGUNA 45 · ZENZERO 46 · MALVA 47

LUCIDO / GLOSSY

MIRTO 98 · PINO 95 · TABASCO 97 · MIELE 96

MATERIA*

CARRARA 85 · MARQUINIA 86

METALLI*

PLATINO 12 · ORO 14

*DISPONIBILE SOLO PER LAVABI E PIANI IN CERAMICA. / Only available for the washbasins and the ceramic tops.

Cod. 28250101

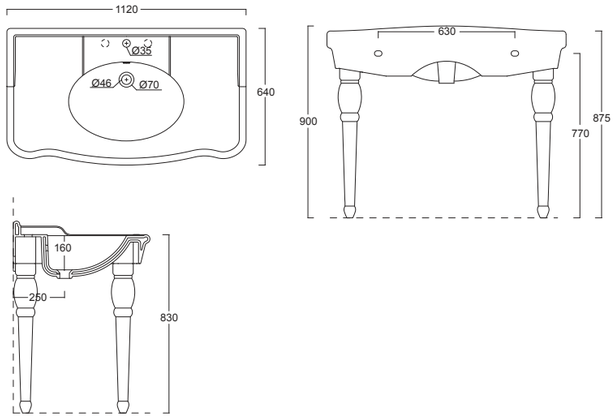

Lavabo Consolle Boheme 112
Boheme Washbasin Consolle 112

Cod. 28230101

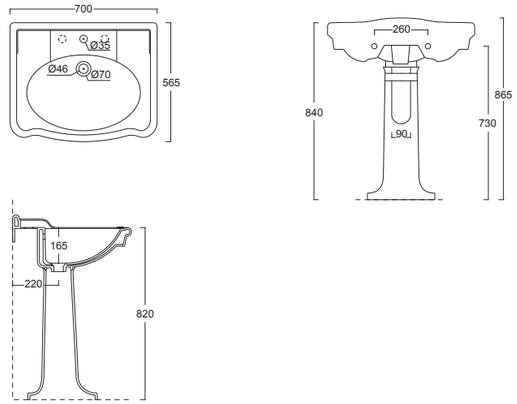

Lavabo Boheme 70
Boheme Washbasin 70

Cod. 28260101

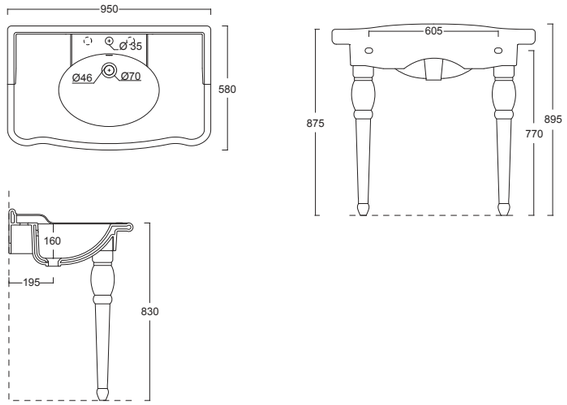

Lavabo Consolle Boheme 95
Boheme Washbasin Consolle 95

Cod. 28240101

Colonna in ceramica per lavabo Boheme 70
Ceramic pedestal for Boheme Washbasin 70

Cod. 28270101

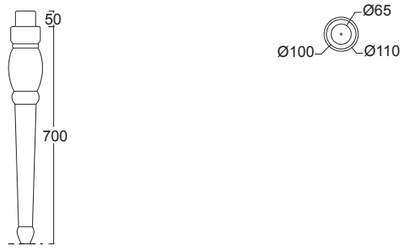

Gamba in ceramica per consolle Boheme
Boheme ceramic leg for Washbasin Consolle

Cod. VABO

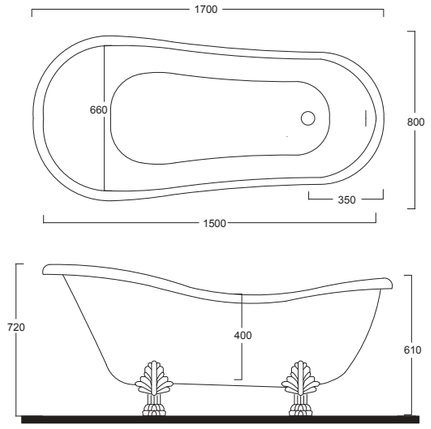

Vasca Boheme in acrilico 170x80
Acrylic Boheme bathtub 170x80

CLASSIC

BIANCO 01

Cod. 28400101

Vaso boheme scarico a terra
WC boheme btw with s outlet

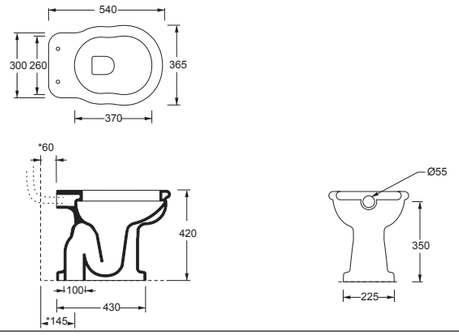

Cod. 28410101

Vaso boheme scarico a parete
WC boheme btw with p outlet

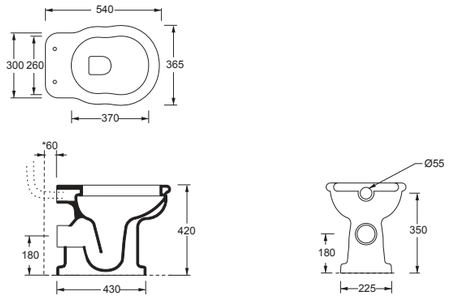

Cod. 28420101

Bidet Boheme monoforo
Bidet Boheme single tap hole

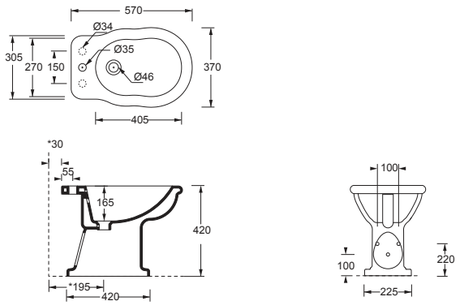

Cod. 28230101S

Vaso sospeso Boheme
Boheme wall hung WC

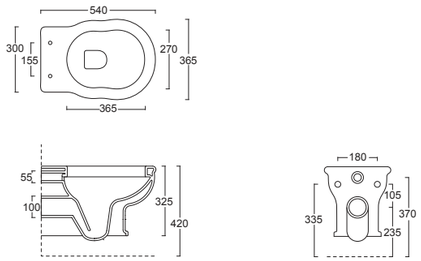

Cod. 28240101S

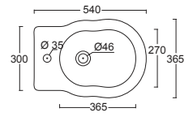

Bidet sospeso Boheme monoforo
Bidet Boheme single tap hole

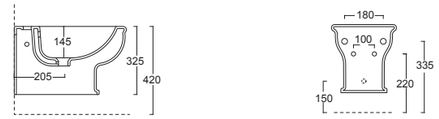

Cod. 28480101

Monoblocco Boheme scarico a terra
Boheme monoblock WC with s outlet

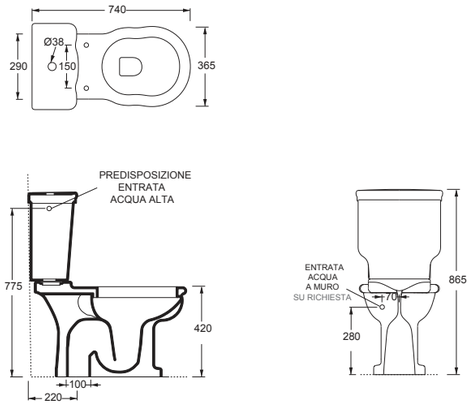

Cod. 28490101

Monoblocco Boheme scarico a parete
Boheme monoblock WC with p outlet

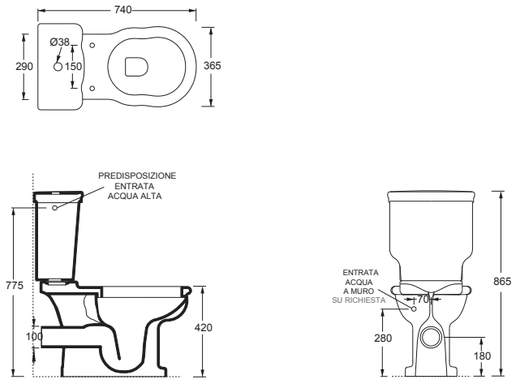

CLASSIC

BIANCO 01

Cod. 28300101

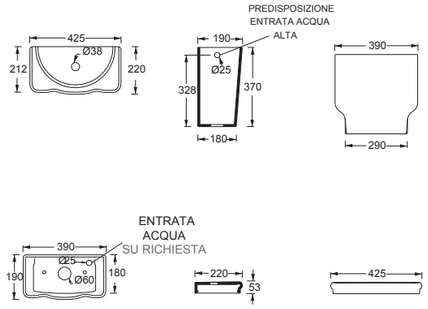

Cassetta Boheme monoblocco
Cistern Boheme for close coupled WC

Cod. 28330101

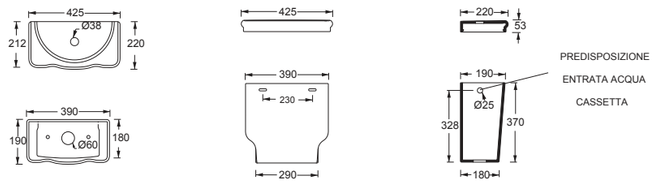

Cassetta a zaino meccanismo non incluso
Low level flushing mechanism not included

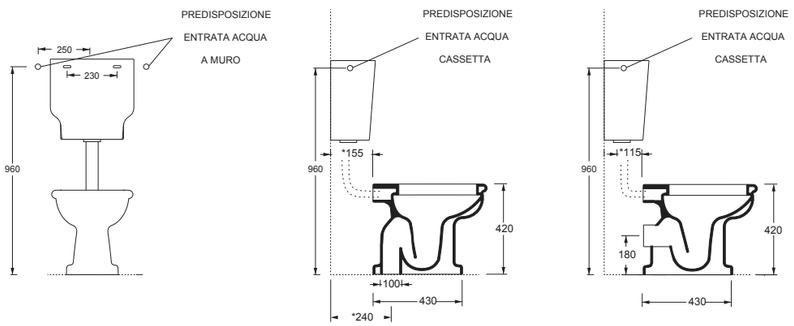

Cod. 28320101

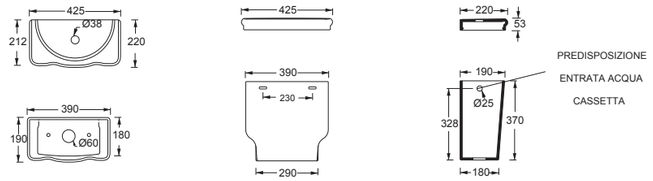

Cassetta alta meccanismo non incluso
High cistern. flushing mechanism not included

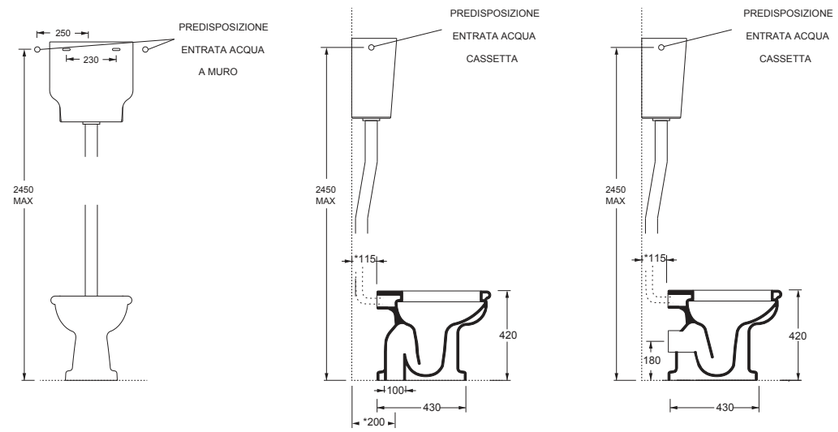

CLASSIC

BIANCO 01

Cod. MSTB60A

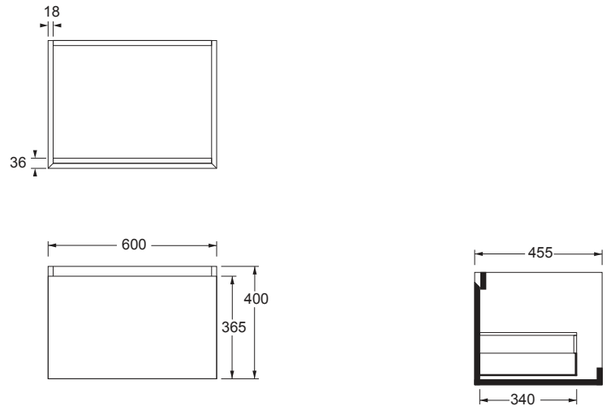

Mobile sospeso h40 UNI 60x45 senza top.
Wall hung furniture h40 UNI 60x45 without top.

Cod. MSTB120A

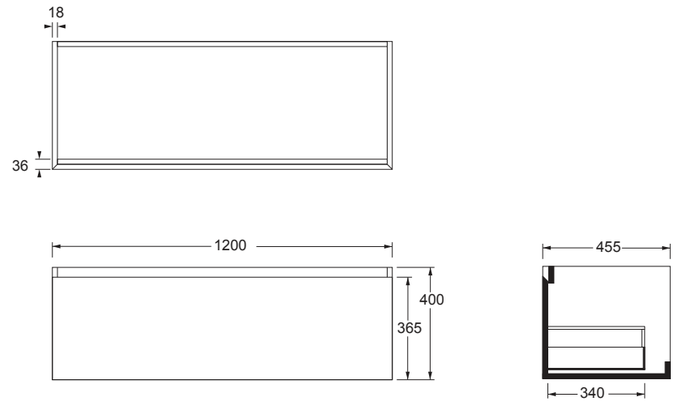

Mobile sospeso h40 UNI 120x45 senza top.
Wall hung furniture h40 UNI 120x45 without top.

Cod. MSTB80A

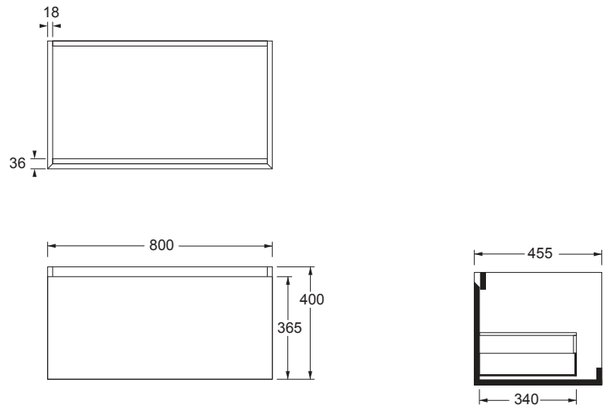

Mobile sospeso h40 UNI 80x45 senza top.
Wall hung furniture h40 UNI 80x45 without top.

Cod. MSTB140A

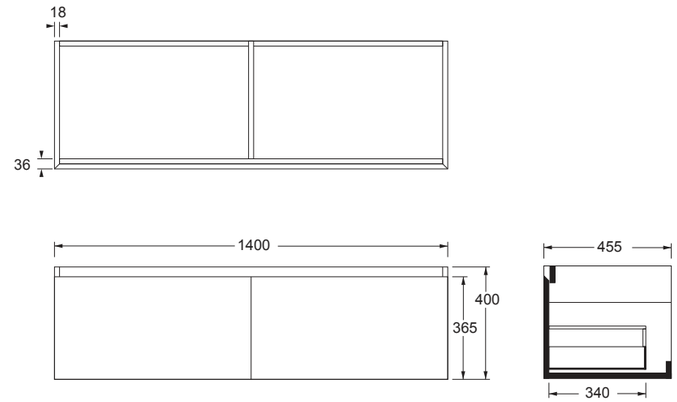

Mobile sospeso h40 UNI 140x45 senza top.
Wall hung furniture h40 UNI 140x45 without top.

Cod. MSTB100A

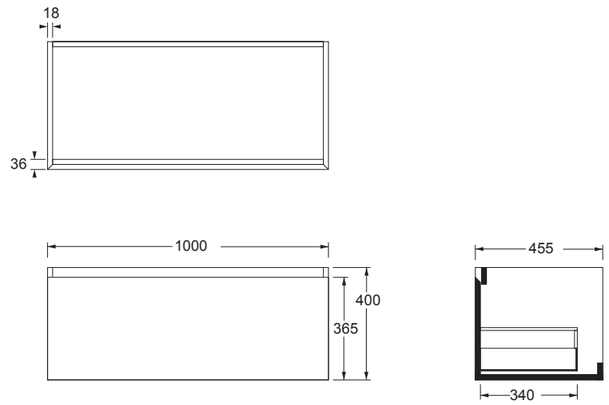

Mobile sospeso h40 UNI 100x45 senza top.
Wall hung furniture h40 UNI 100x45 without top.

FINITURA LACCATA OPACA / MATT LACQUERED FINISH

BIANCO 09 · NERO 08 · CAFFÈ 43 · VERDE ALPI 39 · GRIGIO 19 · SABBIA 44 · ROSA 37 · LAGUNA 45 · ZENZERO 46 · MALVA 47

LAMINATI / LAMINATED

ROVERE NEWPORT RN · NOCE CANALETTO NC

Cod. MSTB60C

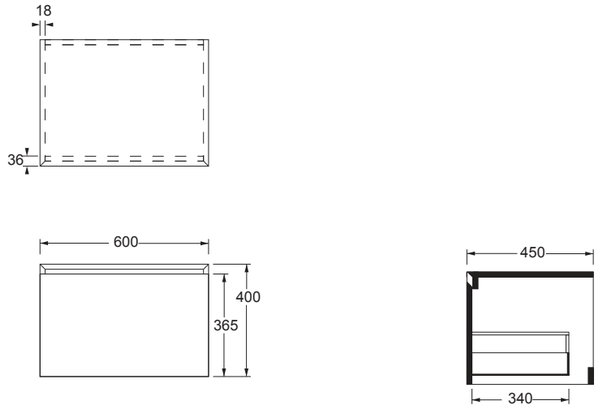

Mobile sospeso h40 UNI 60x45 con top.
Wall hung furniture h40 UNI 60x45 with top.

Cod. MSTB80C

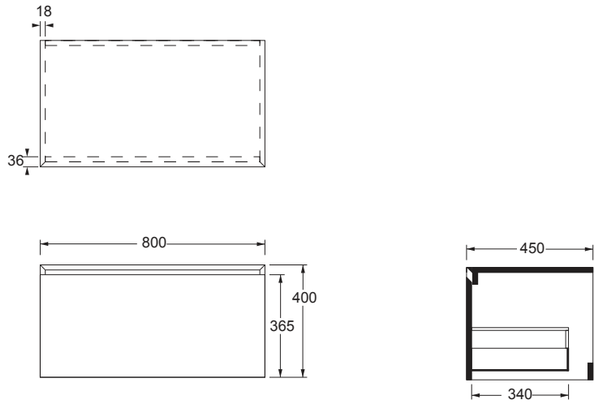

Mobile sospeso h40 UNI 80x45 con top.
Wall hung furniture h40 UNI 80x45 with top.

Cod. MSTB100C

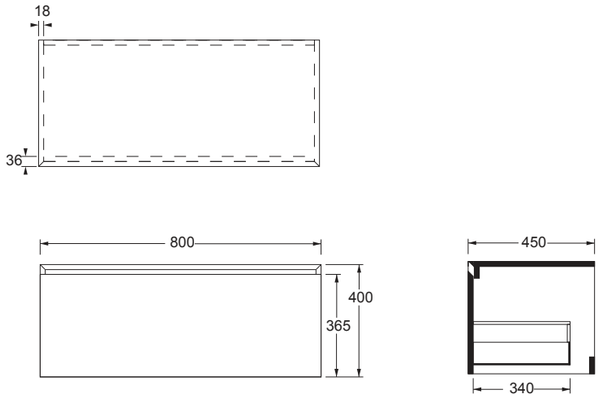

Mobile sospeso h40 UNI 100x45 con top.
Wall hung furniture h40 UNI 100x45 with top.

Cod. MSTB120C

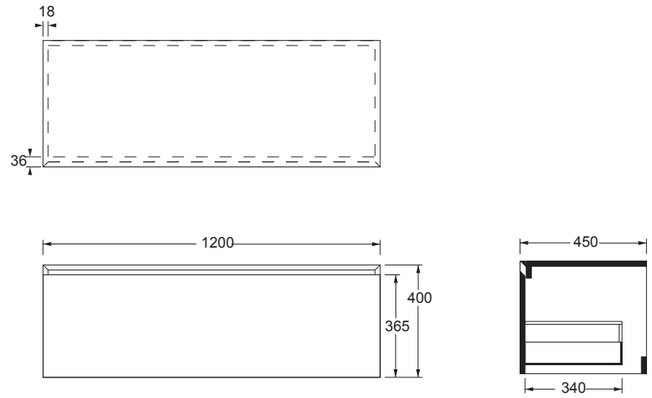

Mobile sospeso h40 UNI 120x45 con top.
Wall hung furniture h40 UNI 120x45 with top.

Cod. MSTB140C

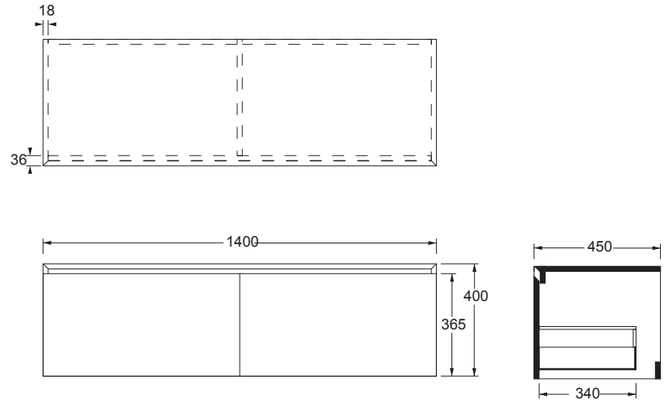

Mobile sospeso h40 UNI 140x45 con top.
Wall hung furniture h40 UNI 140x45 with top.

FINITURA LACCATA OPACA / MATT LACQUERED FINISH

BIANCO 09 · NERO 08 · CAFFÈ 43 · VERDE ALPI 39 · GRIGIO 19 · SABBIA 44 · ROSA 37 · LAGUNA 45 · ZENZERO 46 · MALVA 47

LAMINATI / LAMINATED

ROVERE NEWPORT RN · NOCE CANALETTO NC

Cod. MSTB60CH23

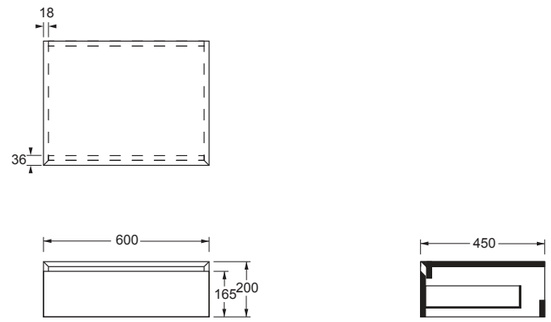

Mobile sospeso h23 UNI 60x45 con top.
Wall hung furniture h23 UNI 60x45 with top.

Cod. MSTB120CH23

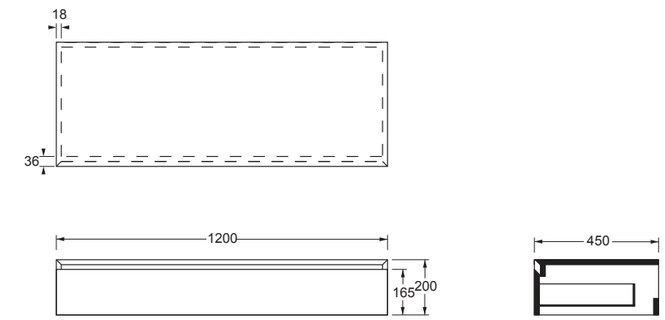

Mobile sospeso h23 UNI 120x45 con top.
Wall hung furniture h23 UNI 120x45 with top.

Cod. MSTB80CH23

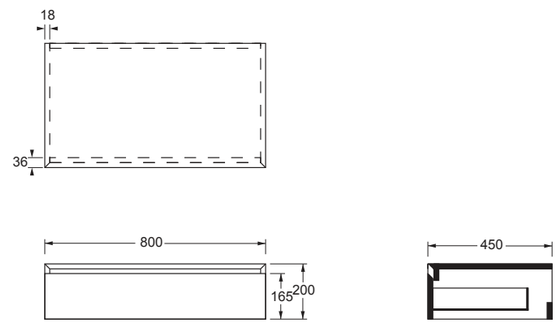

Mobile sospeso h23 UNI 80x45 con top.
Wall hung furniture h23 UNI 80x45 with top.

Cod. MSTB140CH23

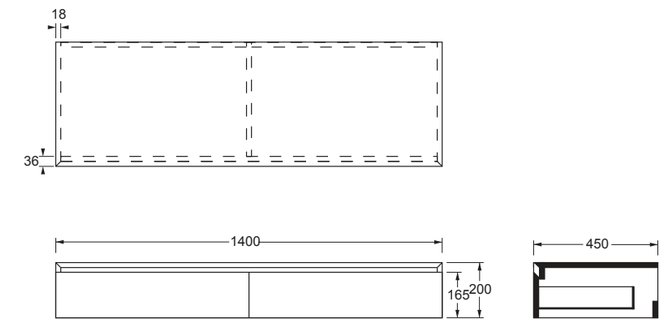

Mobile sospeso h23 UNI 140x45 con top.
Wall hung furniture h23 UNI 140x45 with top.

Cod. MSTB100CH23

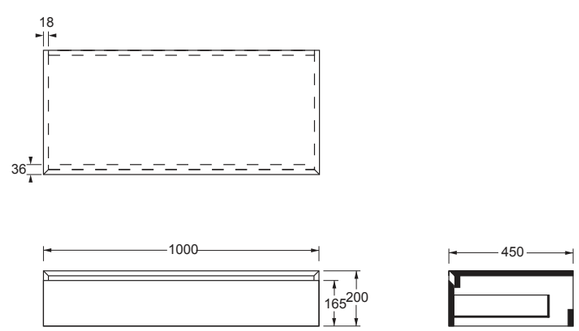

Mobile sospeso h23 UNI 100x45 con top.
Wall hung furniture h23 UNI 100x45 with top.

FINITURA LACCATA OPACA / MATT LACQUERED FINISH

BIANCO 09 · NERO 08 · CAFFÈ 43 · VERDE ALPI 39 · GRIGIO 19 · SABBIA 44 · ROSA 37 · LAGUNA 45 · ZENZERO 46 · MALVA 47

LAMINATI / LAMINATED

ROVERE NEWPORT RN · NOCE CANALETTO NC

Cod. MSTB60H5

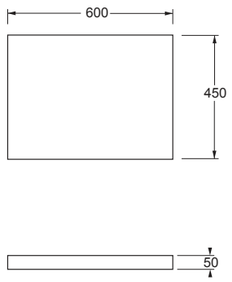

Piano UNI h5 sospeso 60 cm
H5 wall-hung shelf UNI 60 cm

Cod. MSTB80H5

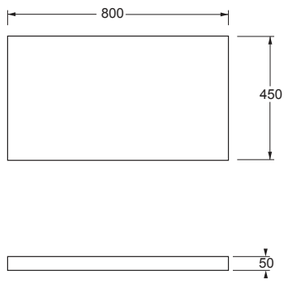

Piano UNI h5 sospeso 80 cm
H5 wall-hung shelf UNI 80 cm

Cod. MSTB100H5

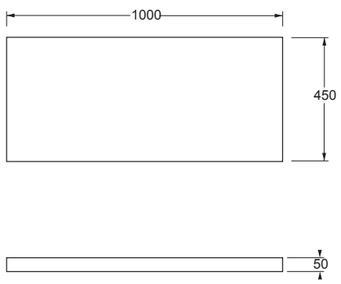

Piano UNI h5 sospeso 100 cm
H5 wall-hung shelf UNI 100 cm

Cod. MSTB120H5

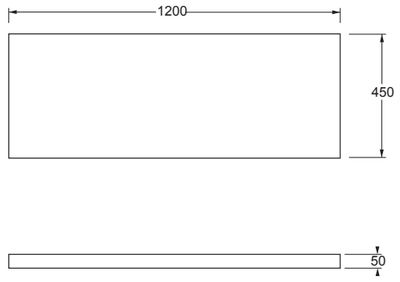

Piano UNI h5 sospeso 120 cm
H5 wall-hung shelf UNI 120 cm

Cod. MSTB140H5

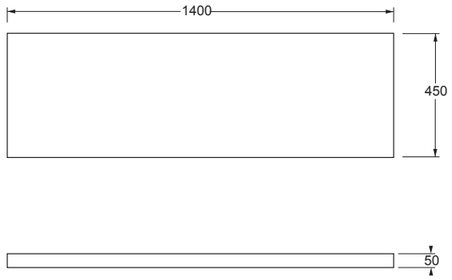

Piano UNI h5 sospeso 140 cm
H5 wall-hung shelf UNI 140 cm

Cod. MSTB160H5

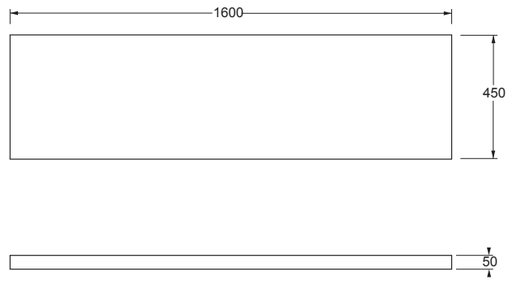

Piano UNI h5 sospeso 160 cm
H5 wall-hung shelf UNI 160 cm

FINITURA LACCATA OPACA / MATT LACQUERED FINISH

BIANCO 09 · NERO 08 · CAFFÈ 43 · VERDE ALPI 39 · GRIGIO 19 · SABBIA 44 · ROSA 37 · LAGUNA 45 · ZENZERO 46 · MALVA 47

LAMINATI / LAMINATED

ROVERE NEWPORT RN · NOCE CANALETTO NC

Cod. MSTP6015

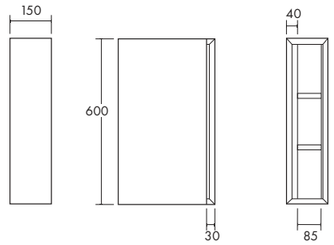

Pensile sospeso UNI 60 slim (prof. 15)
Wall-hung wall unit UNI slim 60 (depth 15)

Cod. MSTP9015

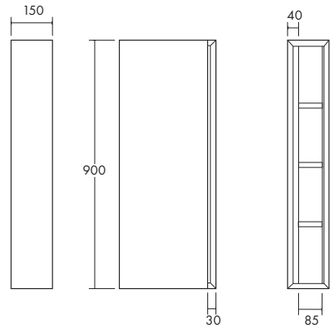

Pensile sospeso UNI 90 slim (prof. 15)
Wall-hung wall unit UNI slim 90 (depth 15)

Cod. MSTP16035

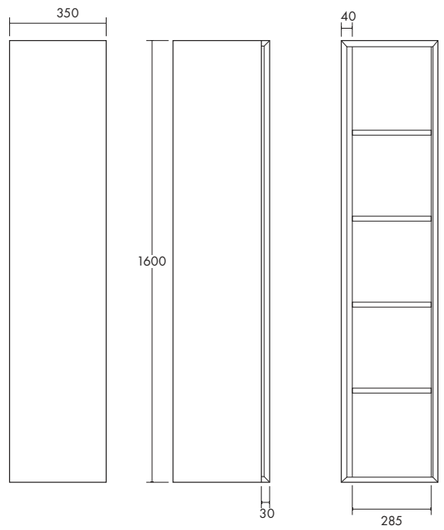

Pensile sospeso UNI 160 (prof. 35)
Wall-hung wall unit UNI 160 (depth 35)

Cod. MSTP12015

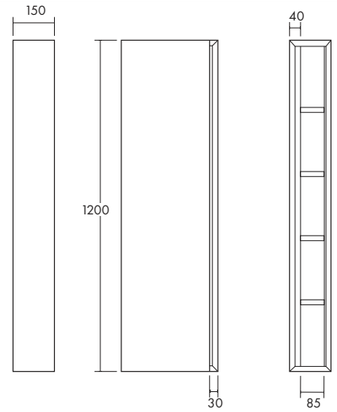

Pensile sospeso UNI 120 slim (prof. 15)
Wall-hung wall unit UNI slim 120 (depth 15)

Cod. MSTP12035

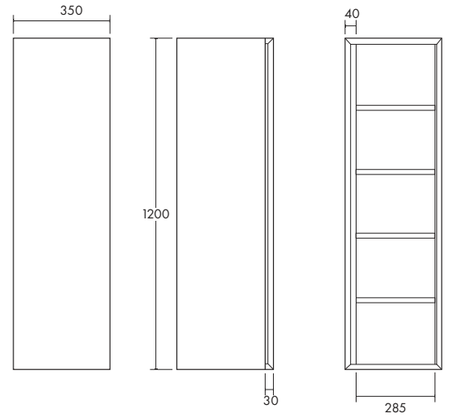

Pensile sospeso UNI 120 (prof. 35)
Wall-hung wall unit UNI 120 (depth 35)

Cod. MSTP14035

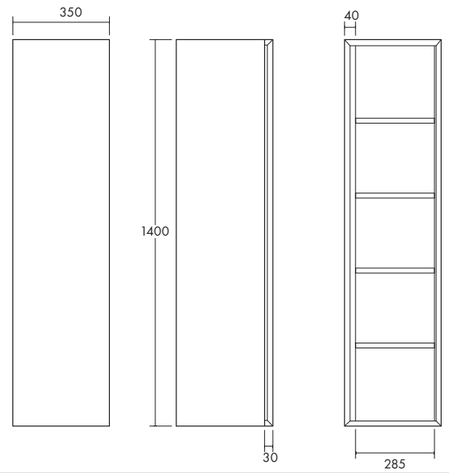

Pensile sospeso UNI 140 (prof. 35)
Wall-hung wall unit UNI 140 (depth 35)

FINITURA LACCATA OPACA / MATT LACQUERED FINISH

BIANCO 09 · NERO 08 · CAFFÈ 43 · VERDE ALPI 39 · GRIGIO 19 · SABBIA 44 · ROSA 37 · LAGUNA 45 · ZENZERO 46 · MALVA 47

LAMINATI / LAMINATED

ROVERE NEWPORT RN · NOCE CANALETTO NC

Cod. MMOLA6025C

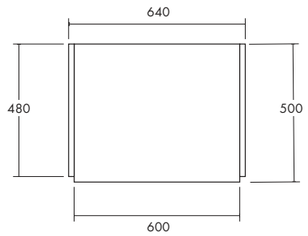

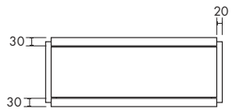

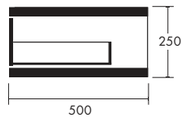

Mobile sospeso con impiallacciatura in tranciato premium cassetto push&pull, top laccato nei colori Alice o in pietra e marmo. Suspended unit with premium veneer finish, push & pull drawer, lacquered top available in Alice colors or in stone and marble.

Cod. MMOLA8025C

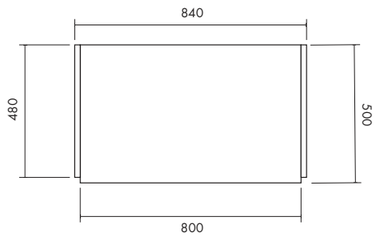

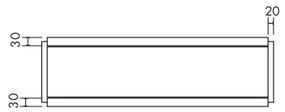

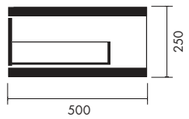

Mobile sospeso con impiallacciatura in tranciato premium cassetto push&pull, top laccato nei colori Alice o in pietra e marmo. Suspended unit with premium veneer finish, push & pull drawer, lacquered top available in Alice colors or in stone and marble.

Cod. MMOLA10025C

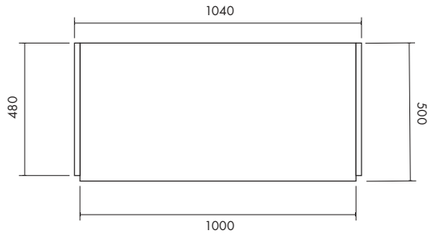

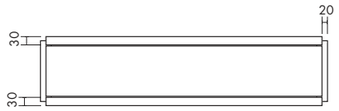

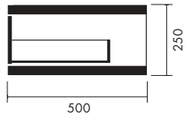

Mobile sospeso con impiallacciatura in tranciato premium cassetto push&pull, top laccato nei colori Alice o in pietra e marmo. Suspended unit with premium veneer finish, push & pull drawer, lacquered top available in Alice colors or in stone and marble.

Cod. MMOLA12025C

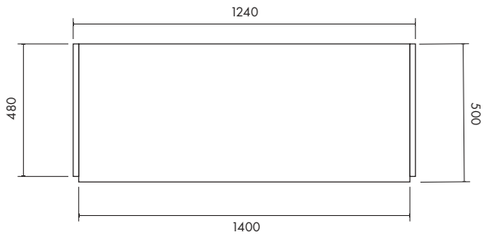

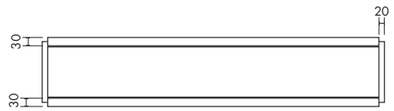

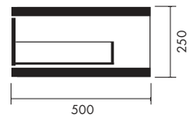

Mobile sospeso con impiallacciatura in tranciato premium cassetto push&pull, top laccato nei colori Alice o in pietra e marmo. Suspended unit with premium veneer finish, push & pull drawer, lacquered top available in Alice colors or in stone and marble.

Cod. MMOLA12025CA

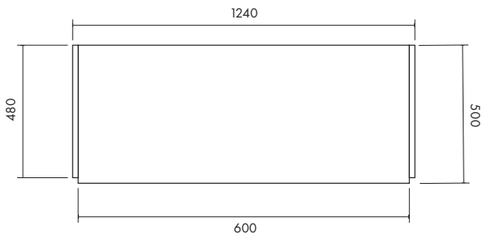

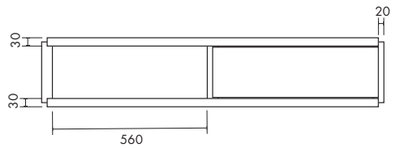

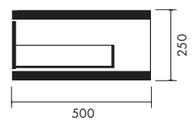

Mobile sospeso con impiallacciatura in tranciato premium cassetto push&pull, top laccato nei colori Alice o in pietra e marmo. Suspended unit with premium veneer finish, push & pull drawer, lacquered top available in Alice colors or in stone and marble.

Cod. MMOLA60A

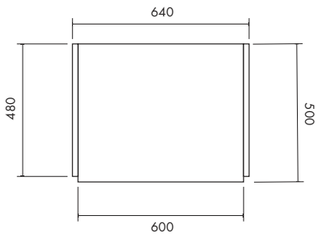

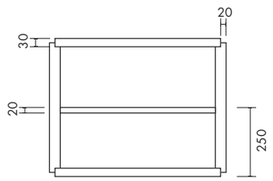

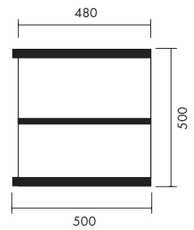

Mobile sospeso con impiallacciatura in tranciato premium top laccato nei colori Alice o in pietra e marmo.
Suspended unit with premium veneer finish, lacquered top available in Alice colors or in stone and marble.

Cod. MMOLA60C

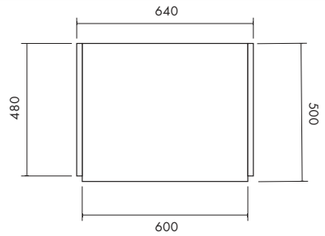

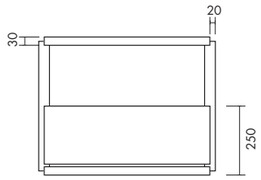

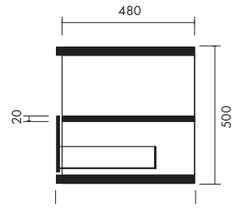

Mobile sospeso con impiallacciatura in tranciato premium cassetto push&pull, top laccato nei colori Alice o in pietra e marmo.
Suspended unit with premium veneer finish, push & pull drawer, lacquered top available in Alice colors or in stone and marble.

Cod. MMOLA80A

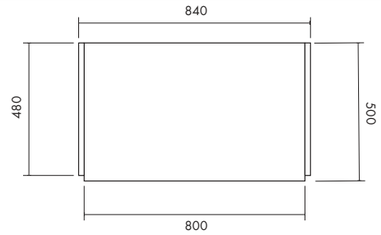

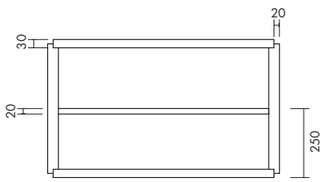

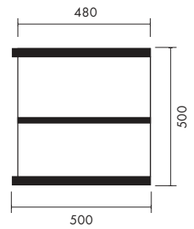

Mobile sospeso con impiallacciatura in tranciato premium top laccato nei colori Alice o in pietra e marmo.
Suspended unit with premium veneer finish, lacquered top available in Alice colors or in stone and marble.

Cod. MMOLA80C

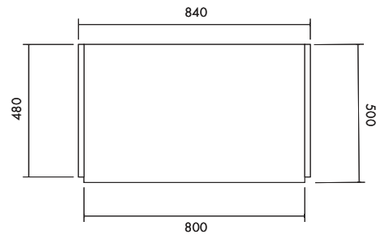

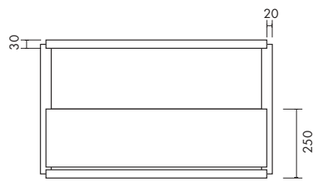

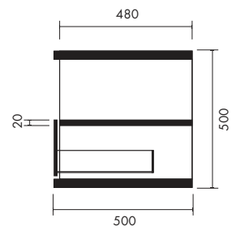

Mobile sospeso con impiallacciatura in tranciato premium cassetto push&pull, top laccato nei colori Alice o in pietra e marmo.
Suspended unit with premium veneer finish, push & pull drawer, lacquered top available in Alice colors or in stone and marble.

Cod. MMOLA100A

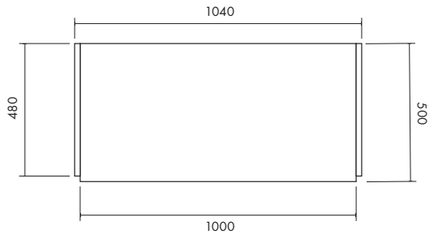

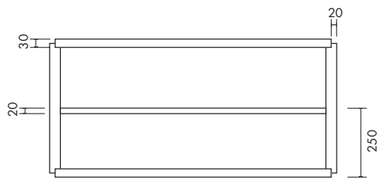

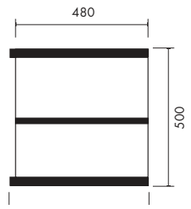

Mobile sospeso con impiallacciatura in tranciato premium top laccato nei colori Alice o in pietra e marmo.
Suspended unit with premium veneer finish, lacquered top available in Alice colors or in stone and marble.

Cod. MMOLA100C

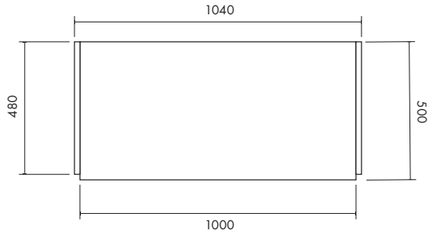

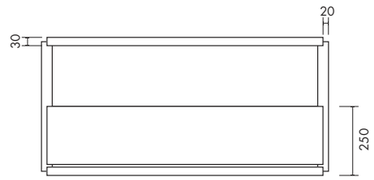

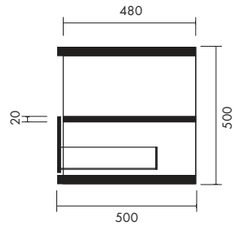

Mobile sospeso con impiallacciatura in tranciato premium cassetto push&pull, top laccato nei colori Alice o in pietra e marmo.
Suspended unit with premium veneer finish, push & pull drawer, lacquered top available in Alice colors or in stone and marble.

Cod. MMOLA120A

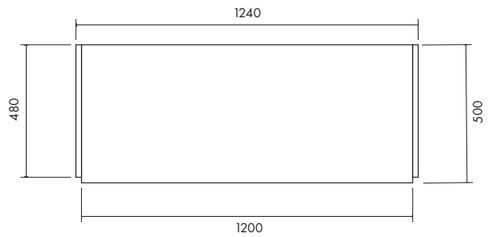

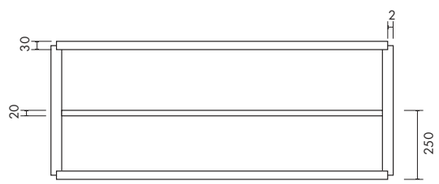

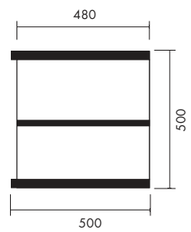

Mobile sospeso con impiallacciatura in tranciato premium top laccato nei colori Alice o in pietra e marmo.
Suspended unit with premium veneer finish, lacquered top available in Alice colors or in stone and marble.

Cod. MMOLA120C

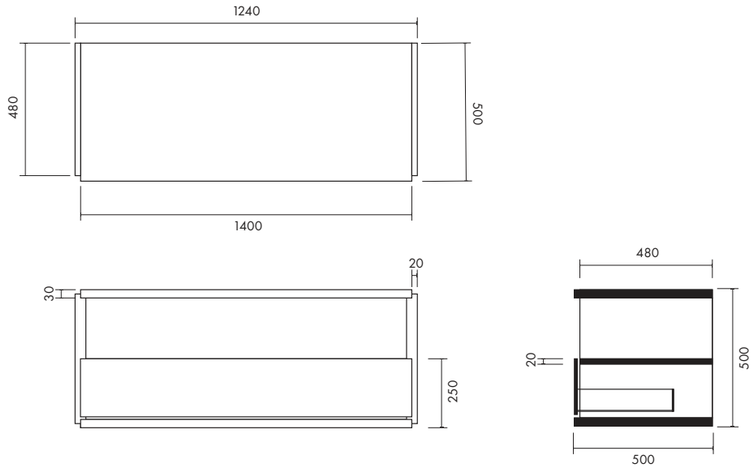

Mobile sospeso con impiallacciatura in tranciato premium cassetto push&pull, top laccato nei colori Alice o in pietra e marmo.
Suspended unit with premium veneer finish, push & pull drawer, lacquered top available in Alice colors or in stone and marble.

Cod. MMSPLAO

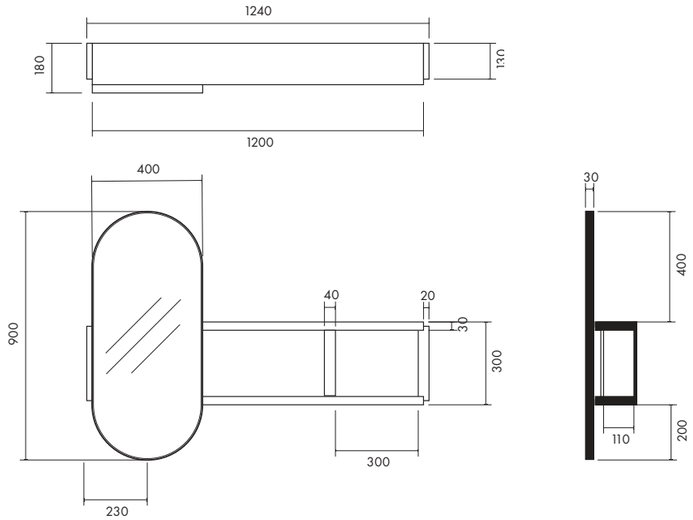

Mensola con impiallacciatura in tranciato premium, interno e cornice dello specchio laccato nei colori Alice.
Shelf with premium veneer, interior and mirror frame lacquered in Alice colors.

Cod. MMSPLAR

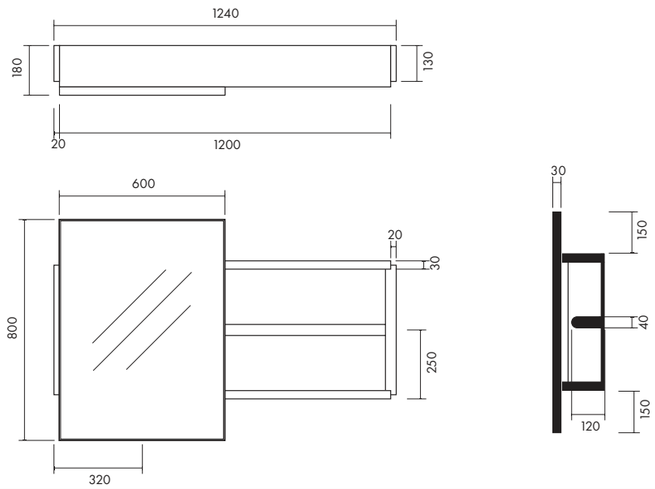

Mensola con impiallacciatura in tranciato premium, interno e cornice dello specchio laccato nei colori Alice.
Shelf with premium veneer, interior and mirror frame lacquered in Alice colors.

Cod. MSP06CT

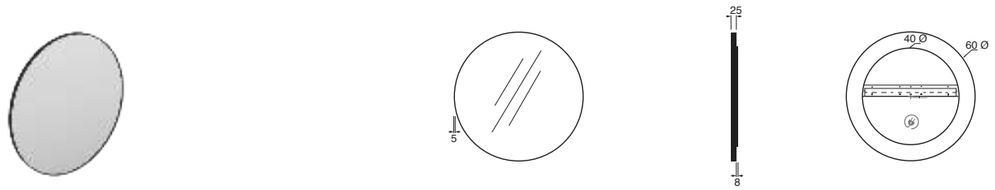

Specchio tondo ø60
ø60 round mirror

Cod. MSP08CT

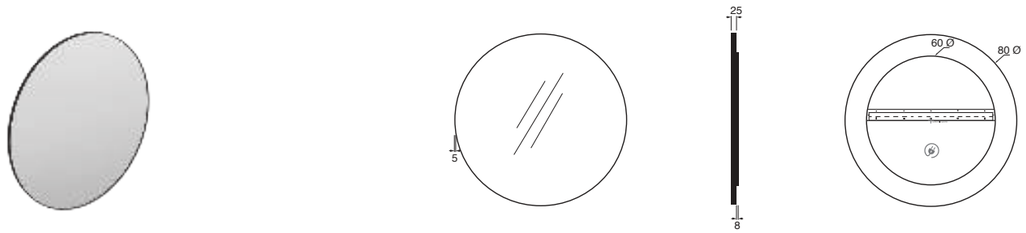

Specchio tondo ø80
ø80 round mirror

Cod. MSP10CT

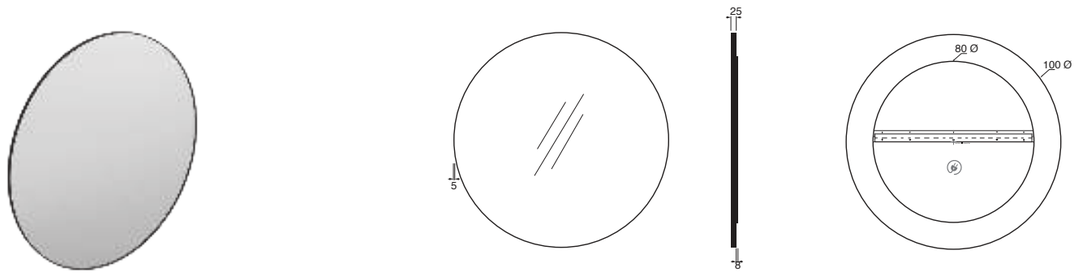

Specchio tondo ø100
ø100 round mirror

Cod. MSP45CO

Specchio ovale 90x45
90x45 round mirror

Cod. MSP45CR

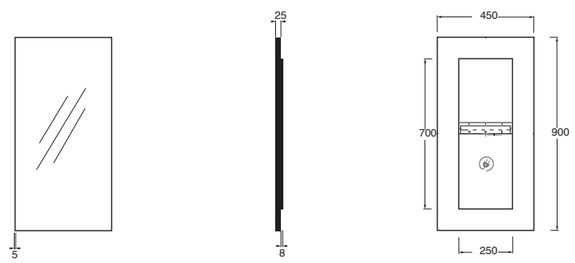

Specchio rettangolare 90x45
R90x45 rctangular mirror

Cod. MSP70LU

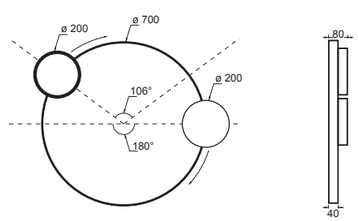

Specchio LUNARIS ø70 cm.
LUNARIS mirror ø70 cm.

Cod. MSP85ID01

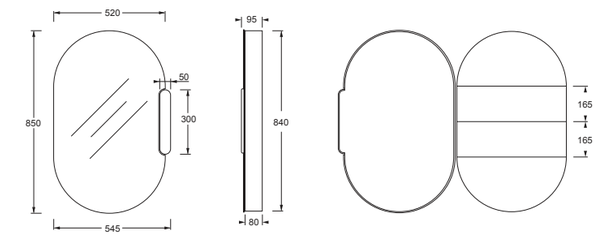

Specchio contenitore Idilla
Idilla storage mirror

Cod. MSTB10301

Struttura Uni 100
Uni framework 100

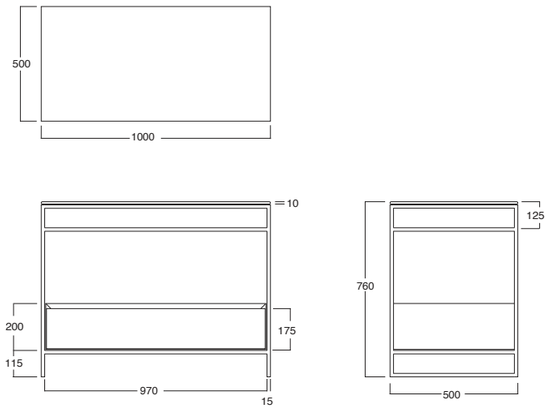

Cod. MSTB75301

Struttura Uni 75
Uni framework 75

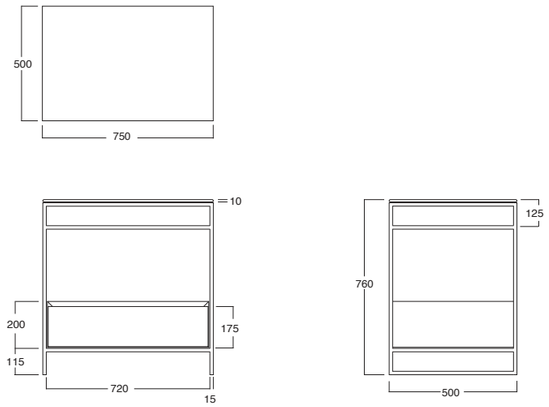

Cod. MSTB50301

Struttura Uni 50
Uni framework 50

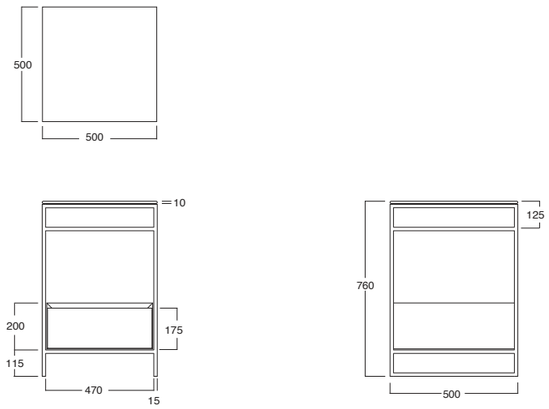

Cod. BILOBO01

Bilobo sgabello/tavolino
Bilobo stool/table

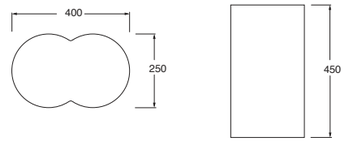

CLASSIC

BIANCO 01

OPACO / MATT

BIANCO 09 · NERO 08 · CAFFÈ 43 · VERDE ALPI 39 · GRIGIO 19 · SABBIA 44 · ROSA 37 · LAGUNA 45 · ZENZERO 46 · MALVA 47

FINITURA LACCATA OPACA / MATT LACQUERED FINISH

BIANCO 09 · NERO 08 · CAFFÈ 43 · VERDE ALPI 39 · GRIGIO 19 · SABBIA 44 · ROSA 37 · LAGUNA 45 · ZENZERO 46 · MALVA 47

LAMINATI / LAMINATED

ROVERE NEWPORT RN · NOCE CANALETTO NC

LUCIDO / GLOSSY

MIRTO 98 · PINO 95 · TABASCO 97 · MIELE 96

METALLI

PLATINO 12 · ORO 14

Cod. MMENS040

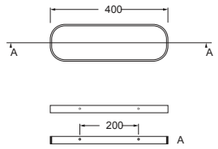

Porta salviette
Towel Holder

Cod. MMENS040

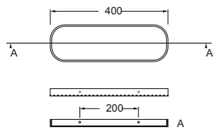

Mensola 40 cm
Shelf cm 40

Cod. MMENS060

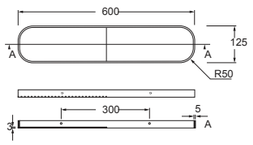

Mensola 60 cm
Shelf cm 60

Cod. MMENS080

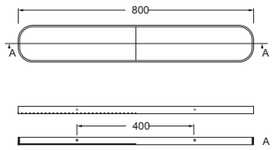

Mensola 80 cm
Shelf cm 80

ACCIAIO INOX

BIANCO OPACO
B

NERO OPACO
N

Cod. VABO

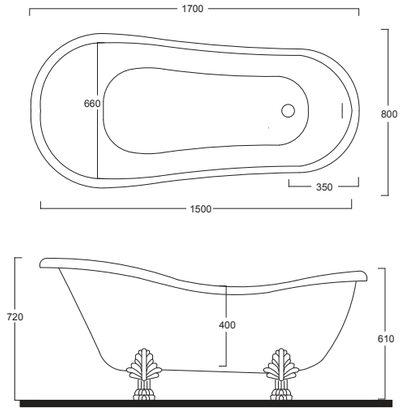

Vasca Boheme in acrilico 170x80
Acrylic Boheme bathtub 170x80

Cod. VASE17076OP

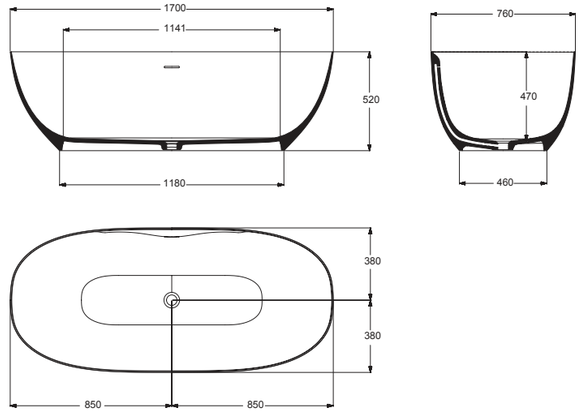

SELMA Vasca da bagno in solid surface cristalplant® 170x76
SELMA solid surface cristalplant® bathtub 170x76

Cod. VASE15070OP

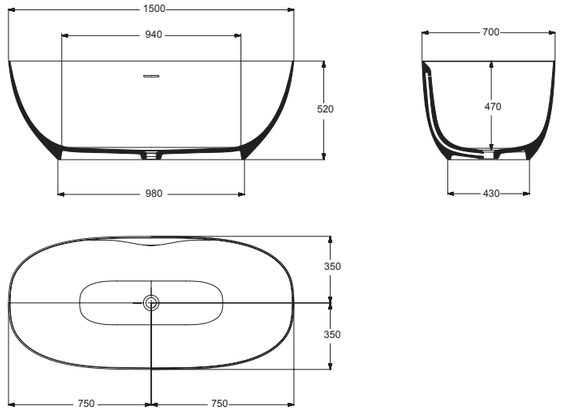

SELMA Vasca da bagno in solid surface cristalplant® 150x70
SELMA solid surface cristalplant® bathtub 150x70

Cod. VASE18080OP

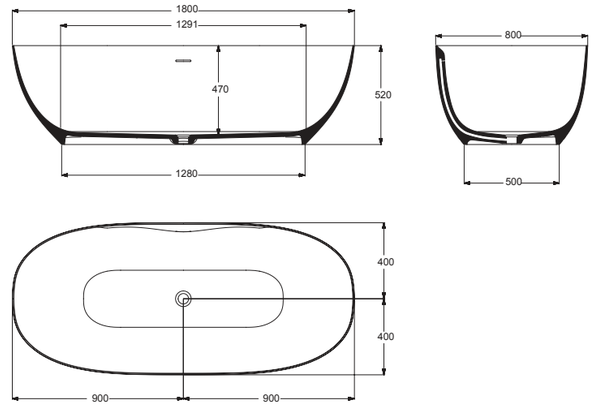

SELMA Vasca da bagno in solid surface cristalplant® 180x80
SELMAsolid surface cristalplant® bathtub 180x80

Cod. VASE16070OP

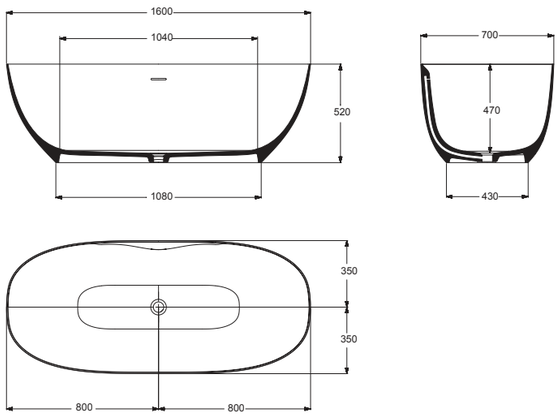

SELMA Vasca da bagno in solid surface cristalplant® 160x70
SELMA solid surface cristalplant® bathtub 160x70

Cod. VASELOP

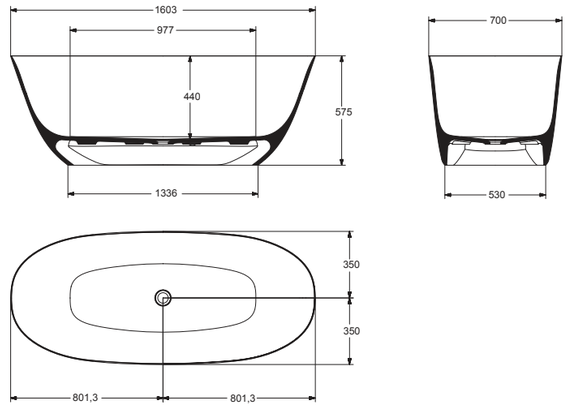

SELINA Vasca da bagno insolid surface cristalplant® 160x70
SELINA solid surface cristalplant® bathtub 160x70

OPACO / MATT

BIANCO 09 · NERO 08 · CAFFÈ 43 · VERDE ALPI 39 · GRIGIO 19 · SABBIA 44 · ROSA 37 · LAGUNA 45 · ZENZERO 46 · MALVA 47

OPACO / MATT

BIANCO NERO 08 · BIANCO CAFFÈ 43 · BIANCO VERDE ALPI 39 · BIANCO GRIGIO 19 · BIANCO SABBIA 44 · BIANCO ROSA 37 · BIANCO LAGUNA 45 · BIANCO ZENZERO 46 · BIANCO MALVA 47

Cod. VAPIOP

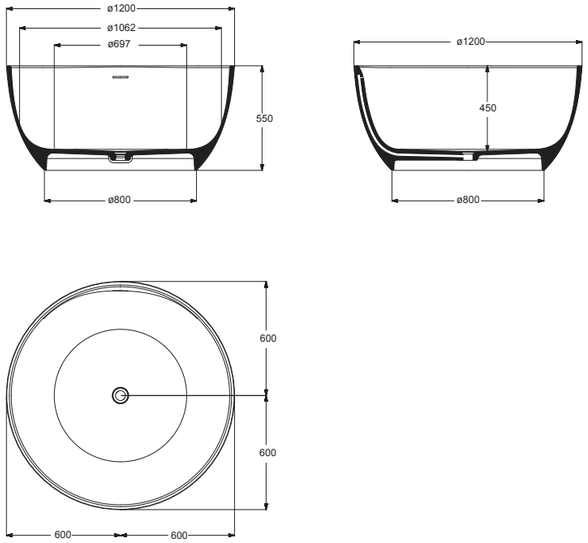

PILEA Vasca da bagno in solid surface cristalplant® ø120
PILEA solid surface cristalplant® bathtub ø120

Cod. VATIOP

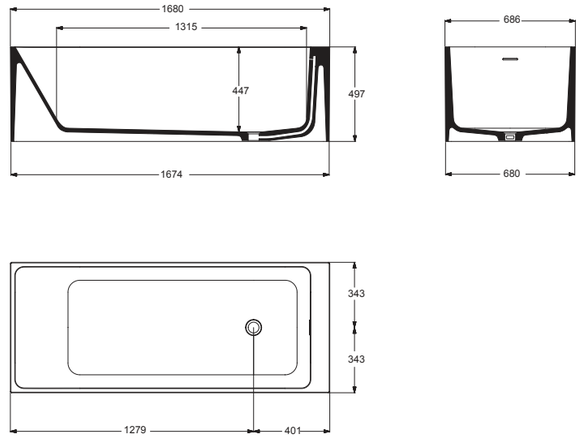

TIBUR Vasca da bagno in solid surface cristalplant® 168x69
TIBUR solid surface cristalplant® bathtub 168x69

Cod. VALIOP

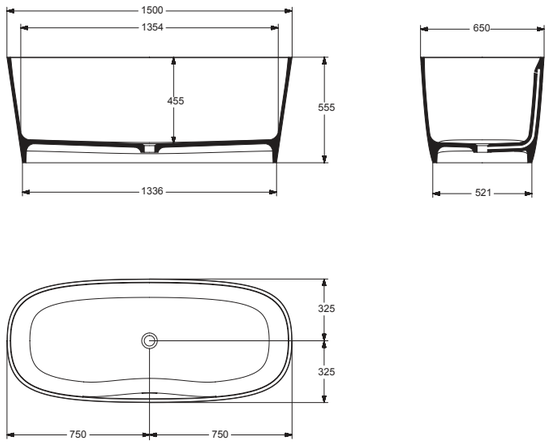

LIORA Vasca da bagno in solid surface cristalplant® 150x65
LIORA solid surface cristalplant® bathtub150x65

Cod. VAVEOP

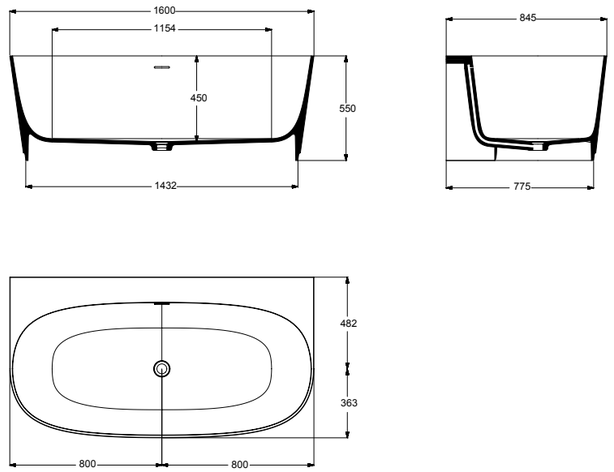

VEGA Vasca da bagno in solid surface cristalplant® 160x70
VEGA solid surface cristalplant® bathtub 160x70

OPACO / MATT

BIANCO 09 · NERO 08 · CAFFÈ 43 · VERDE ALPI 39 · GRIGIO 19 · SABBIA 44 · ROSA 37 · LAGUNA 45 · ZENZERO 46 · MALVA 47

OPACO / MATT

BIANCO NERO 08 · BIANCO CAFFÈ 43 · BIANCO VERDE ALPI 39 · BIANCO GRIGIO 19 · BIANCO SABBIA 44 · BIANCO ROSA 37 · BIANCO LAGUNA 45 · BIANCO ZENZERO 46 · BIANCO MALVA 47

Cod. VAVEDXOP

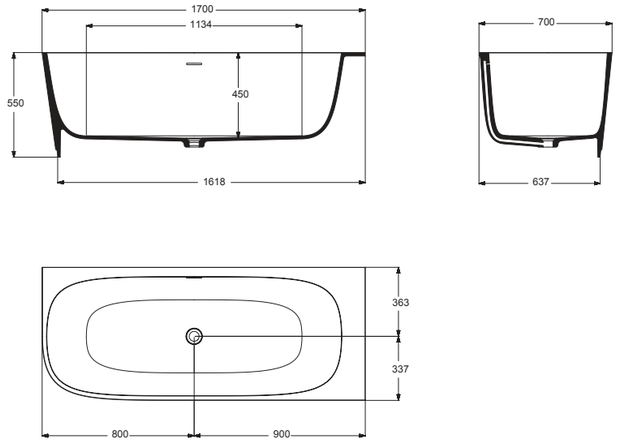

VEGA CORNER DX Vasca da bagno in solid surface cristalplant® 170x70
VEGA CORNER DX solid surface cristalplant® bathtub 170x70

Cod. VAVESXOP

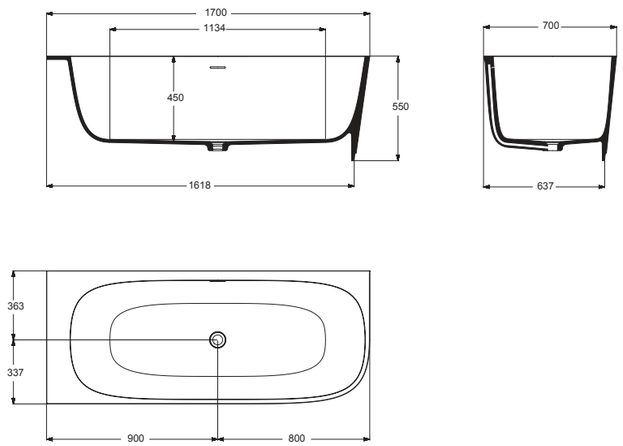

VEGA CORNER SX Vasca da bagno in solid surface cristalplant® 170x70
VEGA CORNER SX solid surface cristalplant® bathtub 170x70

OPACO / MATT

BIANCO 09 · NERO 08 · CAFFÈ 43 · VERDE ALPI 39 · GRIGIO 19 · SABBIA 44 · ROSA 37 · LAGUNA 45 · ZENZERO 46 · MALVA 47

Cod. VEDEOP

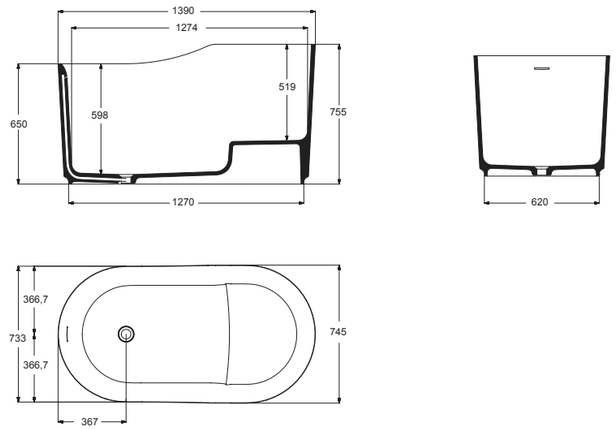

DELVA Vasca da bagno in solid surface cristalplant® 140x74,5
DELVA solid surface cristalplant® bathtub 140,74,5

Cod. VAMIOP

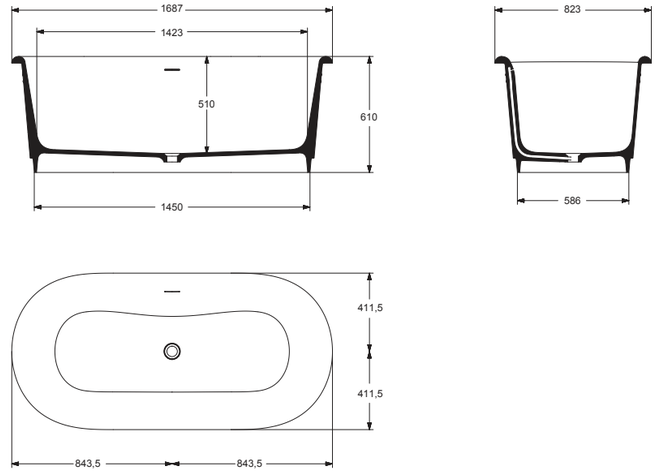

MIRENA Vasca da bagno in solid surface cristalplant® 169x82
MIRENA solid surface cristalplant® bathtub 169x82

OPACO / MATT

BIANCO NERO 08 · BIANCO CAFFÈ 43 · BIANCO VERDE ALPI 39 · BIANCO GRIGIO 19 · BIANCO SABBIA 44 · BIANCO ROSA 37 · BIANCO LAGUNA 45 · BIANCO ZENZERO 46 · BIANCO MALVA 47

Cod. VATA15080LU

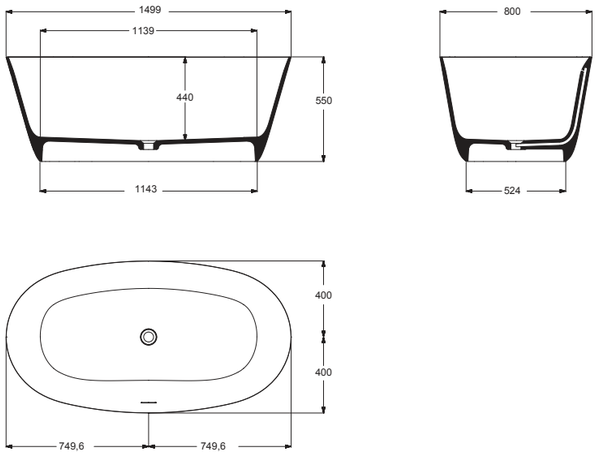

TALA Vasca da bagno in mineral marmo 150x80
TALA Mineral marble bathtub 150x80

Cod. VATA17080LU

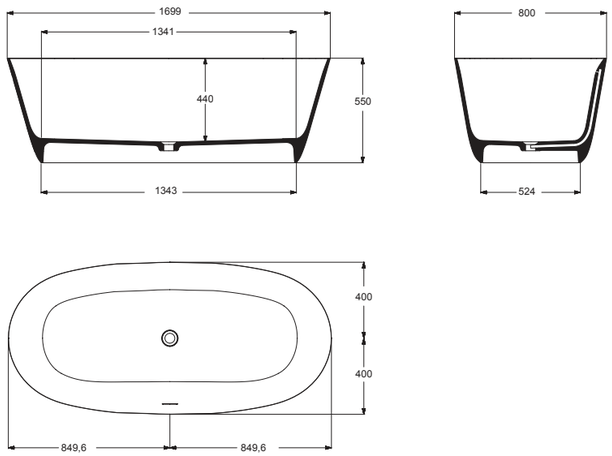

TALA Vasca da bagno in mineral marmo 170x80
TALA Mineral marble bathtub 170x80

BIANCO LUCIDO

Cod. PD701003

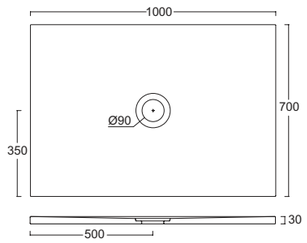

Piatto doccia Form 70x100
Form shower tray 70x100

Cod. PD801003

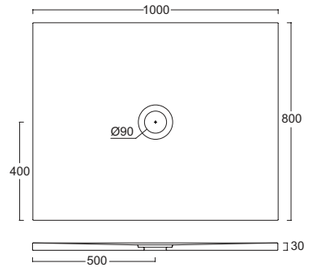

Piatto doccia Form 80x100
Form shower tray 80x100

Cod. PD701203

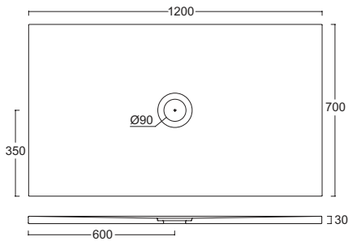

Piatto doccia Form 70x120
Form shower tray 70x120

Cod. PD801203

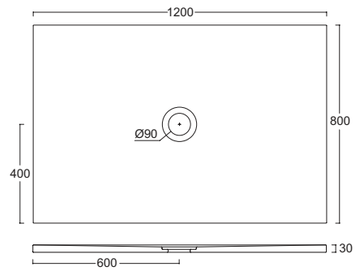

Piatto doccia Form 80x120
Form shower tray 80x120

Cod. PD701403

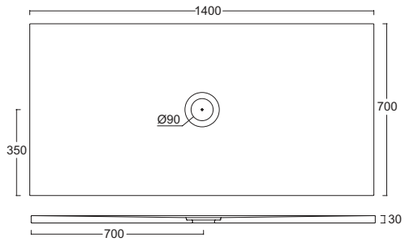

Piatto doccia Form 70x140
Form shower tray 70x140

Cod. PD801403

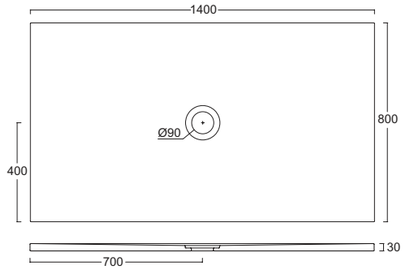

Piatto doccia Form 80x140
Form shower tray 80x140

OPACO / MATT

BIANCO 09 · NERO 08 · CAFFÈ 43 · VERDE ALPI 39 · GRIGIO 19 · SABBIA 44 · ROSA 37 · LAGUNA 45 · ZENZERO 46 · MALVA 47

OPACO / MATT

BIANCO NERO 08 · BIANCO CAFFÈ 43 · BIANCO VERDE ALPI 39 · BIANCO GRIGIO 19 · BIANCO SABBIA 44 · BIANCO ROSA 37 · BIANCO LAGUNA 45 · BIANCO ZENZERO 46 · BIANCO MALVA 47

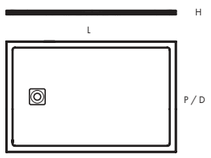

dimensioni / dimensions

cod.	L	P / D	H
MPDVE9070	90	70	3
MPDVE10070	100	70	3
MPDVE12070	120	70	3
MPDVE14070	140	70	3
MPDVE8080	80	80	3
MPDVE10080	100	80	3
MPDVE12080	120	80	3
MPDVE14080	140	80	3
MPDVE16080	160	80	3
MPDVE9090	90	90	3
MPDVE10090	100	90	3
MPDVE12090	120	90	3
MPDVE14090	140	90	3
MPDVE16090	160	90	3
MPDVE100100	100	100	3
MPDVE120100	120	100	3
MPDVE140100	140	100	3
MPDVE160100	160	100	3

Piatto doccia Velour scarico laterale
Velour shower tray side outlet

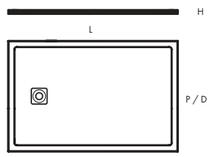

dimensioni / dimensions

cod.	L	P / D	H
MPDKA9070	90	70	3
MPDKA10070	100	70	3
MPDKA12070	120	70	3
MPDKA14070	140	70	3
MPDKA16070	160	70	3
MPDKA8080	80	80	3
MPDKA10080	100	80	3
MPDKA12080	120	80	3
MPDKA14080	140	80	3
MPDKA16080	160	80	3
MPDKA9090	90	90	3
MPDKA10090	100	90	3
MPDKA12090	120	90	3
MPDKA14090	140	90	3
MPDKA16090	160	90	3
MPDKA100100	100	100	3
MPDKA120100	120	100	3
MPDKA140100	140	100	3
MPDKA160100	160	100	3

Piatto doccia Katai scarico laterale
Katai shower tray side outlet

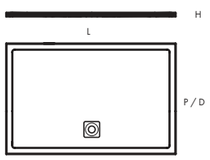

MPDVE17070	170	70	3
MPDVE18080	180	80	3
MPDVE18090	180	90	3

Piatto doccia Velour scarico centrale
Velour shower tray central outlet

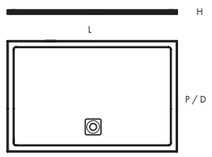

MPDKA17070	170	70	3
MPDKA18070	180	70	3
MPDKA17080	170	80	3
MPDKA18080	180	80	3
MPDKA17090	170	90	3
MPDKA18090	180	90	3
MPDKA170100	170	100	3
MPDKA180100	180	100	3
MPDKA200100	200	100	3

Piatto doccia Katai scarico centrale
Katai shower tray central outlet

OPACO / MATT

BIANCO 09 · NERO 08 · CAFFÈ 43 · VERDE ALPI 39 · GRIGIO 19 · SABBIA 44 · ROSA 37 · LAGUNA 45 · ZENZERO 46 · MALVA 47

OPACO / MATT

BIANCO 09 · NERO 08 · CAFFÈ 43 · VERDE ALPI 39 · GRIGIO 19 · SABBIA 44 · ROSA 37 · LAGUNA 45 · ZENZERO 46 · MALVA 47

Cod. MATH100

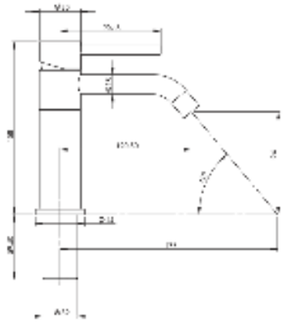

Miscelatore monocomando lavabo Regular in acciaio inox spazzolato disponibile anche in PVD MATT nelle colorazioni oro, oro rosa e nero. Senza piletta di scarico.
Regular single lever basin mixer in brushed stainless steel available also in gold, pink gold and black PVD MATT colors. Without drain.

Cod. MATH101

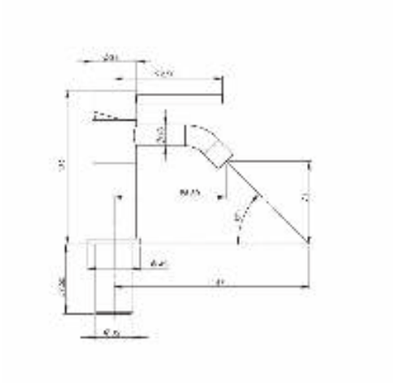

Miscelatore monocomando bidet in acciaio inox spazzolato disponibile anche in PVD MATT nelle colorazioni oro, oro rosa e nero. Senza piletta di scarico.
Single lever bidet mixer in brushed stainless steel available also in gold, pink gold and black PVD MATT colors. Without drain.

Cod. MATH113

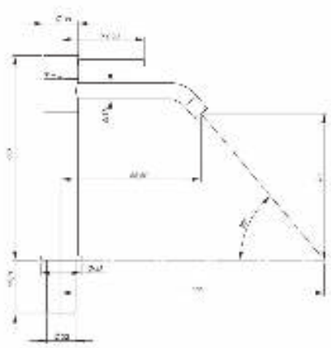

Miscelatore monocomando lavabo Medium in acciaio inox spazzolato disponibile anche in PVD MATT nelle colorazioni oro, oro rosa e nero. Senza piletta di scarico.
Medium single lever basin mixer in brushed stainless steel available also in gold, pink gold and black PVD MATT colors. Without drain.

Cod. MATH133

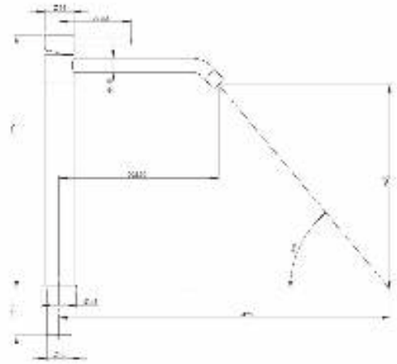

Miscelatore monocomando lavabo Tall in acciaio inox spazzolato disponibile anche in PVD MATT nelle colorazioni oro, oro rosa e nero. Senza piletta di scarico.
Tall single lever basin mixer in brushed stainless steel available also in gold, pink gold and black PVD MATT colors. Without drain.

Cod. MATH100FS

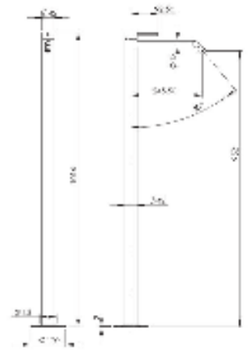

Miscelatore monocomando lavabo freestanding H1000 in acciaio inox spazzolato disponibile anche in PVD MATT nelle colorazioni oro, oro rosa e nero.
Comprensivo di parte incasso, senza piletta di scarico.
Freestanding single lever basin mixer H1000 in brushed stainless steel available also in gold, pink gold and black PVD MATT colors.
Including built-in part. Without drain.

Cod. MATH220C

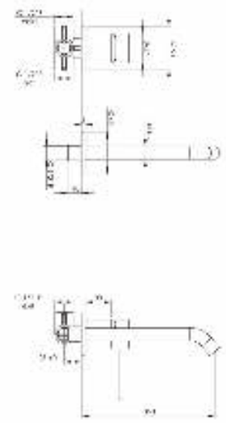

Miscelatore monocomando lavabo a muro con bocca di erogazione in acciaio inox spazzolato, comprensivo di incasso, disponibile anche in PVD MATT nelle colorazioni oro, oro rosa e nero.
Wall mounted single lever basin mixer with spout in brushed stainless steel, recessed inclusive, available also in gold, pink gold and black PVD MATT colors.

PVD MATT

ACCIAIO SPAZZOLATO
BRUSHED STEEL

ORO
GOLD

ORO ROSA
ROSE GOLD

NERO
BLACK

PVD MATT

ACCIAIO SPAZZOLATO
BRUSHED STEEL

ORO
GOLD

ORO ROSA
ROSE GOLD

NERO
BLACK

Cod. MATH220L

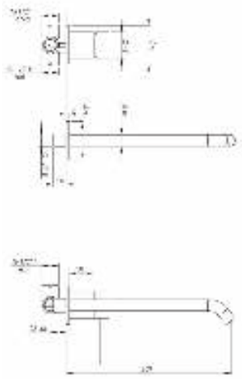

Miscelatore monocomando lavabo a muro con bocca di erogazione in acciaio inox spazzolato, comprensivo di incasso, disponibile anche in PVD MATT nelle colorazioni oro, oro rosa e nero.
Wall mounted single lever basin mixer with spout in brushed stainless steel, recessed inclusive, available also in gold, pink gold and black PVD MATT colors.

Cod. MATH102FS

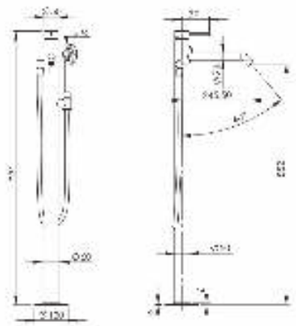

Miscelatore monocomando vasca freestanding, con doccetta flex long life nero 150 cm, in acciaio inox spazzolato disponibile anche in PVD MATT nelle colorazioni oro, oro rosa e nero.
Comprensivo di parte incasso, senza piletta di scarico.
Freestanding single-lever bath mixer, with 150 cm black flex long life hand shower, in brushed stainless steel available also in gold, pink gold and black PVD MATT colors.
Including built-in part. Without drain.

PVD MATT

ACCIAIO SPAZZOLATO
BRUSHED STEEL

ORO
GOLD

ORO ROSA
ROSE GOLD

NERO
BLACK

COLORI CERAMICA
CERAMIC COLOURS

CLASSIC

BIANCO
01

LUCIDO / GLOSSY

MIRTO
98

PINO
95

TABASCO
97

MIELE
96

OPACO / MATT

BIANCO
09

NERO
08

CAFFÈ
43

VERDE ALPI
39

GRIGIO
19

SABBIA
44

ROSA
37

LAGUNA
45

ZENZERO
46

MALVA
47

MATERIA

CARRARA
85

MARQUINIA
86

METALLI

PLATINO
12

ORO
14

I colori stampati in queste pagine hanno valore dimostrativo. I colori e le tonalità riportate sono da intendersi puramente indicative.

The colours printed on these pages are only demonstration purposes. Colours and tones of this colour chart are for guidance only.

INOX

ACCIAIO SPAZZOLATO
BRUSHED STEEL

PVD MATT

ORO
GOLD

ORO ROSA
ROSE GOLD

NERO
BLACK

UNI

FINITURE MOBILE / FURNITURE FINISHES

LAMINATI

ROVERE NEWPORT
RN

NOCE CANALETTO
NC

LARI

FINITURE TOP / TOP FINISHES

MARMO CARRARA

MARMORESINA
FIOR DI PESCO GREY

PIETRA VERDE
GUATEMALA

PIETRA LAVICA

FINITURE MOBILE / FURNITURE FINISHES

ROVERE
TERMOTRATTATO

ROVERE GRIGIO
RIGATO

ROVERE SAHARA

EBANO ANTRACITE

LACCATI OPACHI / MATT LACQUERED

BIANCO
09

NERO
08

CAFFÈ
43

VERDE ALPI
39

GRIGIO
19

SABBIA
44

ROSA
37

LAGUNA
45

ZENZERO
46

MALVA
47

LACCATI LUCIDI / GLOSSY LACQUERED

MIRTO
98

PINO
95

TABASCO
97

MIELE
96

© Alice Ceramica srl 2025 - Tutti i diritti riservati - All rights reserved

Stampa | Telligraf

Photo credits | Matteo Bellomo

Render | Robin Network

Tutti i prodotti in ceramica in questo catalogo sono rigorosamente progettati e prodotti in Italia.
All the ceramic products in this catalogue are rigorously DESIGNED AND MADE IN ITALY.

L'azienda si riserva di variare caratteristiche tecniche, funzionali e formati dei propri prodotti senza preavviso.
The company reserves the right to change technical, functional and formal features of its products without obligation of notice.

alice

Alice Ceramica srl
info@aliceceramica.it
+39 0761 598328
via Sassacci, 17 - 01033
Civita Castellana (VT), Italy

Showroom alice c/o BRERA
via Marsala, 2 - Milano

alice

www.aliceceramica.com